TỔNG CÔNG TY ĐIỆN LỰC - TKV **CÔNG TY NHIỆT ĐIỆN ĐÔNG TRIỀU - TKV**	**CỘNG HOÀ XÃ HỘI CHỦ NGHĨA VIỆT NAM** **Độc lập - Tự do - Hạnh phúc**
Số: 3305 /NĐĐT-KHĐTVT V/v báo giá Mua sắm vật tư trong ngành phục vụ sửa chữa, bảo dưỡng thường xuyên năm 2027 (lần 2)	*Quảng Ninh, ngày* 12*tháng 10 năm 2026*

Kính gửi: Quý công ty và các nhà cung cấp

Trước tiên, Công ty nhiệt điện Đông Triều - TKV xin gửi lời chào trân trọng và cảm ơn sự hợp tác từ Quý Công ty trong thời gian qua.

Hiện nay, Công ty nhiệt điện Đông Triều - TKV đang triển khai lập Dự toán ***Mua sắm vật tư trong ngành phục vụ sửa chữa, bảo dưỡng thường xuyên năm 2027***. Để có cơ sở thực hiện theo các quy định hiện hành, Công ty nhiệt điện Đông Triều - TKV đề nghị Quý Công ty báo giá danh mục hàng hóa theo phụ lục đính kèm.

- Địa điểm giao hàng: Tại kho của Công ty nhiệt điện Đông Triều - TKV.

- Hiệu lực của báo giá: 90 ngày kể từ ngày báo giá.

- Báo giá phải do đại diện hợp pháp của nhà thầu ký tên và đóng dấu. Trường hợp ký thay thì người ký phải được ủy quyền của người đại diện hợp pháp của nhà thầu kèm theo giấy ủy quyền, quyết định giao việc hoặc văn bản tương đương.

Báo giá của Quý Công ty xin gửi tới địa chỉ và theo thời gian như sau:

- Địa chỉ gửi báo giá: Công ty nhiệt điện Đông Triều - TKV *(Địa chỉ: Đông Sơn, phường Bình Khê, thành phố Quảng Ninh; Điện thoại: 0203.6266.323; Fax: 0203.6266.324; E-mail: dongtrieu.dtk@gmail.com).*

(Mọi thông tin trao đổi xin liên hệ: Ông Phạm Thế Vinh - Nhân viên phòng KHĐT-VT; Số điện thoại: 0329.039.895).

- Thời gian báo giá: chậm nhất ngày 16/10/2026.

Rất mong nhận được sự hợp tác và phản hồi sớm từ Quý Công ty.

Trân trọng./.

Nơi nhận:
- Như trên;
- Giám đốc (e-copy để b/c);
- Lưu: TCHC, KHĐTVT.

KT. GIÁM ĐỐC
PHÓ GIÁM ĐỐC

CÔNG TY NHIỆT ĐIỆN ĐÔNG TRIỀU - TKV - CN TỔNG CÔNG TY ĐIỆN LỰC TKV - CTCP - M.S.D.N: 0104297034-006-CTCP - THÀNH PHỐ QUẢNG NINH

Nguyễn Đức Hùng

PHỤ LỤC: THÔNG TIN VẬT TƯ, THIẾT BỊ ĐỀ NGHỊ BÁO GIÁ

(Kèm theo Văn bản số 3305 /NĐĐT-KHĐTVT ngày 12 /10/2026 của Công ty nhiệt điện Đông Triều - TKV)

STT	Tên vật tư	Quy cách, đặc tính kỹ thuật	Đơn vị tính	Khối lượng	Nhà sản xuất/Xuất xứ (*)	Thời giao hàng	Đơn giá (đồng/đvt)	Thành tiền (đồng)	Ghi chú
1	Con lăn đè xích Ø190x870	Kích thước: Ø190x870mm; Vật liệu: Thép C45 (Chi tiết theo bản vẽ MK-LH-03-06/01 đính kèm)	Bộ	12,0					
2	Trục chủ động	Kích thước: Ø150x1262mm; Vật liệu: Thép 40X (Chi tiết theo bản vẽ MK-LH-03-15/01 đính kèm)	Cái	3,0					
3	Trục bị động	Kích thước: Ø150x1088mm; Vật liệu: Thép 40X (Chi tiết theo bản vẽ MK-LH-03-15/02 đính kèm)	Cái	3,0					
4	Con lăn đỡ	Kích thước: Ø450x212 bao gồm: - Vòng bi NU2324ECML: 02 vòng - Vòng bi 81124TN: 02 vòng - Phớt 120x150x12: 02 Cái - Vỏ con lăn: 01 Cái - Trục con lăn: 01 Cái - Vòng cách: 01 Cái - Mặt bích hai đầu + bulong: 02 Cái - Phe gài lỗ: 02 Cái (Chi tiết theo bản vẽ MK-LH-02-24/01 đính kèm)	Cái	16,0					
5	Con lăn chặn	Kích thước: Ø200x110 bao gồm: - Vòng bi NJ2312E: 01 Cái - Vòng bi 81215TN: 01 Cái - Vỏ con lăn: 01 Cái	Cái	24,0					

STT	Tên vật tư	Quy cách, đặc tính kỹ thuật	Đơn vị tính	Khối lượng	Nhà sản xuất/Xuất xứ (*)	Thời giao hàng	Đơn giá (đồng/đvt)	Thành tiền (đồng)	Ghi chú
		- Trục con lăn: 01 Cái - Đế con lăn: 01 Cái - Nắp con lăn: 01 Cái - Phe gài trục Ø56x2mm: 01 Cái - Phe gài lỗ Ø137x3mm: 01 Cái (Chi tiết theo bản vẽ MK-LH-02-25/01 đính kèm)							
6	Con lăn giảm chấn Ø120x380	Kích thước: Ø120x380; Trục thép C45; vỏ cao su đúc (chi tiết theo bản vẽ MK-NL-11/1 đính kèm)	cái	20,0					
7	Con lăn định tâm φ108x540mm	Con lăn định tâm Ø108x540; ; Trục thép C45; vỏ thép C20 (chi tiết theo bản vẽ MK-NL-83/1 đính kèm)	Cái	5,0					
8	Con lăn dẫn hướng φ108x1150mm	Con lăn dẫn hướng Ø108x1150; Trục thép C45; vỏ thép C20 (chi tiết theo bản vẽ MK-NL-03/1 đính kèm)	Cái	2,0					
9	Trục búa nghiền	Kích thước: Ø47,5x2578 mm; Vật liệu: Thép 40X (chi tiết theo bản vẽ MK-NL-06/01 đính kèm)	Trục	8,0					
10	Búa nghiền than	Kích thước: 350x86x56 mm; Khối lượng: 7,3kg ±180g/quả; Vật liệu: Thép hợp kim có các thành phần chính bao gồm C = 2,31% - 3,0%, Cr = 24,05% - 26%, Mo = 0,32% - 0,5% (chi tiết theo bản vẽ MK-NL-30/01 đính kèm)	Cái	880,0					
11	Khung lồng ngoài máy	Kích thước: Ø1150x337,5mm; vật liệu: C45 (Chi tiết theo bản vẽ số MK-ĐV-11-01 đính	Bộ	1,0					

STT	Tên vật tư	Quy cách, đặc tính kỹ thuật	Đơn vị tính	Khối lượng	Nhà sản xuất/Xuất xứ (*)	Thời giao hàng	Đơn giá (đồng/đvt)	Thành tiền (đồng)	Ghi chú
	nghiền thứ cấp đá vôi A	kèm)							
12	Khung lồng trong máy nghiền thứ cấp đá vôi A	Kích thước: Ø975x295,8mm; vật liệu: C45 (Chi tiết theo bản vẽ số MK-ĐV-11-06 đính kèm)	Bộ	1,0					
13	Lồng lót lồng trong	Kích thước: Ø160x180mm; vật liệu: C45 (Chi tiết theo bản vẽ số MK-ĐV-11-04 đính kèm)	Bộ	1,0					
14	Búa nghiền đá vôi dạng lồng hàng 1	Quy cách: búa nghiền đá vôi dạng lồng hàng 1; Kích thước: 200x80, bao gồm búa nghiền dạng lô, guzong: kích thước 272,5mm,long đen chống trôi và e cu; Vật liệu: Thép YX28H2, (chi tiết theo bản vẽ MK-ĐV-11-05 đính kèm)	Bộ	8,0					
15	Búa nghiền đá vôi dạng lồng hàng 2	Quy cách: búa nghiền đá vôi dạng lồng hàng 1; Kích thước: 224x80, bao gồm búa nghiền dạng lô, guzong: kích thước 296,5mm,long đen chống trôi và e cu; Vật liệu: Thép YX28H2, (chi tiết theo bản vẽ MK-ĐV-11-05 đính kèm)	Bộ	12,0					
16	Búa nghiền đá vôi dạng lồng hàng 3	Quy cách: búa nghiền đá vôi dạng lồng hàng 1; Kích thước: 225,8x80, bao gồm búa nghiền dạng lô, guzong: kích thước 298,3mm,long đen chống trôi và e cu; Vật liệu: Thép YX28H2, (chi tiết theo bản vẽMK-ĐV-11-05 đính kèm)	Bộ	16,0					
17	Búa nghiền đá vôi dạng lồng hàng 4	Quy cách: búa nghiền đá vôi dạng lồng hàng 1; Kích thước: 267,5x80, bao gồm búa nghiền dạng lô, guzong: kích thước 340mm,long đen chống trôi và e cu; Vật liệu: Thép YX28H2,	Bộ	20,0					

STT	Tên vật tư	Quy cách, đặc tính kỹ thuật	Đơn vị tính	Khối lượng	Nhà sản xuất/Xuất xứ (*)	Thời giao hàng	Đơn giá (đồng/đvt)	Thành tiền (đồng)	Ghi chú
		(chi tiết theo bản vẽ MK-ĐV-11-05 đính kèm)							
18	Trục lồng trong	Quy cách 1492x90mm; vật liệu SCM440 (chi tiết theo bản vẽ MK-ĐV-09-01 đính kèm)	Cái	2,0					
19	Khung lồng ngoài máy nghiền đá vôi	Quy cách: D1017; vật liệu: Thép C45 (chi tiết theo bản vẽ MK-ĐV-07-01 đính kèm)	Bộ	1,0					
20	Khung lồng trong máy nghiền đá vôi	Quy cách: D862; vật liệu: Thép C45 (chi tiết theo bản vẽ MK-ĐV-07-02 đính kèm)	Bộ	1,0					
21	Thanh đập lồng nghiền hàng 1	Quy cách : Thanh đập lồng nghiền hàng 1; Kích thước: 124,2x63,1x58 mm; Khối lượng: 2kg±30g/ cái (bao gồm thanh đập, bu lông, long đen chống trôi và ê cu); Vật liệu: Thép hợp kim chịu mài mòn (chi tiết theo bản vẽ MK-ĐV-07-03 đính kèm)	Thanh	20,0					
22	Thanh đập lồng nghiền hàng 2	Quy cách :Thanh đập lồng nghiền hàng 2; Kích thước: 173,6x63,1x58 mm; Khối lượng: 2,89kg ±30g/ cái (bao gồm thanh đập, bu lông, long đen chống trôi và ê cu); vật liệu: Thép hợp kim chịu mài mòn (chi tiết theo bản vẽ MK-ĐV-07-03 đính kèm)	Thanh	48,0					
23	Thanh đập lồng nghiền hàng 3	Quy cách :Thanh đập lồng nghiền hàng 3; Kích thước: 224,8x63,1x58 mm; Khối lượng: 3,76kg ±30g/ cái (bao gồm thanh đập, bu lông, long đen chống trôi và ê cu); vật liệu: Thép hợp kim chịu mài mòn (chi tiết theo bản vẽ MK-ĐV-07-	Thanh	60,0					

STT	Tên vật tư	Quy cách, đặc tính kỹ thuật	Đơn vị tính	Khối lượng	Nhà sản xuất/Xuất xứ (*)	Thời giao hàng	Đơn giá (đồng/đvt)	Thành tiền (đồng)	Ghi chú
		03 đính kèm)							
24	Thanh đập lồng nghiền hàng 4	Quy cách :Thanh đập lồng nghiền hàng 4; Kích thước: 275,5x63,1x58 mm; Khối lượng: 4,64kg ±30g/ cái (bao gồm thanh đập, bu lông, long đen chống trôi và ê cu); vật liệu: Thép hợp kim chịu mài mòn (chi tiết theo bản vẽ MK-ĐV-07-03 đính kèm)	Thanh	60,0					
25	Con lăn nhựa ø48x18x80	Quy cách: Ø48x18x80; Nhựa PA (chi tiết theo bản vẽ MK-ĐV-03-01 đính kèm)	Cái	5,0					
26	Con lăn thép ø89x700	Quy cách :Ø89x700; Trục thép C45, vỏ thép C20 (chi tiết theo bản vẽ MK-ĐV-03-02 đính kèm)	Cái	5,0					
27	Con lăn thép ø89x710	Quy cách: Ø89x710; Trục thép C45, vỏ thép C20 (chi tiết theo bản vẽ MK-ĐV-03-03 đính kèm)	Cái	5,0					
28	Con lăn cao su ø108x950	Quy cách: Ø108x950; Trục thép C45, vỏ cao su đúc (chi tiết theo bản vẽ MK-ĐV-01-01 đính kèm)	cái	5,0					
29	Con lăn thép ø108x950	Quy cách Ø108x950; Trục thép C45, vỏ thép C20 (chi tiết theo bản vẽ MK-ĐV-01-02 đính kèm)	cái	5,0					
30	Con lăn thép ø108x150	Quy cách: Ø108x170mm; vật liệu: Trục thép C45, vỏ thép C20 (chi tiết theo bản vẽ MK-ĐV-01-03 đính kèm)	cái	5,0					
31	Con lăn φ133x190mm	Con lăn Ø133x190; Trục thép C45; vỏ thép C20 (Chi tiết theo bản vẽ MK-NL-12/1 đính kèm)	Cái	20,0					

STT	Tên vật tư	Quy cách, đặc tính kỹ thuật	Đơn vị tính	Khối lượng	Nhà sản xuất/Xuất xứ (*)	Thời giao hàng	Đơn giá (đồng/đvt)	Thành tiền (đồng)	Ghi chú
32	Con lăn tách băng φ133x330mm	Con lăn tách băng Ø133x330; Trục thép C45, vỏ thép C20 (Chi tiết theo bản vẽ MK-NL-13/1 đính kèm)	Cái	16,0					
33	Con lăn thép φ133x465mm	Con lăn thép Ø133x465; Trục thép C45; vỏ thép C20 (Chi tiết theo bản vẽ MK-NL-22/1 đính kèm)	Cái	20,0					
34	Con lăn định tâm, φ133x580mm	Con lăn định tâm Ø133x580; Trục thép C45; vỏ thép C20 (Chi tiết theo bản vẽ MK-NL-07/1 đính kèm)	Cái	5,0					
35	Con lăn đỡ φ133x1400mm	Con lăn đỡ Ø133x1400; Trục thép C45; vỏ thép C20 (Chi tiết theo bản vẽ MK-NL-15/1 đính kèm)	Cái	5,0					
36	Con lăn cao su giảm chấn, φ133x465mm	Con lăn cao su giảm chấn Ø133x465; Trục thép C45; vỏ cao su đúc (Chi tiết theo bản vẽ MK-NL-23/1 đính kèm)	Cái	20,0					
37	Con lăn cao su tang trống dài , φ117x470mm	Con lăn cao su tang trống dài Ø117x470; Trục thép C45, vỏ cao su đúc (Chi tiết theo bản vẽ MK-NL-83/1 đính kèm)	Cái	20,0					
38	Con lăn cao su tang trống ngắn, φ80x280mm	Con lăn cao su tang trống ngắn Ø80x280; Trục thép C45, vỏ cao su đúc (Chi tiết theo bản vẽ MK-NL-84/1 đính kèm)	Cái	10,0					
39	Con lăn thép Ø108x800	Ø108x800; ; Trục thép C45; vỏ thép C20 (chi tiết theo bản vẽ MK-NL-10/1 đính kèm)	Cái	20,0					
40	Con lăn thép	Ø108x600; Trục thép C45; vỏ thép C20	Cái	10,0					

STT	Tên vật tư	Quy cách, đặc tính kỹ thuật	Đơn vị tính	Khối lượng	Nhà sản xuất/Xuất xứ (*)	Thời giao hàng	Đơn giá (đồng/đvt)	Thành tiền (đồng)	Ghi chú
	Ø108x600	(chi tiết bản vẽ MK-NL-05/1 đính kèm)							
41	Con lăn thép φ108x255mm	Kích thước: Ø108x255; Trục thép C45, vỏ thép C20 (Chi tiết theo bản vẽ MK-NL-40/1 đính kèm)	Cái	500,0					
42	Trục chủ động	Kích thước: Ø74x1070; Vật liệu: Thép 40X (Chi tiết theo bản vẽ MK-ĐV-06-15 đính kèm)	Trục	2,0					
43	Trục bị động	Kích thước: Ø74x943; Vật liệu: Thép 40X (chi tiết theo bản vẽ MK-ĐV-06-15 đính kèm)	Trục	2,0					
44	Máng rót than	Kích thước: R203x1670x14mm; Vật liệu: Thép SUS304 (chi tiết theo bản vẽ MK-LH-03-10/01 đính kèm)	Cái	8,0					
45	Máng rót than	Kích thước: R225x1775x6mm; Vật liệu: Thép C45 (chi tiết theo bản vẽ MK-LH-03-10/02 đính kèm)	Cái	8,0					
	Tổng								
	Thuế GTGT								
	Tổng cộng *(đã bao gồm thuế, phí và lệ phí)*								
	Bằng chữ:								

Ghi chú:

- (*) Đề nghị đơn vị báo giá chào đầy đủ nhà sản xuất và xuất xứ của hàng hóa. Nếu đơn vị báo giá không chào đầy đủ nội dung nêu trên thì mục hàng hóa của đơn vị báo giá không được xem xét;

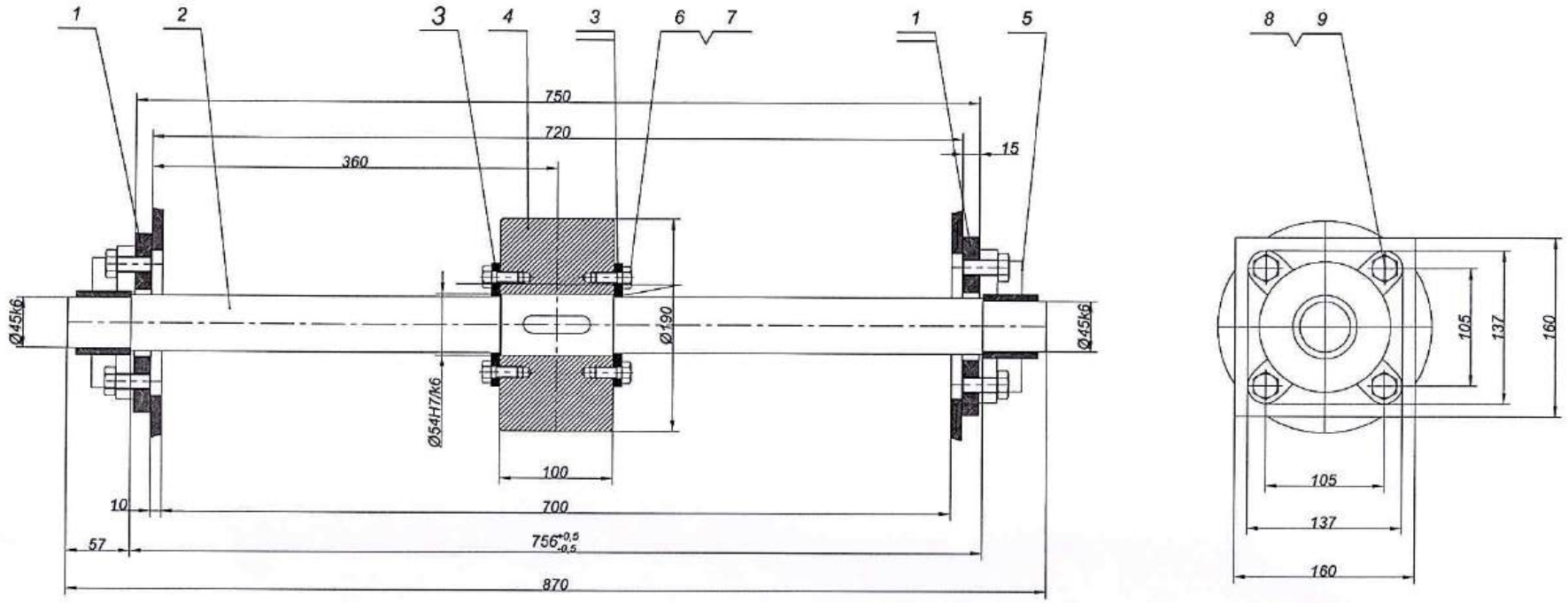

TT	Ký hiệu	Tên gọi	S.lg	Ghi chú
10	TCVN 2042 - 77	Vòng đệm 16	08	
9	TCVN 1889 - 76	Bu lông M16x40	08	
8	TCVN 2042 - 77	Vòng đệm 10	06	
7	TCVN 1889 - 76	Bu lông M10x30	06	
6	TCVN 150 - 64	Then bằng A16x10x60	01	
5	UCF 209	Gối đỡ	02	
4	CLĐX-00.004	Bánh tỳ	01	
3	CLĐX-00.003	Vành chặn	02	
2	CLĐX-00.002	Trục con lăn	01	
1	CLĐX-00.001	Bích hàn	02	

YÊU CẦU KỸ THUẬT/ CHÚ Ý

1. Chi tiết gia công đúng kích thước trên bản vẽ.
2. Bề mặt thiết bị không được rạn nứt, rỗ bề mặt.
3. Các cạnh sắc phải được làm cùng và mài nhẵn.
4. Các dung sai kích thước đảm bảo TCVN 2263:1-2007-C.

	Họ và tên	Chữ ký	Ngày
Thiết kế	Ng.X.Trường		
TP.KT.AT	Ng.Đức.Hậu		
P.GĐ	Vũ Văn Mão		

Hệ thống: Cấp than lò hơi

CON LĂN ĐỈ XÍCH
KÍCH THƯỚC: Ø190x870mm

CÔNG TY NHIỆT ĐIỆN ĐÔNG TRIỀU-TKV PHÒNG KỸ THUẬT-AN TOÀN		
Số. Lg	K.Lượng	Tỉ lệ
01	..... kg	1:2

Vật liệu: Thép C45

Số hiệu bản vẽ:
MK-LH-03-06/01

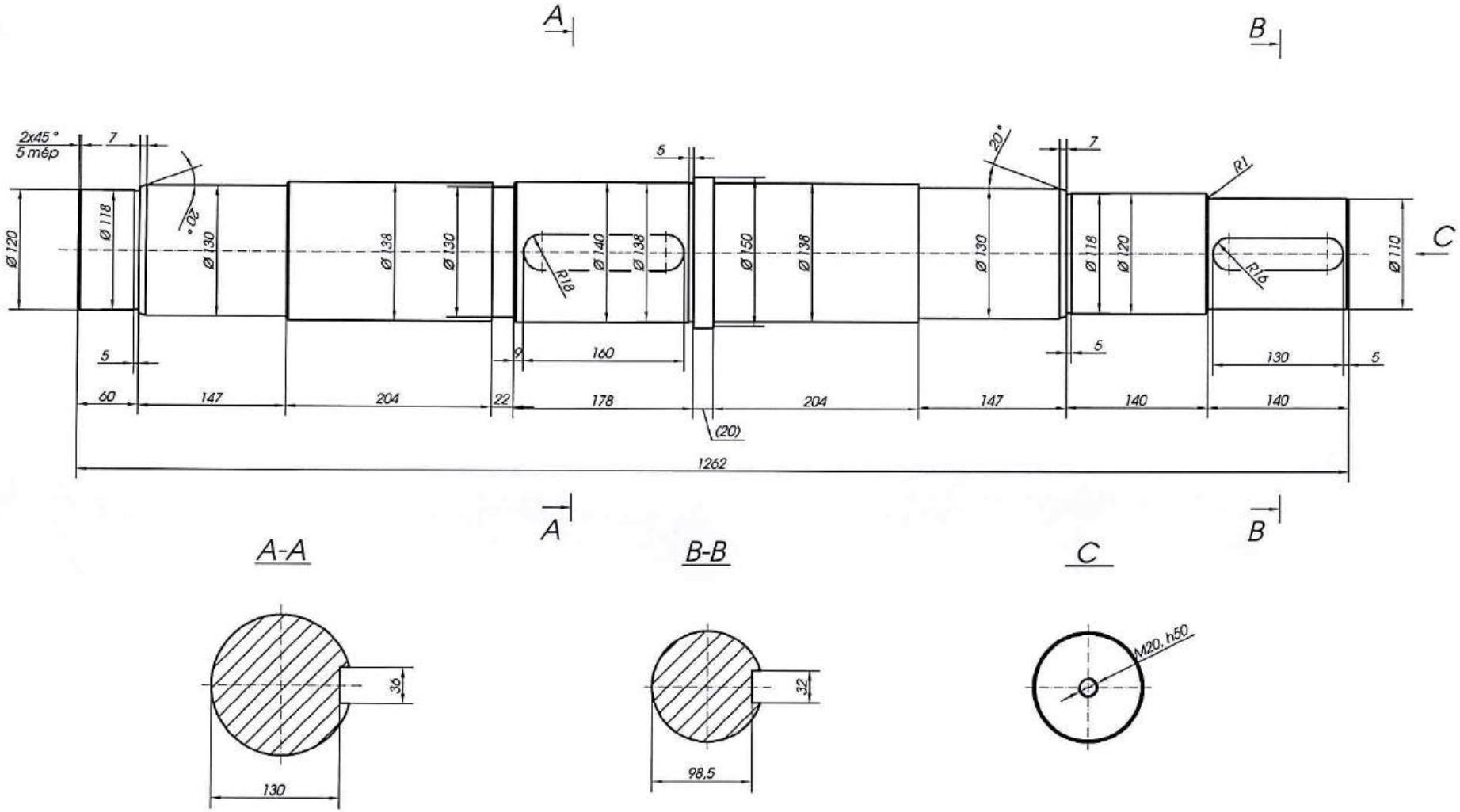

YÊU CẦU KỸ THUẬT/ CHÚ Ý

1. Chi tiết gia công đúng kích thước trên bản vẽ.
2. Bề mặt thiết bị không được rạn nứt, rỗ bề mặt.
3. Các cạnh sắc phải được làm cùng và mài nhẵn.
4. Các dung sai kích thước đảm bảo TCVN 2263:1-2007-C.
5. Lớp cao su bọc bề mặt có sẻ rãnh hình quả trám.

Chức vụ	Họ và tên	Chữ ký	Ngày
Thiết kế	Ng.X.Trường		
TP.KTAT	Ng.Đức.Hậu		
P.GĐ	Vũ Văn Mão		

Hệ thống: Cấp than lò hơi

TRỤC CHỦ ĐỘNG
QUY CÁCH: Ø150x1262mm

Vật liệu: Thép 40X

CÔNG TY NHIỆT ĐIỆN ĐÔNG TRIỀU-TKV
PHÒNG KỸ THUẬT-AN TOÀN

Số. Lg	K.Lượng	Tỉ lệ
01	45,5kg	1:2

Số hiệu bản vẽ:
MK-LH-03-15/01

Rz63 √(√)

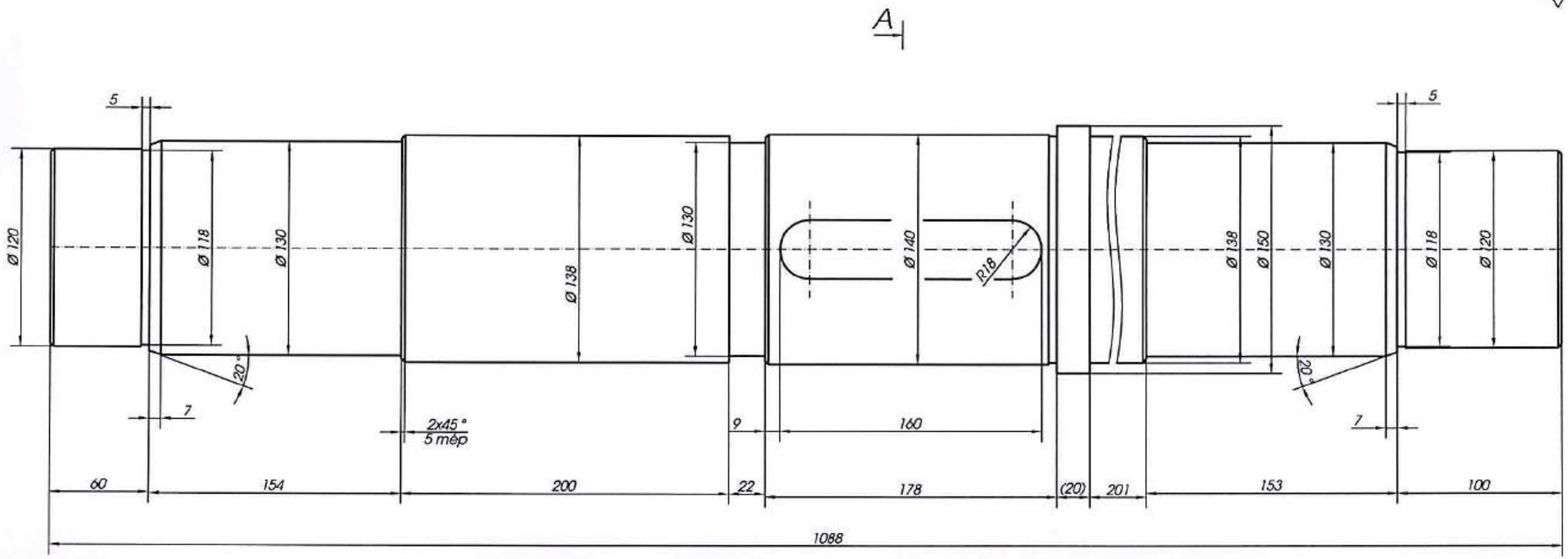

A-A

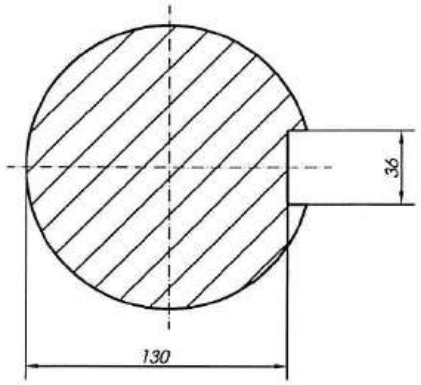

YÊU CẦU KỸ THUẬT/ CHÚ Ý

1. Chi tiết gia công đúng kích thước trên bản vẽ.
2. Bề mặt thiết bị không được rạn nứt, rỗ bề mặt.
3. Các cạnh sắc phải được làm cùng và mài nhẵn.
4. Các dung sai kích thước đảm bảo TCVN 2263:1-2007-C.
5. Lớp cao su bọc bề mặt có sẻ rãnh hình quả trám.

					Hệ thống: Cấp than lò hơi	
	Chức vụ	Họ và tên	Chữ ký	Ngày	TRỤC BỊ ĐỘNG QUY CÁCH Φ150x1088mm	CÔNG TY NHIỆT ĐIỆN ĐÔNG TRIỀU-TKV PHÒNG KỸ THUẬT-AN TOÀN
	Thiết kế	Ng.X.Trường				Số. Lg: 01 / K.Lượng: 127,7kg / Tỉ lệ: 1:5
	TP.KTAT	Ng.Đức.Hậu				
	P.GĐ	Vũ Văn Mão			Vật liệu: Thép 40X	Số hiệu bản vẽ: MK-LH-03-15/02

CÔNG TY NHIỆT ĐIỆN ĐÔNG TRIỀU-TKV - CHI NHÁNH TỔNG CÔNG TY ĐIỆN LỰC TKV - CTCP - M.S.D.N: 0104297034-006 - TP. ĐÔNG TRIỀU - T. QUẢNG NINH

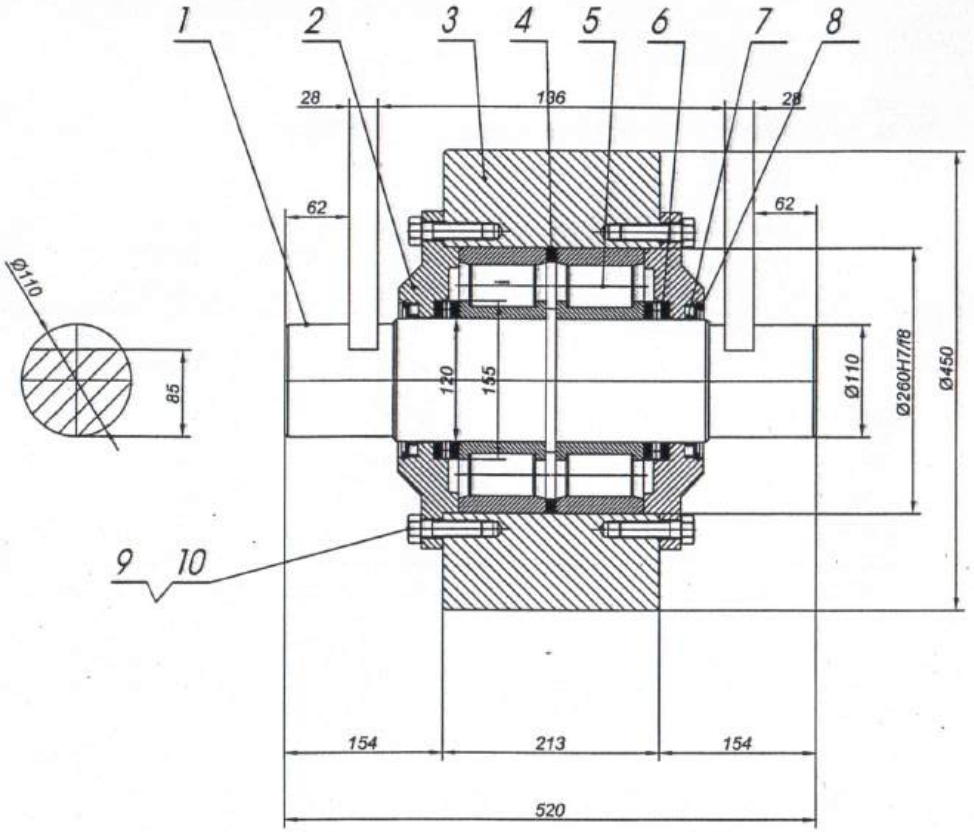

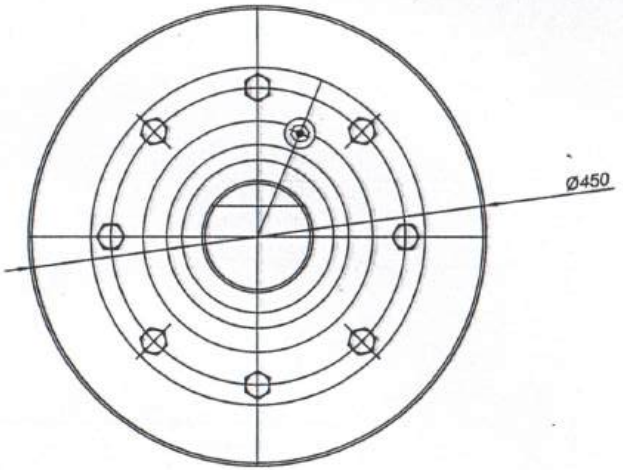

V.t	Ký hiệu	Tên gọi	S.lg	Ghi chú
10		Vòng chặn lỗ Ø 130	02	
9		Vòng chắn mỡ 120x150-12	02	
8		Vòng đệm 16	16	
7		Bu lông M16x50	16	
6		Vòng bi chặn-81124TN	02	
5		Vòng bi đỡ- NU2324 ECML	02	
4		Bạc cách	01	
3		Thân con lăn	01	
2		Nắp thủng	02	
1		Trục Ø 140x520	01	

YÊU CẦU KỸ THUẬT/ CHÚ Ý

1. Chi tiết gia công đúng kích thước trên bản vẽ.
2. Bề mặt thiết bị không được rạn nứt, rỗ bề mặt.
3. Các cạnh sắc phải được làm cùng và mài nhẵn.
4. Các dung sai kích thước đảm bảo TCVN 2263:1-2007-C.

Chức vụ	Họ và tên	Chữ ký	Ngày
Thiết kế	Ng.X.Trường		
TP.KTAT	Ng.Đức.Hậu		
P.GĐ	Ng. Văn Kỳ		

Hệ thống: Thải xỉ đáy lò hơi

CON LĂN ĐỠ
KÍCH THƯỚC Φ450x212mm

VL: THÉP 40XM

CÔNG TY NHIỆT ĐIỆN ĐÔNG TRIỀU-TKV
PHÒNG KỸ THUẬT-AN TOÀN

Số. Lg	K.Lượng	Tỉ lệ
01	267 kg	1:2

Số hiệu bản vẽ:
MK-LH-02-24/01

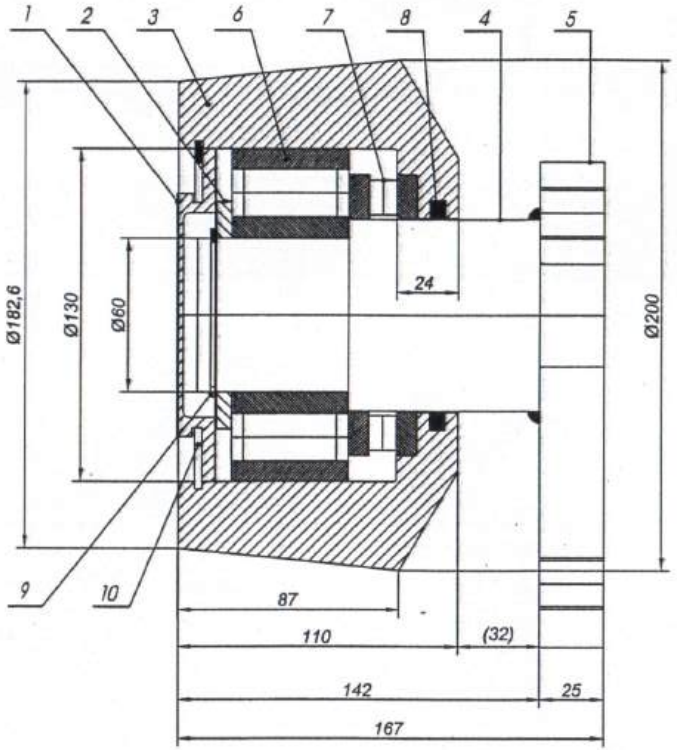

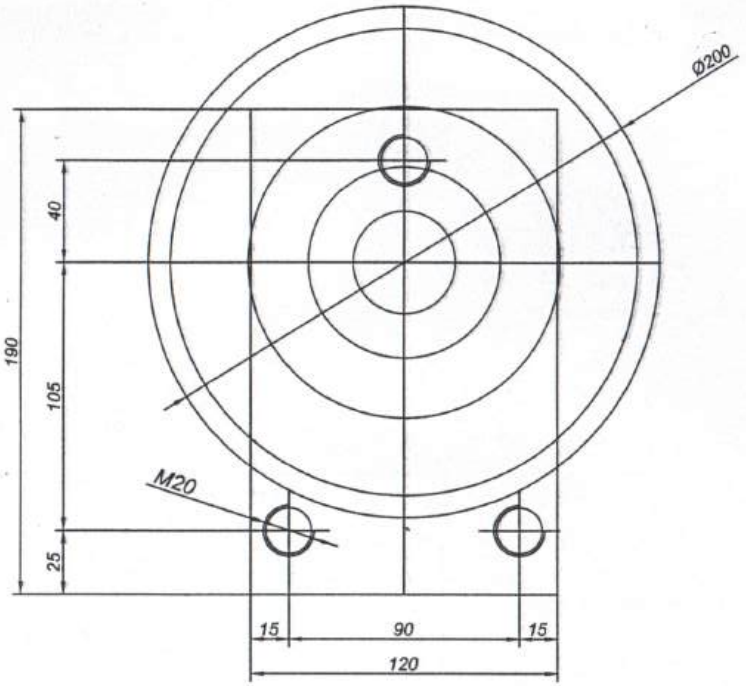

V.t	Ký hiệu	Tên gọi	S.lg	Ghi chú
10		Vòng chặn lỗ Ø 137x3mm	01	
9		Phe gai truc Ø 56x2mm	01	
8		Vòng tết	01	
7		Vòng bi chặn trục- 81215TN	01	
6		Vòng bi đỡ- NJ2312E	01	
5		Tấm bích	01	
4		Trục	01	
3		Thân con lăn	01	
2		Bạc chặn	01	
1		Nắp kín	01	

YÊU CẦU KỸ THUẬT/ CHÚ Ý

1. Chi tiết gia công đúng kích thước trên bản vẽ.
2. Bề mặt thiết bị không được rạn nứt, rỗ bề mặt.
3. Các cạnh sắc phải được làm cùng và mài nhẵn.
4. Các dung sai kích thước đảm bảo TCVN 2263:1-2007-C.

Chức vụ	Họ và tên	Chữ ký	Ngày
Thiết kế	Ng.X.Trường		
TP.KTAT	Ng.Đức.Hậu		
P.GĐ	Ng. Văn Kỳ		

Hệ thống: Thải xỉ đáy lò hơi

CON LĂN CHẶN
KÍCH THƯỚC Ø200x110mm

VL: THÉP 40XM

CÔNG TY NHIỆT ĐIỆN ĐỒNG TRIỀU-TKV
PHÒNG KỸ THUẬT-AN TOÀN

Số. Lg	K.Lượng	Tỉ lệ
01	36.5 kg	1:2

Số hiệu bản vẽ:
MK-LH-02-25/01

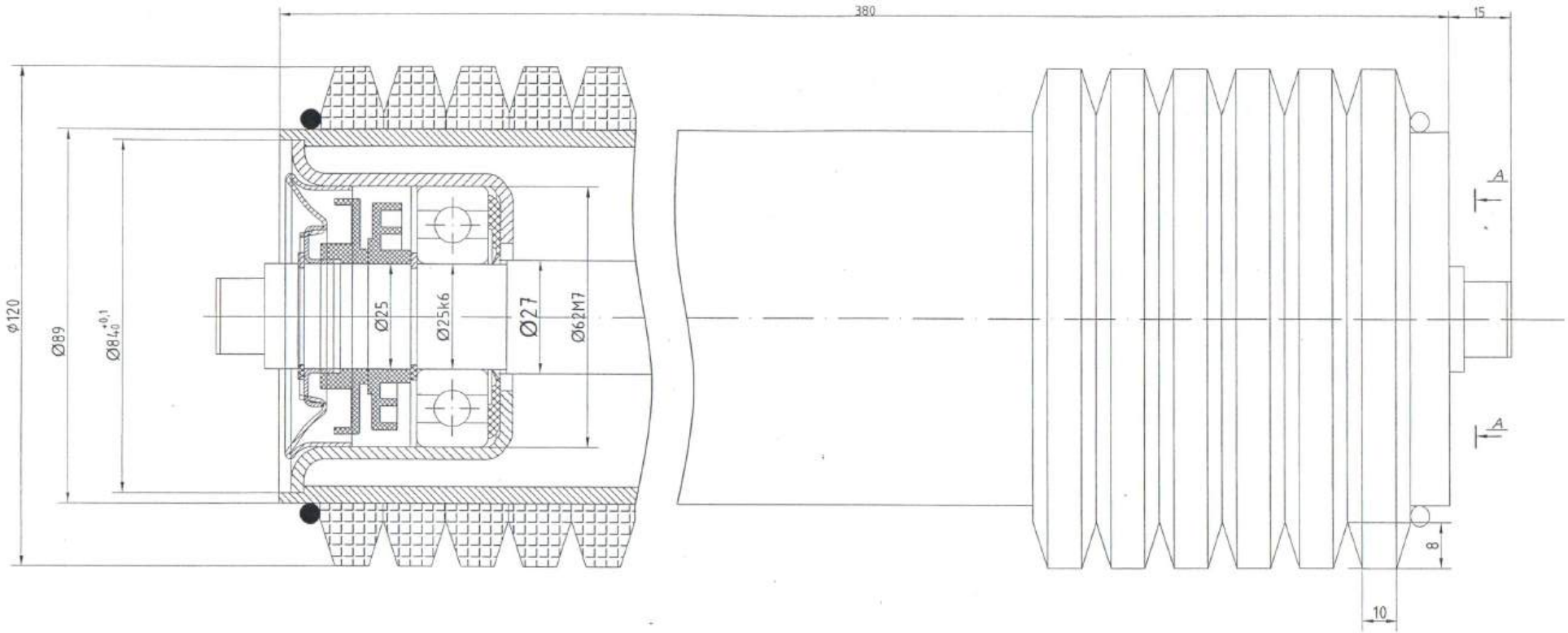

Yêu cầu kỹ thuật

1. Độ đảo của bề mặt Ø 89 so với đường trục không lớn hơn 0,5mm
2. Con lăn khi lắp xong phải quay trơn nhẹ nhàng được bằng tay

A - A

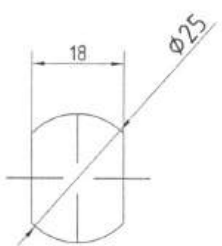

Chức vụ	Họ và tên	Chữ ký	Ngày
Ng. vẽ	Ng.Đ.Trung		
TP.KTAT	Ng.Đ.Hậu		
P.GĐ	V.P.Cường		

Hệ thống: Băng tải

Con lăn cao su giảm chấn Ø120x380

VL:

CÔNG TY NHIỆT ĐIỆN ĐÔNG TRIỀU-TKV
PHÒNG KỸ THUẬT-AN TOÀN

Số. Lg	K.Lượng	Tỉ lệ
	12kg	1:1

Số hiệu bản vẽ: MK-NL - 11/01

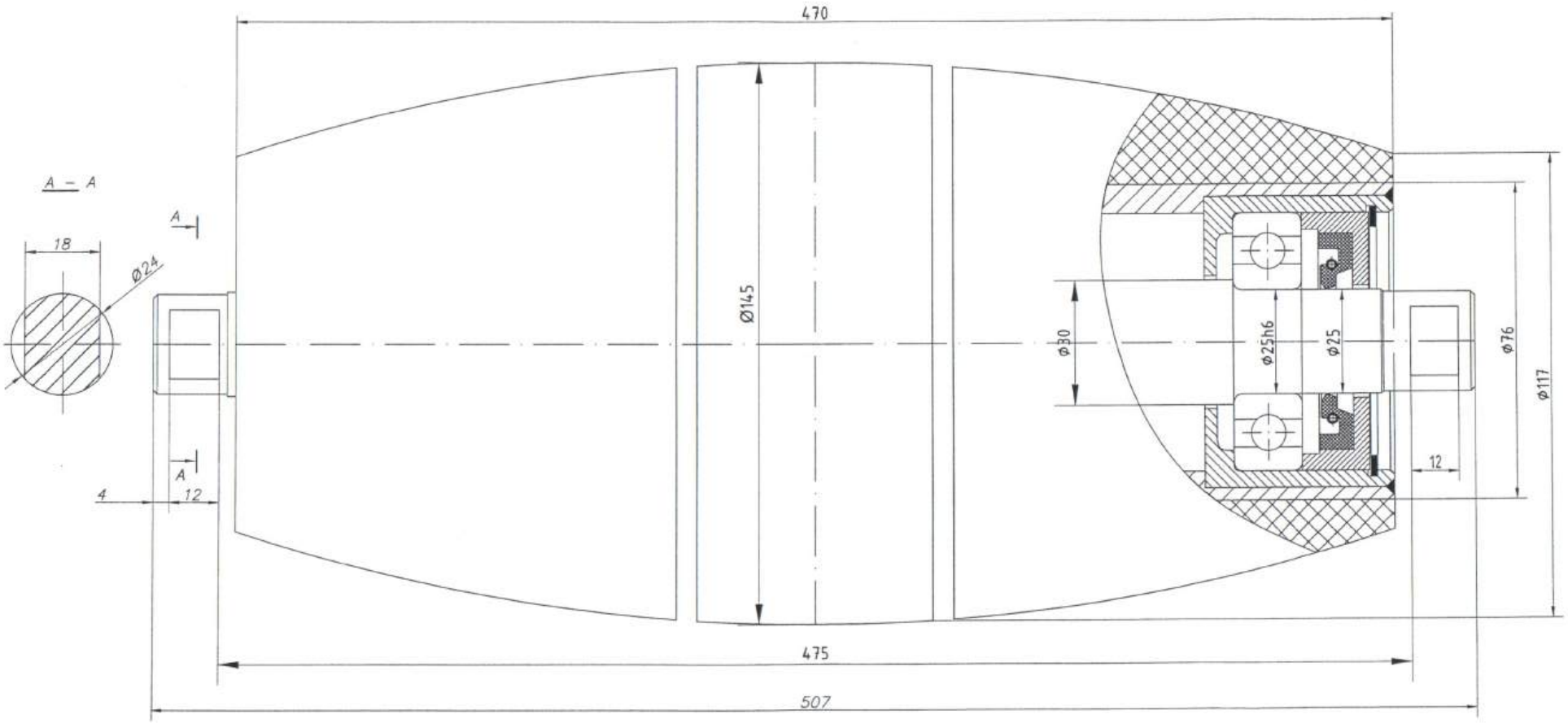

Yêu cầu kỹ thuật

1. Con lăn khi lắp xong phải quay trơn nhẹ nhàng được bằng tay
2. Trục thép C45, vỏ cao su đúc

Chức vụ	Họ và tên	Chữ ký	Ngày
Ng. vẽ	Ng.V.H.Long		
TP.KTAT	Ng.Đ.Hậu		
P.GĐ	V.P.Cường		

Hệ thống: Băng tải

Con lăn cao su tang trống Ø117x470

VL:

CÔNG TY NHIỆT ĐIỆN ĐÔNG TRIỀU-TKV
PHÒNG KỸ THUẬT-AN TOÀN

Số. Lg	K.Lượng	Tỉ lệ
	6kg	1:1

Số hiệu bản vẽ: MK-NL - 83/01

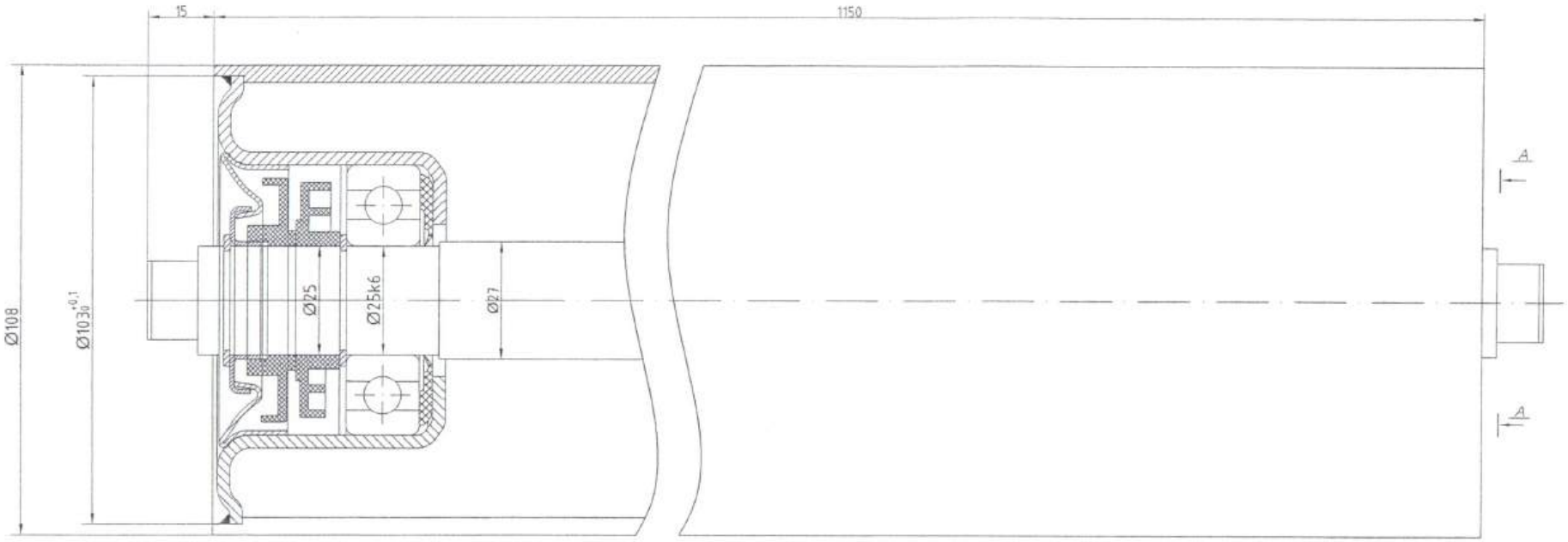

Yêu cầu kỹ thuật

1. Độ đảo của bề mặt ϕ 108 so với đường trục không lớn hơn 0,5mm
2. Con lăn khi lắp xong phải quay trơn nhẹ nhàng được bằng tay

A - A

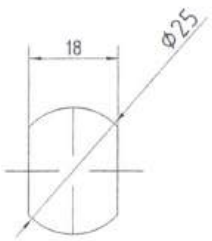

				Hệ thống: Băng tải		
Chức vụ	Họ và tên	Chữ ký	Ngày	Con lăn thép ϕ108x1150	CÔNG TY NHIỆT ĐIỆN ĐÔNG TRIỀU-TKV PHÒNG KỸ THUẬT-AN TOÀN	
Ng. vẽ	Ng.Đ.Trung				Số. Lg	K.Lượng	Tỉ lệ
TP.KTAT	Ng.Đ.Hậu					20kg	1:2
P.GĐ	V.P.Cường			VL:	Số hiệu bản vẽ: MK-NL - 03/01	

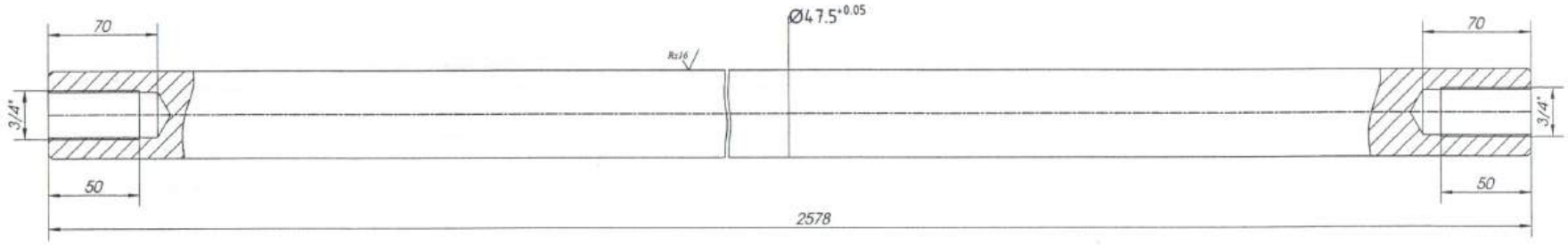

YÊU CẦU KỸ THUẬT:

- Chi tiết đi kèm bu lông 14x50 (8.8) 2 cái/1 trục
- Vòng đệm Ø21x76x8 2 cái/1 trục

Chức vụ	Họ và tên	Chữ ký	Ngày
Ng. vẽ	Ng.Đ.Trung		
TP.KTAT	Ng.Đ.Hậu		
P.GĐ	V.P.Cường		

Hệ thống: Máy nghiền than

Trục Ø47.5x2578

VL: Thép 40X

CÔNG TY NHIỆT ĐIỆN ĐÔNG TRIỀU-TKV
PHÒNG KỸ THUẬT-AN TOÀN

Số. Lg	K.Lượng	Tỉ lệ
	37kg	1:2

Số hiệu bản vẽ:
MK-NL - 06/01

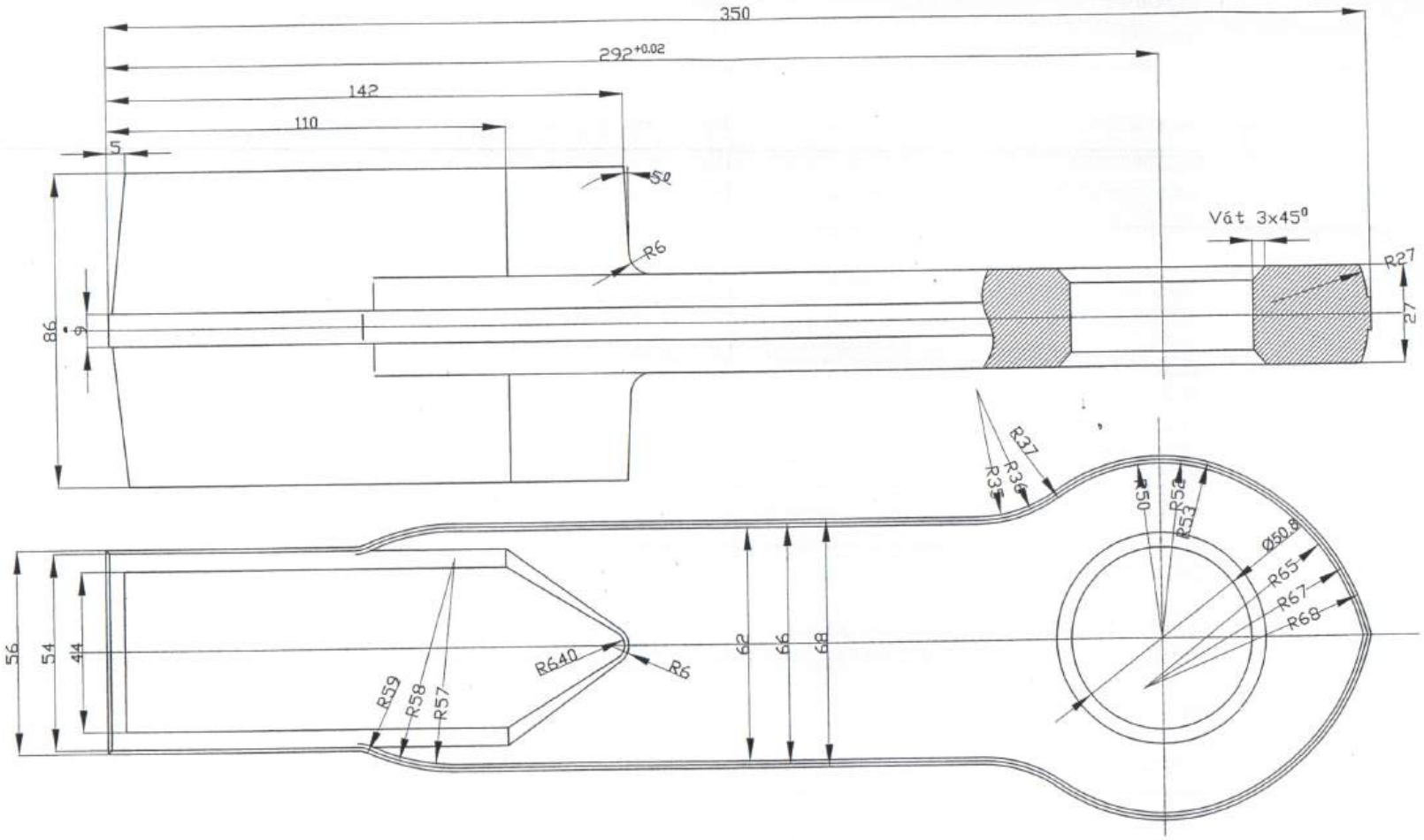

YÊU CẦU KỸ THUẬT:

- Trọng lượng mỗi quả búa là 7.3 kg ± 180g

Chức vụ	Họ và tên	Chữ ký	Ngày
Ng. vẽ	Ng.Đ.Trung		
TP.KTAT	Ng.Đ.Hậu		
P.GĐ	V.P.Cường		

Hệ thống: Máy nghiền than

BÚA NGHIỀN

CÔNG TY NHIỆT ĐIỆN ĐÔNG TRIỀU-TKV
PHÒNG KỸ THUẬT-AN TOÀN

Số. Lg	K.Lượng	Tỉ lệ
cái	7,3 kg	2.1

VL: Thép hợp kim C=2.31%-3,0%, Cr=24,05%-26%, Mo=0,32%-0,5%

Số hiệu bản vẽ: MK-NL - 30/01

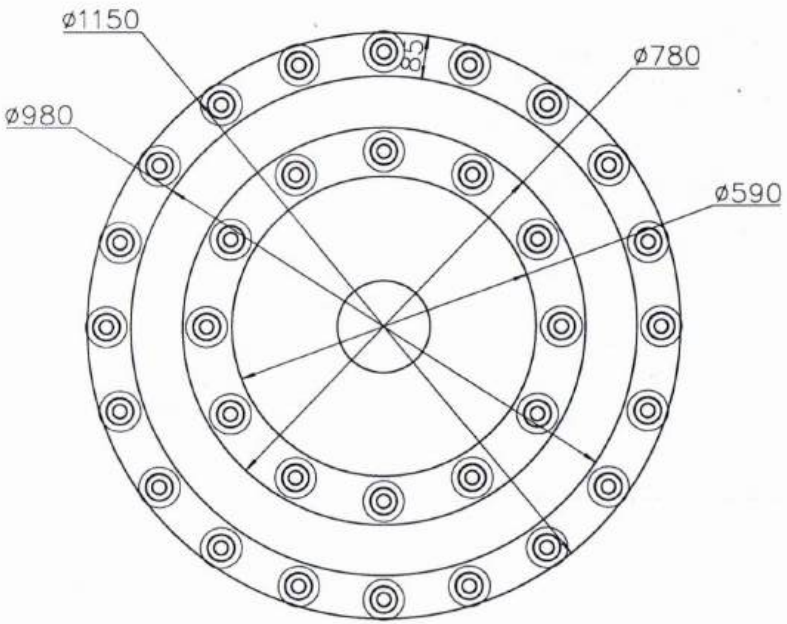

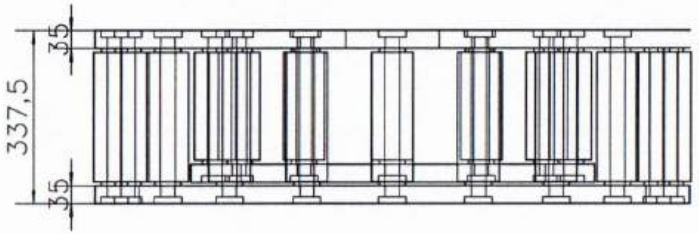

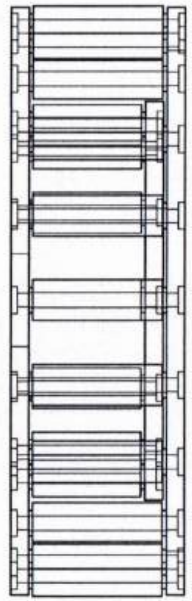

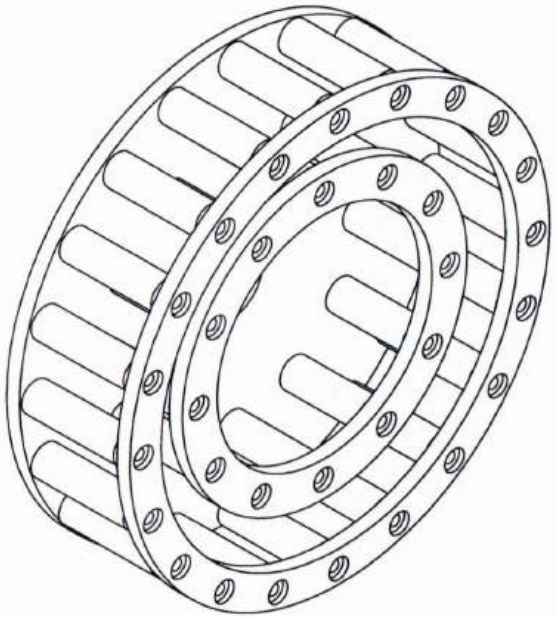

1. Thiết bị sau gia công, phủ lớp chống mài mòn phía ngoài lồng, lắp búa nghiền đáp ứng cấp cân bằng động G6,3 theo tiêu chuẩn quốc gia TCVN 6373 : 1998
2. Đơn vị mm
3. Áp dụng cấp dung sai TCVN 2263–1: 2007–m

				Hệ thống xử lý đá vôi		
Chức vụ	Họ và tên	Chữ ký	Ngày	KHUNG LỒNG NGOÀI MÁY NGHIỀN ĐÁ VÔI THỨ CẤP A	CÔNG TY NHIỆT ĐIỆN ĐÔNG TRIỀU–TKV PHÒNG KỸ THUẬT–AN TOÀN	
Thiết kế	Ng.Bá Mạnh				Số lượng	Khối lượng	Tỉ lệ
TP.KTAT	Ng.Đức.Hậu				02		1:14
P.GĐ	Ng. Đức Hùng			VL: C45	Số hiệu bản vẽ MK–ĐV–11–01	

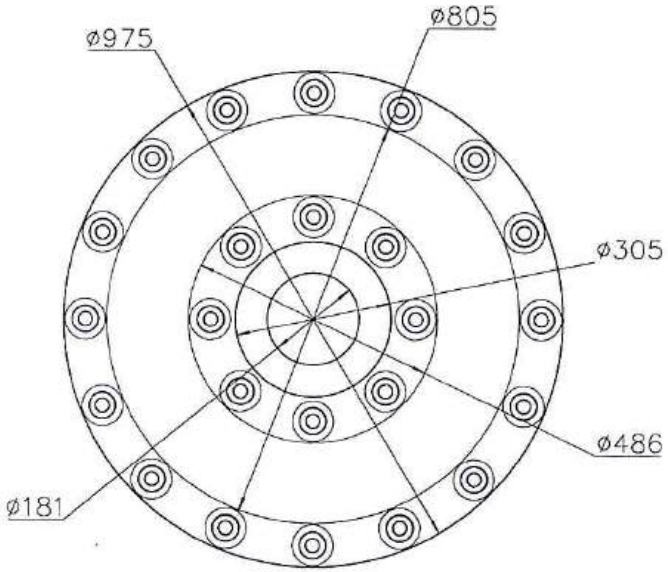

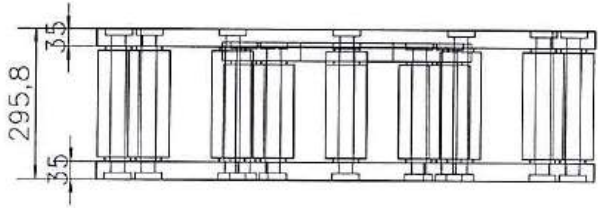

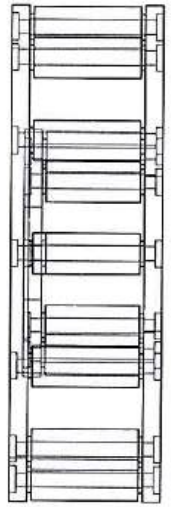

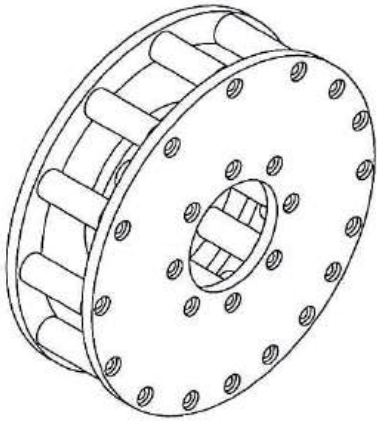

1. Thiết bị sau gia công, phủ lớp chống mài mòn phía ngoài lồng, lắp búa nghiền đáp ứng cấp cân bằng động G6,3 theo tiêu chuẩn quốc gia TCVN 6373 : 1998
2. Đơn vị mm
3. Áp dụng cấp dung sai TCVN 2263–1: 2007–m

Chức vụ	Họ và tên	Chữ ký	Ngày
Thiết kế	Ng.Bá Mạnh		
TP.KTAT	Ng. Đức.Hậu		
P.GĐ	Ng. Đức Hùng		

Hệ thống xử lý đá vôi

KHUNG LỒNG TRONG MÁY NGHIỀN ĐÁ VÔI THỨ CẤP A

CÔNG TY NHIỆT ĐIỆN ĐÔNG TRIỀU–TKV
PHÒNG KỸ THUẬT–AN TOÀN

Số Lượng	Khối lượng	Tỉ lệ
02		1:14

VL: C45

Số hiệu bản vẽ: MK–ĐV–11–06

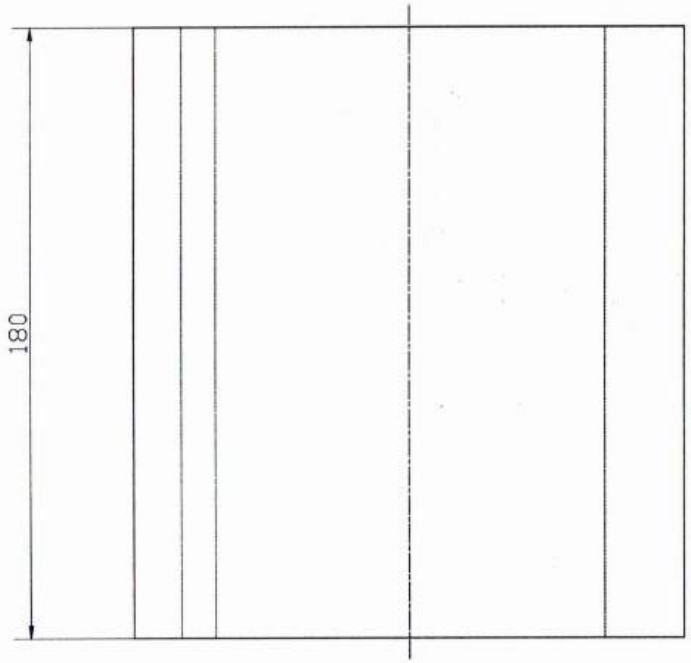

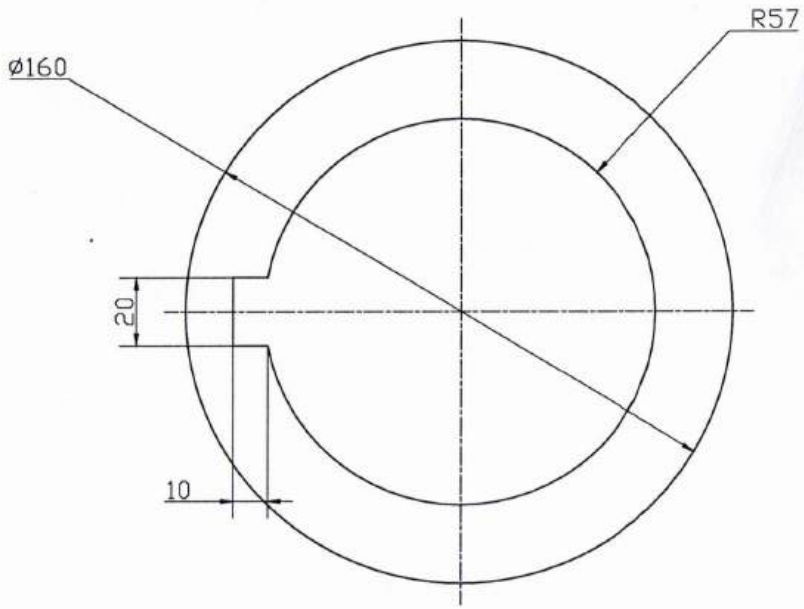

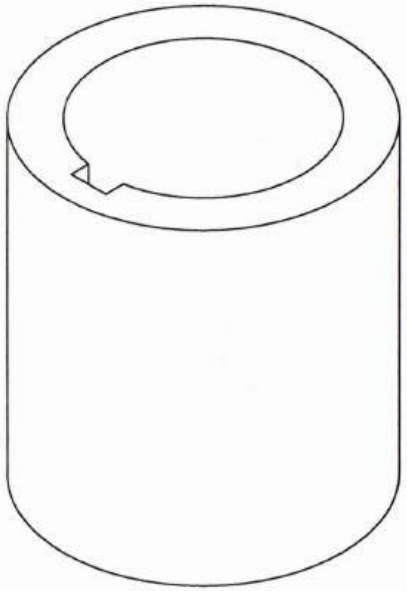

YÊU CẦU KT:

1 Thiết bị sau gia công, phủ lớp chống mài mòn phía ngoài
2 - Đơn vị : mm
3 - Áp dụng cấp dung sai TCVN 2263-1:2007-m

					Hệ thống xử lý đá vôi
Chức vụ	Họ và tên	Chữ ký	Ngày	Lồng lót của lồng trong	CÔNG TY NHIỆT ĐIỆN ĐÔNG TRIỀU-TKV PHÒNG KỸ THUẬT-AN TOÀN
Thiết kế	Ng.Bá Mạnh				Số lượng / K.Lượng / Tỉ lệ: 1:14
TP.KTAT	Ng.Đức.Hậu				
P.GĐ	Ng.Đức Hùng			VL: C45	Số hiệu bản vẽ: MK-ĐV-11-04

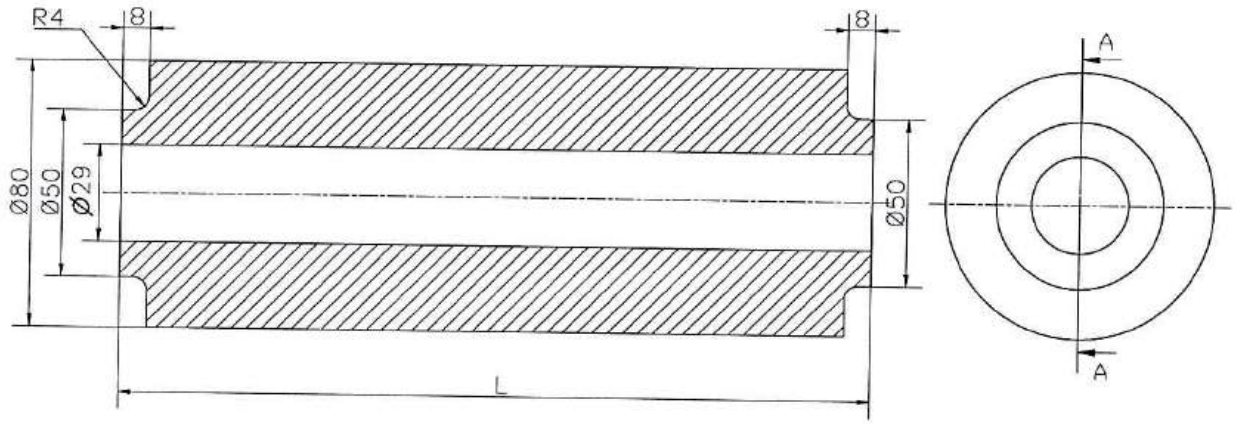

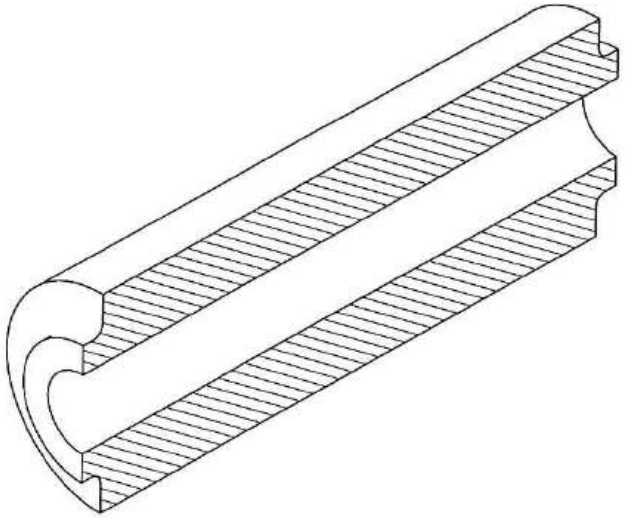

YÊU CẦU KT:

- Vật liệu xác định theo vật mẫu kèm theo
- Độ chênh lệch về trọng lượng giữa các quả búa không quá 0.03 kg
- Mỗi búa có 1 Gu dông M20 rời,hai đầu có ren cấp bền 12.8,
- Mỗi búa gồm 1 E cu M20 lục giác có phe gài chống tới cấp bền 12.8, 1 E cu trên có chốt hãm lục giác.

- Đơn vị: mm
- Áp dụng cấp dung sai TCVN 2263-1:2007-m

Vật liệu: Thép YX28H2				
	Chất	Unit	Tỉ lệ	Ghi chú
1	Si	%	0,20 -0,45	
2	Mn	%	1,20-1,60	
3	Cr	%	0,80-1,20	
4	Mo	%	0,15-0,30	
5	C	%	0,25-0,35	
6	S	%	≤ 0,025	
7	P	%	≤ 0,025	

Thông tin búa nghiền			
No	CHIỀU DÀI (L)	CHIỀU DÀI GUZONG	S.LƯỢNG
1	224	296,5	12
2	267.5	340	20
3	200	272,5	8
4	225.8	298,3	16

Chức vụ	Họ và tên	Chữ ký	Ngày
Thiết kế	Ng.Bá Mạnh		
TP.KTAT	Ng. Đức.Hậu		
P.GĐ	Ng. Đức Hùng		

Hệ thống xử lý đá vôi

Búa nghiền đá vôi dạng lồng

CÔNG TY NHIỆT ĐIỆN ĐÔNG TRIỀU-TKV
PHÒNG KỸ THUẬT-AN TOÀN

Số lượng	K.Lượng	Tỉ lệ
		1:2

VL: THÉP YX28H2

Số hiệu bản vẽ
MK-ĐV-11-05

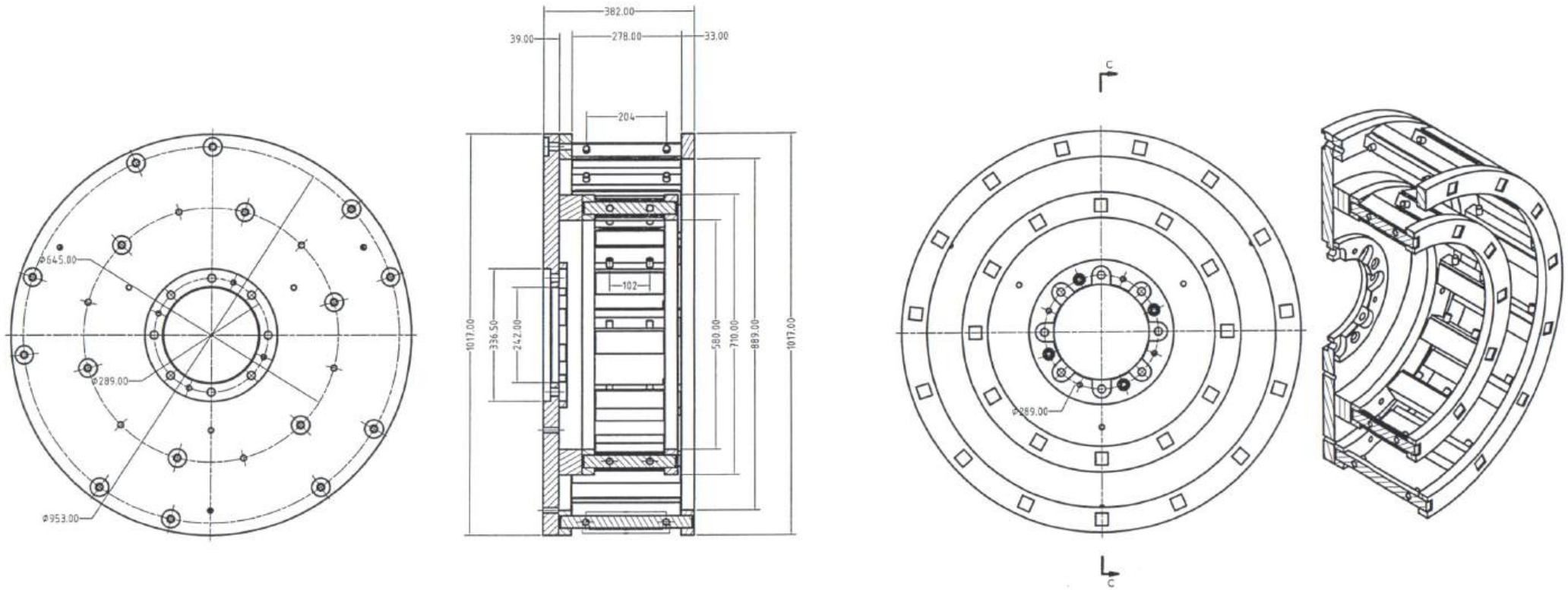

1. Thiết bị sau gia công, lắp búa nghiền đáp ứng cấp cân bằng động G6,3 theo tiêu chuẩn quốc gia TCVN 6373 : 1998
2. Đơn vị: mm
3. Áp dụng cấp dung sai TCVN 2263-1:2007-m

Chức vụ	Họ và tên	Chữ ký	Ngày	Hệ thống xử lý đá vôi
Thiết kế	Ng.H.V.Long			KHUNG LỒNG NGOÀI MÁY NGHIỀN ĐÁ VÔI
TP.KTAT	Ng.Đức.Hậu			
P.GĐ	V.Phú.Cường			VL: C45

CÔNG TY NHIỆT ĐIỆN ĐÔNG TRIỀU-TKV PHÒNG KỸ THUẬT-AN TOÀN		
Số. Lg	K.Lượng	Tỉ lệ
01		1:14
Số hiệu bản vẽ: MK-ĐV-07-01		

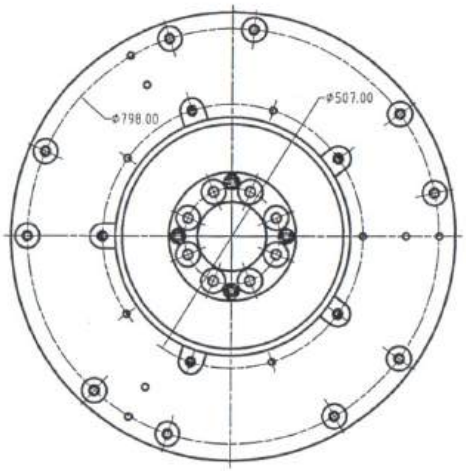

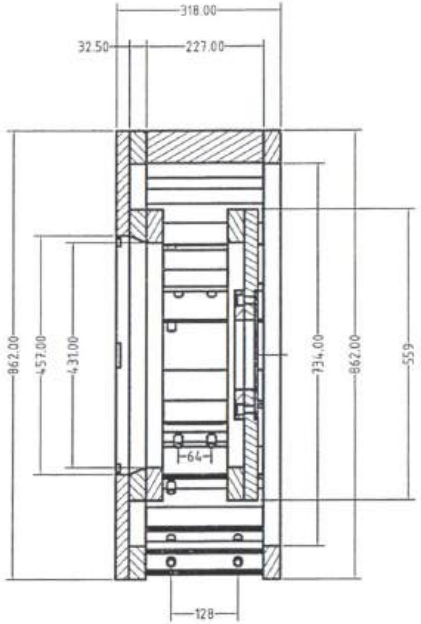

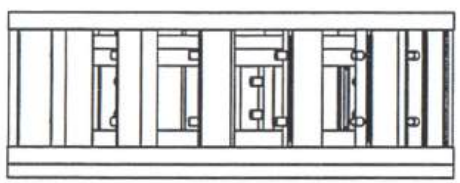

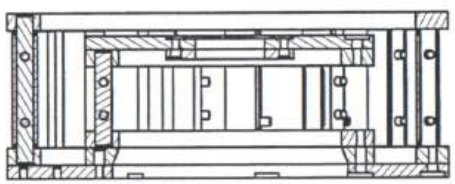

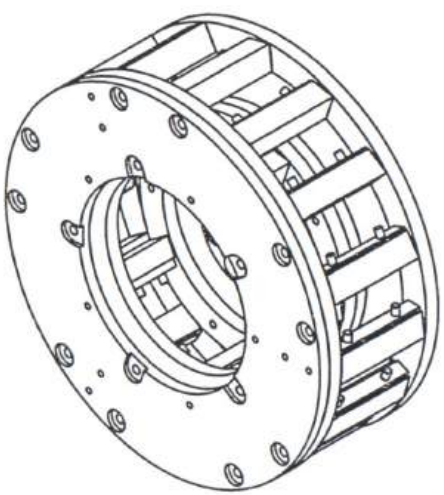

1. Thiết bị sau gia công, lắp búa nghiền đáp ứng cấp cân bằng động G6,3 theo tiêu chuẩn quốc gia TCVN 6373 : 1998
2. Đơn vị: mm
3. Áp dụng cấp dung sai TCVN 2263-1:2007-m

Chức vụ	Họ và tên	Chữ ký	Ngày	Hệ thống xử lý đá vôi
Thiết kế	Ng.H.V.Long			KHUNG LỒNG TRONG MÁY NGHIỀN ĐÁ VÔI
TP.KTAT	Ng.Đức.Hậu			
P.GĐ	V.Phú.Cường			VL: C45

CÔNG TY NHIỆT ĐIỆN ĐÔNG TRIỀU-TKV PHÒNG KỸ THUẬT-AN TOÀN		
Số. Lg	K.Lượng	Tỉ lệ
01		1:14
Số hiệu bản vẽ: MK-ĐV-07-02		

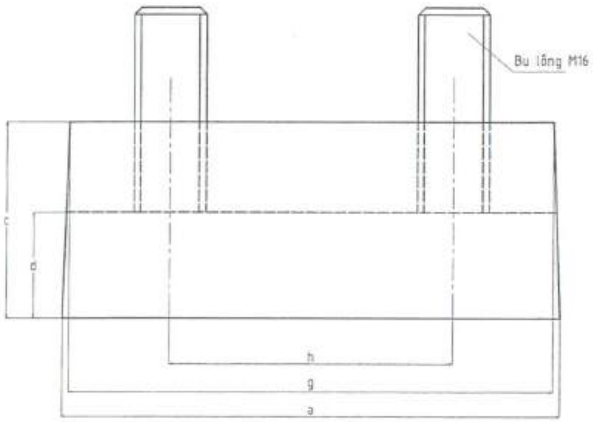

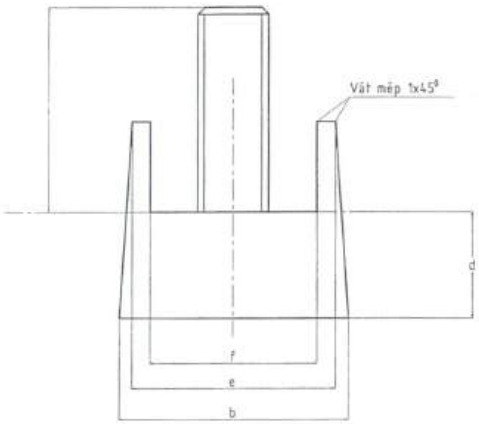

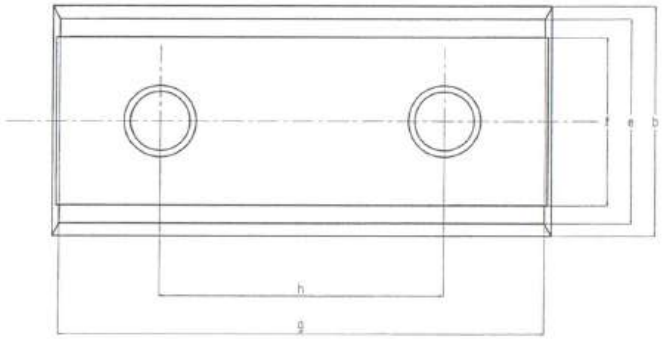

Vật liệu: Thép hợp kim				
	Chất	Đơn vị	Tỉ lệ	Ghi chú
1	C	%	2,4-2,5	
2	Si	%	1,00-1,10	
3	Cr	%	25-26	
4	Mo	%	0,50-0,52	
5	Ni	%	0,74-0,76	
6	Mn	%	0,62-0,63	
7	W	%	0,34-0,35	

YÊU CẦU KT:

- Độ chênh lệch về trọng lượng giữa các quả búa không quá 0.03 kg
- Mỗi búa có 2 Bu lông M16, cấp bền 12.8, được đúc cùng với búa
- Mỗi búa gồm 2 Ê cu M16 có chống tròi cấp bền 12.8
- Đơn vị: mm
- Áp dụng cấp dung sai TCVN 2263-1:2007-m

THÔNG SỐ CHI TIẾT BÚA NGHIỀN ĐÁ VÔI

STT	Tên, quy cách vật tư	Vật liệu	Kích thước									Đơn vị	Số lượng	Ghi chú
			a	b	c	d	e	f	g	h	i			
1	Thanh đập hàng 1		124,2	63,1	58	32,5	53	35,5	122,2	64	60	Cái	05	
2	Thanh đập hàng 2		173,6	63,1	58	32,5	53	35,5	171,6	102	60	Cái	12	
3	Thanh đập hàng 3		224,8	63,1	58	33,1	53	35,5	222,8	128	60	Cái	15	
4	Thanh đập hàng 4		275,5	63,1	58	33,1	53	35,5	273,5	204	60	Cái	15	

Chức vụ	Họ và tên	Chữ ký	Ngày
Thiết kế	Ng.H.V.Long		
TP.KTAT	Ng.Đức.Hậu		
P.GĐ	V.Phú.Cường		

Hệ thống xử lý đá vôi

Thanh đập máy nghiền đá vôi dạng lồng

VL: THÉP HỢP KIM

CÔNG TY NHIỆT ĐIỆN ĐÔNG TRIỀU-TKV
PHÒNG KỸ THUẬT-AN TOÀN

Số. Lg	K.Lượng	Tỉ lệ
		1:2

Số hiệu bản vẽ: MK-ĐV-07-03

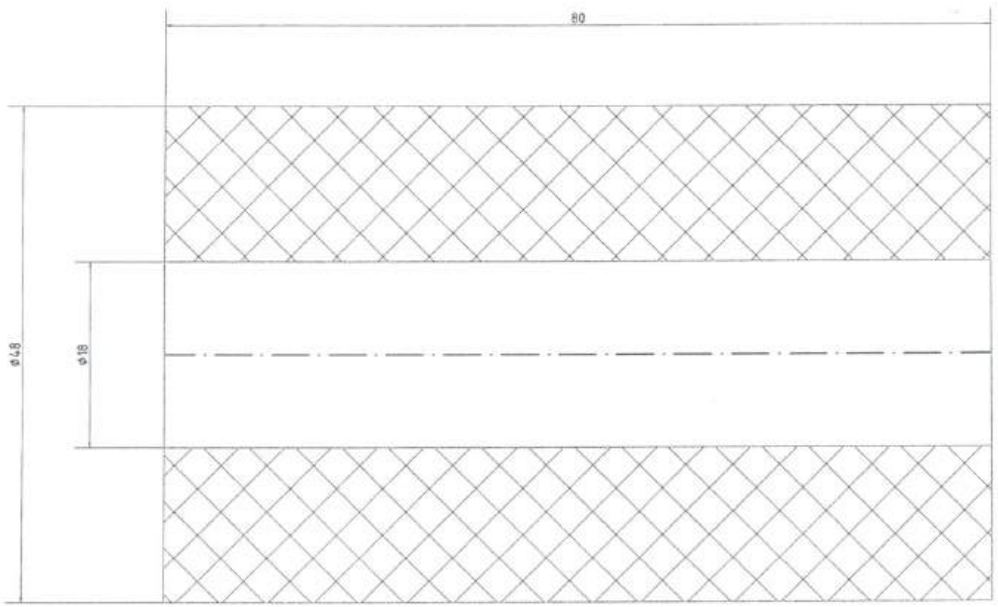

1. Đơn vị: mm
2. Áp dụng cấp dung sai TCVN 2263-12007-m

Chức vụ	Họ và tên	Chữ ký	Ngày	Hệ thống xử lý đá vôi
Thiết kế	Ng.H.V.Long			Con lăn nhựa
TP.KTAT	Ng.Đức.Hậu			
P.GĐ	V.Phú.Cường			VL: Nhựa PA

CÔNG TY NHIỆT ĐIỆN ĐÔNG TRIỀU-TKV
PHÒNG KỸ THUẬT-AN TOÀN

Số. Lg	K.Lượng	Tỉ lệ
		2:1

Số hiệu bản vẽ:
MK-ĐV-03-01

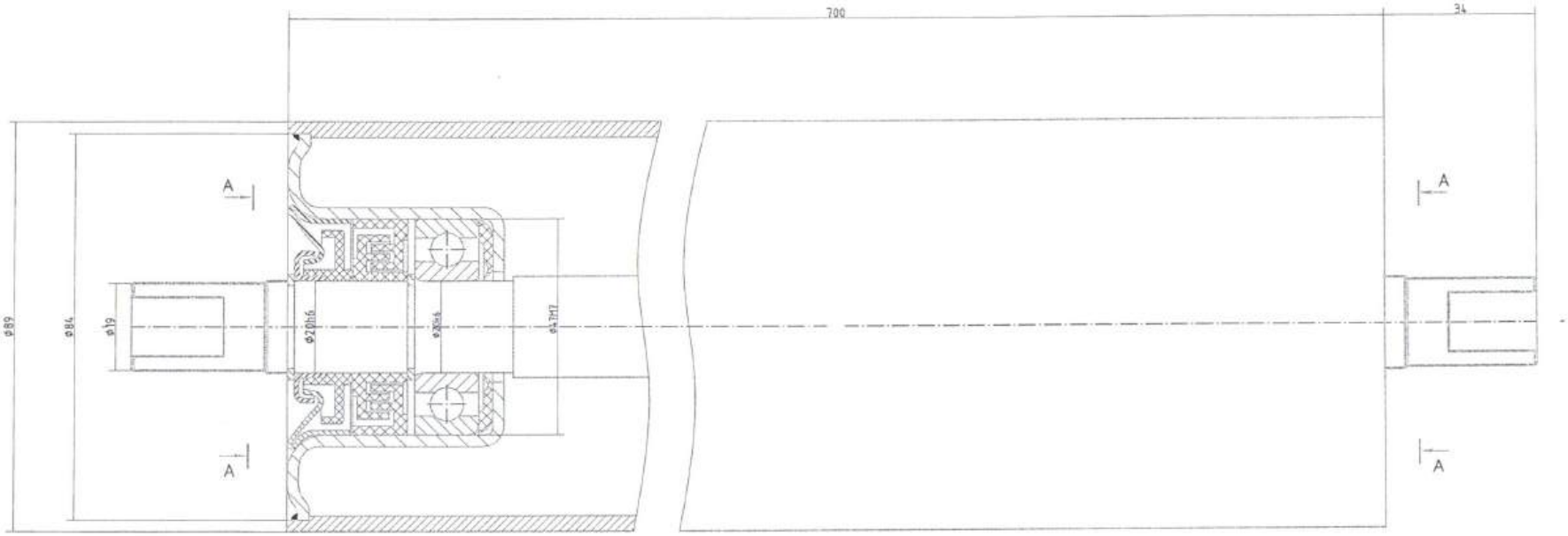

A — A

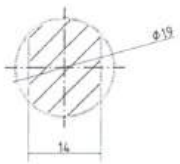

Yêu cầu kỹ thuật:
1. Trục thép C45, vỏ thép C20
2. Áp dụng cấp dung sai TCVN 2263-1:2007-m
3. Con lăn khi lắp xong phải quay trơn tru nhẹ nhàng bằng tay
4. Đơn vị: mm

Chức vụ	Họ và tên	Chữ ký	Ngày
Thiết kế	Ng.H.V.Long		
TP.KTAT	Ng.Đức.Hậu		
P.GĐ	V.Phú.Cường		

Hệ thống xử lý đá vôi

Con lăn thép Ø89x700

CÔNG TY NHIỆT ĐIỆN ĐÔNG TRIỀU-TKV
PHÒNG KỸ THUẬT-AN TOÀN

Số. Lg	K.Lượng	Tỉ lệ
		1:5

Số hiệu bản vẽ:
MK-ĐV-03-02

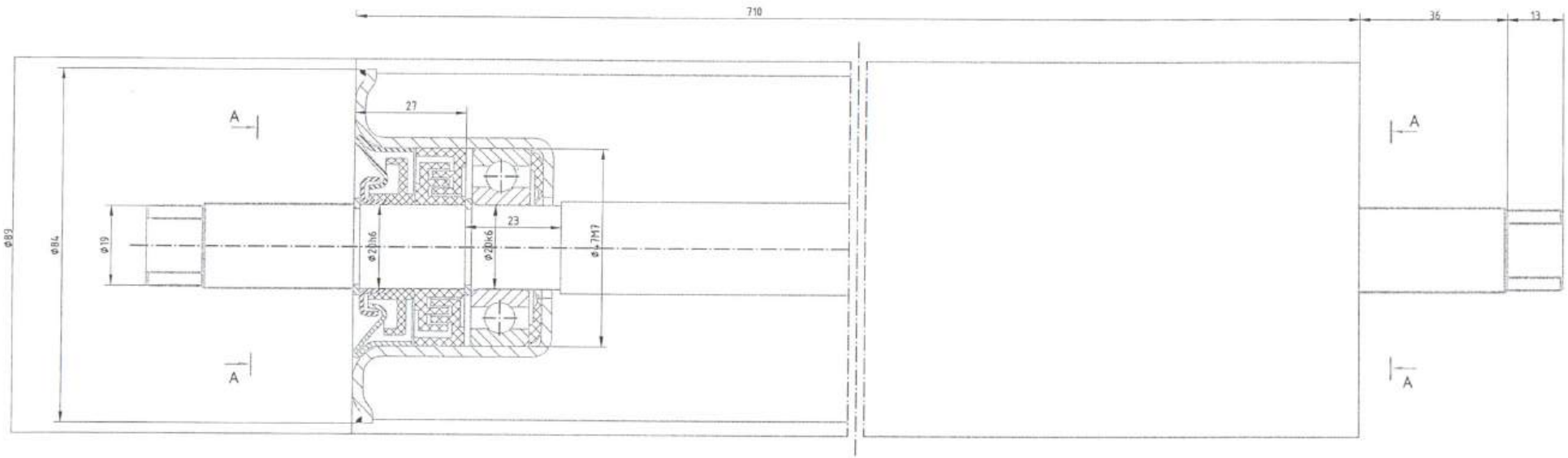

A – A

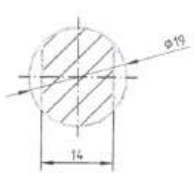

Yêu cầu kỹ thuật:
1. Trục thép C45, vỏ thép C20
2. Áp dụng cấp dung sai TCVN 2263-1:2007-m
3. Con lăn khi lắp xong phải quay trơn tru nhẹ nhàng bằng tay
4. Đơn vị: mm

Chức vụ	Họ và tên	Chữ ký	Ngày
Thiết kế	Ng.H.V.Long		
TP.KTAT	Ng.Đức.Hậu		
P.GĐ	V.Phú.Cường		

Hệ thống xử lý đá vôi

Con lăn thép Ø89x710

CÔNG TY NHIỆT ĐIỆN ĐÔNG TRIỀU-TKV
PHÒNG KỸ THUẬT-AN TOÀN

Số. Lg	K.Lượng	Tỉ lệ
60		1:5

Số hiệu bản vẽ
MK-ĐV-03-03

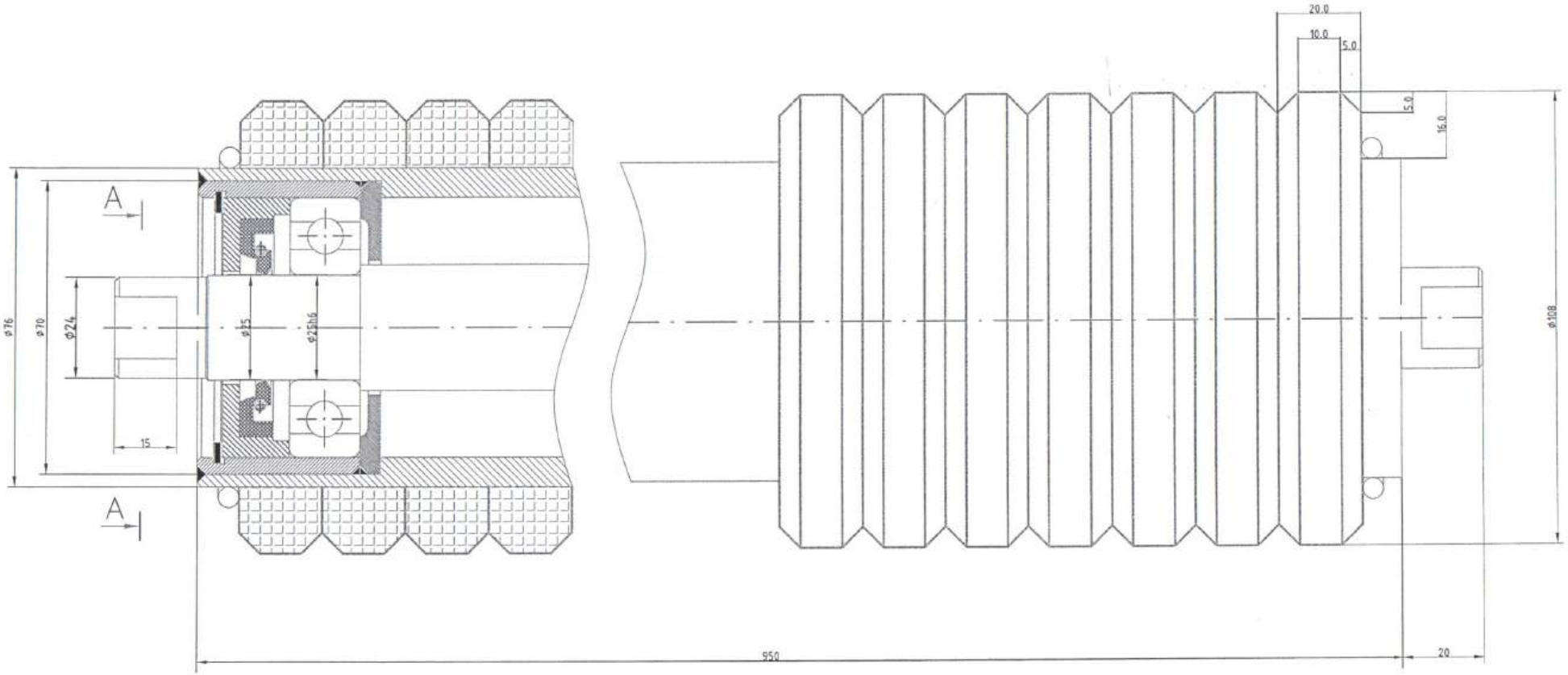

A—A

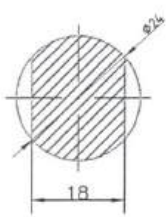

Yêu cầu kỹ thuật:
1. Trục thép C45
2. Áp dụng cấp dung sai TCVN 2263-1:2007-m
3. Con lăn khi lắp xong phải quay trơn tru nhẹ nhàng bằng tay
4. Đơn vị: mm

Chức vụ	Họ và tên	Chữ ký	Ngày
Thiết kế	Ng.H.V.Long		
TP.KTAT	Ng.Đức.Hậu		
P.GĐ	V.Phú.Cường		

Hệ thống xử lý đá vôi

Con lăn cao su Ø108x950

VL: Thép C20

CÔNG TY NHIỆT ĐIỆN ĐÔNG TRIỀU-TKV
PHÒNG KỸ THUẬT-AN TOÀN

Số. Lg	K.Lượng	Tỉ lệ
60		1:5

Số hiệu bản vẽ:
MK-ĐV-01-01

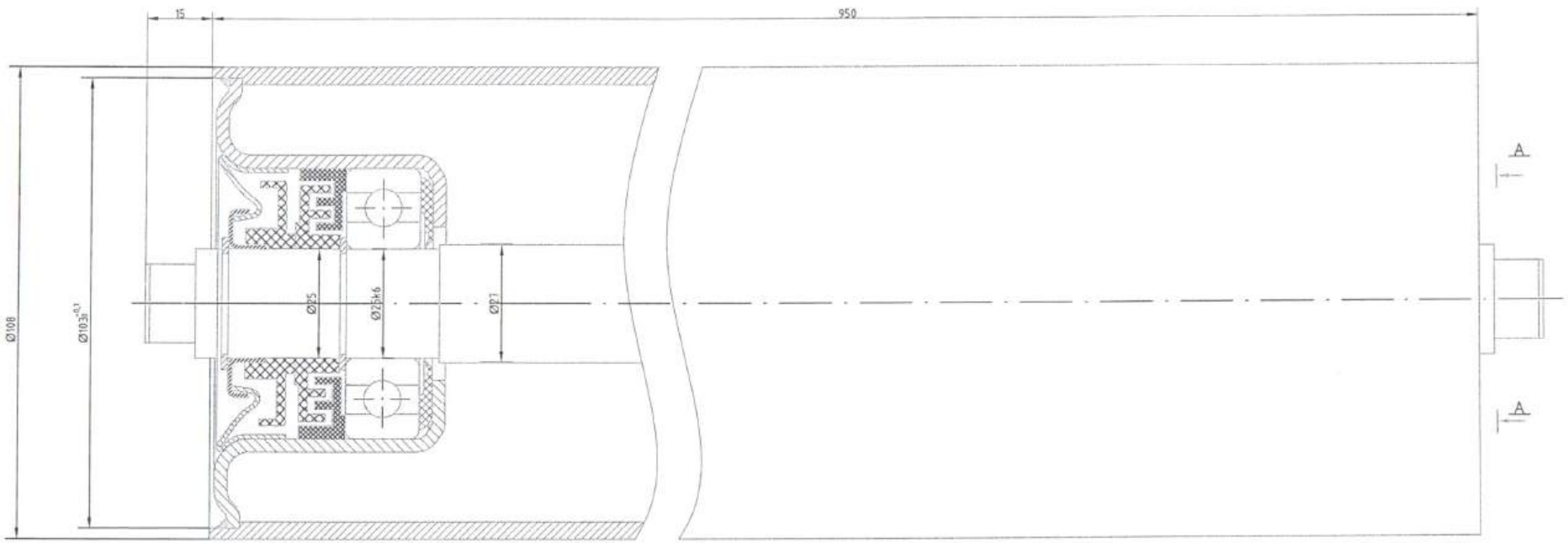

A – A

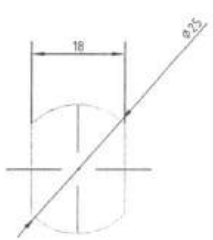

Yêu cầu kỹ thuật:
1. Trục thép C45, vỏ thép C20
2. Áp dụng cấp dung sai TCVN 2263-1:2007-m
3. Con lăn khi lắp xong phải quay trơn tru nhẹ nhàng bằng tay
4. Đơn vị: mm

Chức vụ	Họ và tên	Chữ ký	Ngày
Thiết kế	Ng.H.V.Long		
TP.KTAT	Ng.Đức.Hậu		
P.GĐ	V.Phú.Cường		

Hệ thống xử lý đá vôi

Con lăn thép Ø108x950

CÔNG TY NHIỆT ĐIỆN ĐÔNG TRIỀU-TKV
PHÒNG KỸ THUẬT-AN TOÀN

Số. Lg	K.Lượng	Tỉ lệ
60		1:5

Số hiệu bản vẽ:
MK-ĐV-01-02

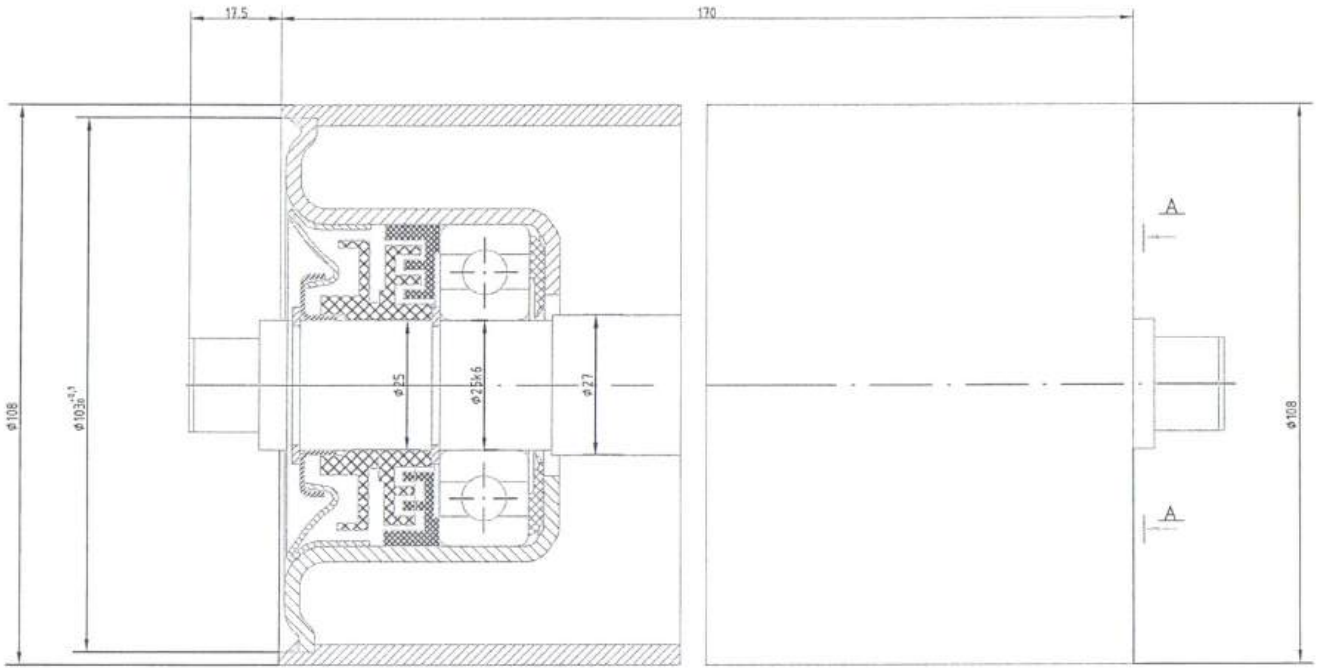

A – A

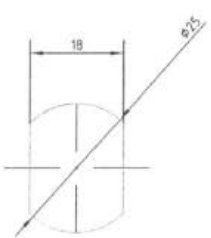

Yêu cầu kỹ thuật:
1. Trục thép C45, vỏ thép C20
2. Áp dụng cấp dung sai TCVN 2263-1:2007-m
3. Con lăn khi lắp xong phải quay trơn tru nhẹ nhàng bằng tay
4. Đơn vị: mm

Chức vụ	Họ và tên	Chữ ký	Ngày
Thiết kế	Ng.H.V.Long		
TP.KTAT	Ng.Đức.Hậu		
P.GĐ	V.Phú.Cường		

Hệ thống xử lý đá vôi

Con lăn thép Ø108x170

CÔNG TY NHIỆT ĐIỆN ĐÔNG TRIỀU-TKV
PHÒNG KỸ THUẬT-AN TOÀN

Số. Lg	K.Lượng	Tỉ lệ
60		1:5

Số hiệu bản vẽ:
MK-ĐV-01-03

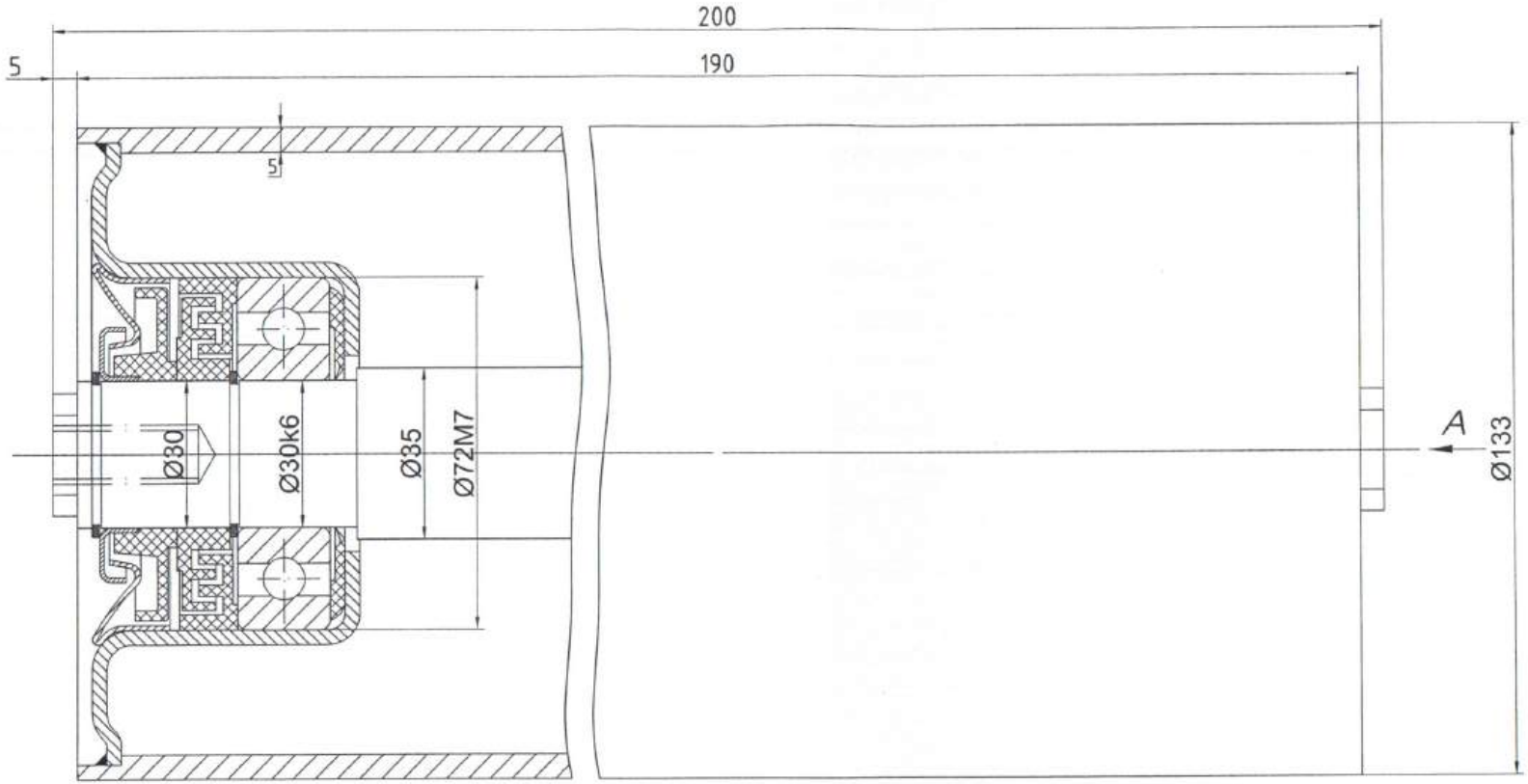

Yêu cầu kỹ thuật

1. Độ đảo của bề mặt ϕ 133 so với đường trục không lớn hơn 0,5mm
2. Con lăn khi lắp xong phải quay trơn nhẹ nhàng được bằng tay

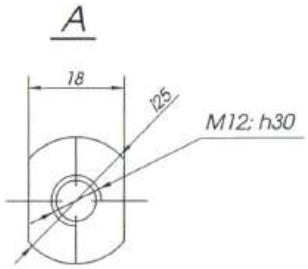

					Hệ thống: Băng tải		
Chức vụ	Họ và tên	Chữ ký	Ngày		Con lăn thép ϕ133x190	CÔNG TY NHIỆT ĐIỆN ĐỒNG TRIỀU-TKV PHÒNG KỸ THUẬT-AN TOÀN	
Ng. vẽ	Ng.Đ.Trung					Số. Lg	K.Lượng	Tỉ lệ
							7.8kg	2:1
TP.KTAT	Ng.Đ.Hậu							
P.GĐ	V.P.Cường				VL:	Số hiệu bản vẽ: MK-NL - 12/01	

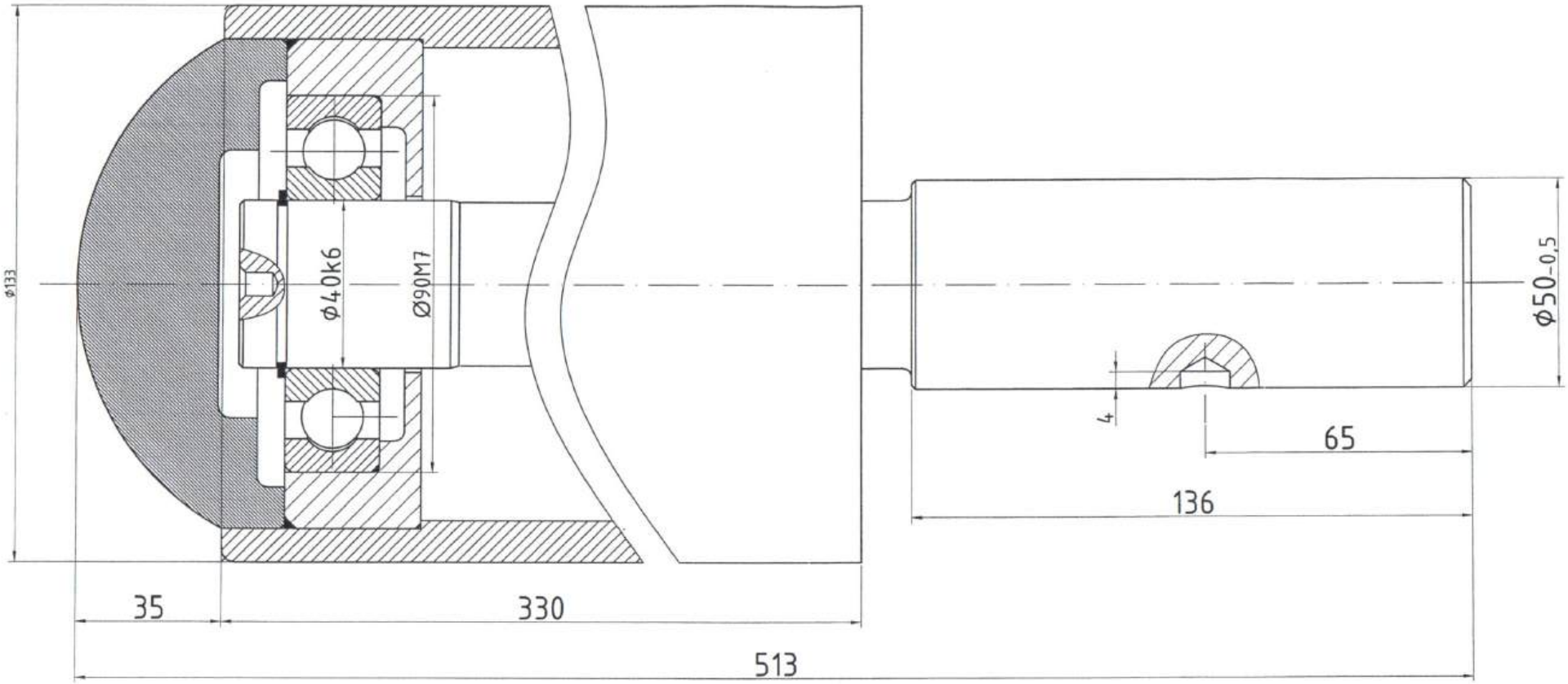

Yêu cầu kỹ thuật

1. Độ đảo của bề mặt Φ 133 so với đường trục không lớn hơn 0,5mm
2. Con lăn khi lắp xong phải quay trơn nhẹ nhàng được bằng tay
3. Trục thép C45, vỏ thép C20

Chức vụ	Họ và tên	Chữ ký	Ngày
Ng. vẽ	Ng.V.H. Long		
TP.KTAT	Ng.Đ.Hậu		
P.GĐ	V.P.Cường		

Hệ thống: Băng tải

Con lăn thép cuộn đóng mở băng Φ133x330

VL:

CÔNG TY NHIỆT ĐIỆN ĐÔNG TRIỀU-TKV
PHÒNG KỸ THUẬT-AN TOÀN

Số. Lg	K.Lượng	Tỉ lệ
	36.6kg	1:2

Số hiệu bản vẽ: MK-NL - 13/01

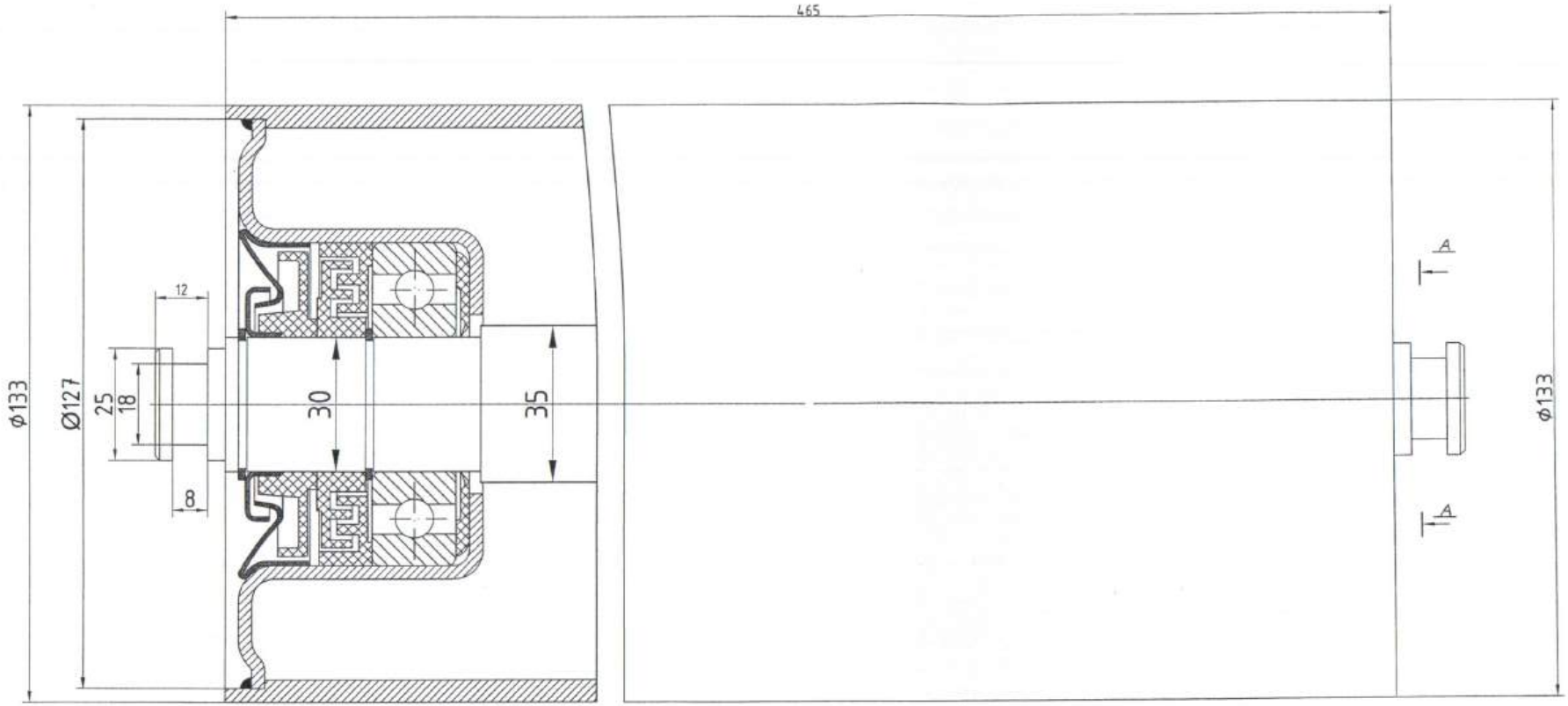

Yêu cầu kỹ thuật

1. Độ đảo của bề mặt Ø133 so với đường trục không lớn hơn 0,5mm
2. Con lăn khi lắp xong phải quay trơn nhẹ nhàng được bằng tay

A - A

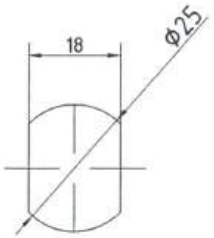

Chức vụ	Họ và tên	Chữ ký	Ngày
Ng. vẽ	Ng.Đ.Trung		
TP.KTAT	Ng.Đ.Hậu		
P.GĐ	V.P.Cường		

Hệ thống: Băng tải

Con lăn thép Ø133x465

VL:

CÔNG TY NHIỆT ĐIỆN ĐÔNG TRIỀU-TKV
PHÒNG KỸ THUẬT-AN TOÀN

Số. Lg	K.Lượng	Tỉ lệ
	14.5kg	1:2

Số hiệu bản vẽ:
MK-NL - 22/01

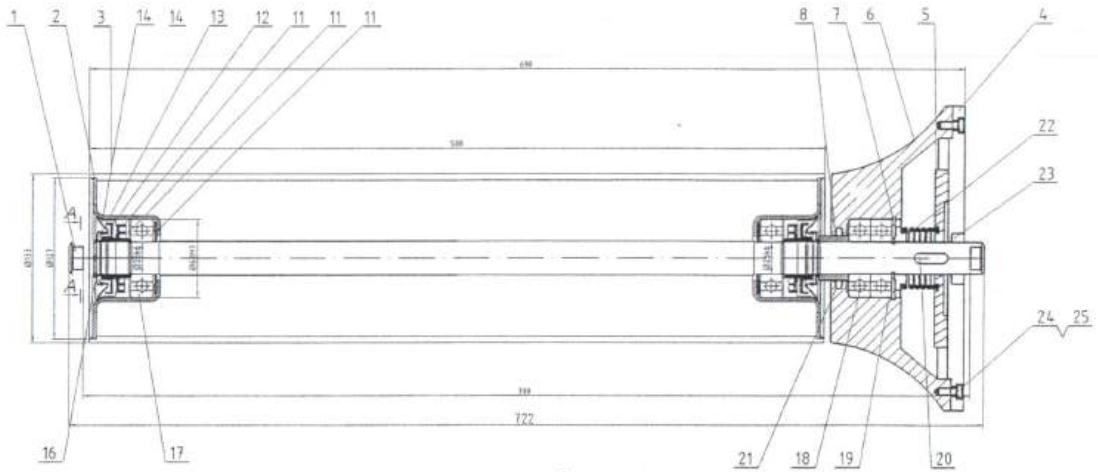

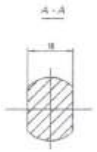

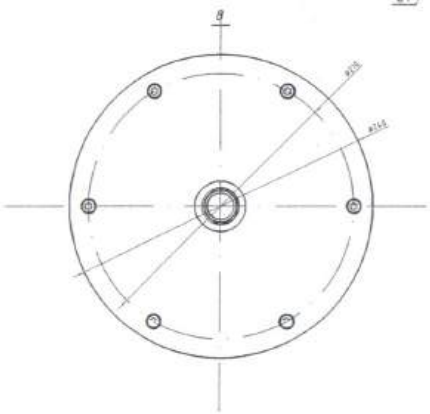

14		Vít đầu chìm m6x16	6	TCVN 54 - 86
13		Phớt 25x40x7	1	
12		Lò xo Φ50xΦ3-60	1	
11		Bạc	1	
10		Đĩa đỡ	1	
9		Nắp tỳ	2	
8		Đĩa cản	1	
7		Nắp chặn trong	2	
6		Bánh chặn tải	1	
5		Nắp chắn bụi	2	
4		Nắp chắn bụi	2	
3		Trục	1	
2		Vỏ con lăn	1	
1		Cốc ổ	2	
V.trí	Ký hiệu	Tên gọi		Ghi chú

Yêu cầu kỹ thuật

1. Độ đảo của bề mặt Φ 133 so với đường trục không lớn hơn 0,5mm
2. Con lăn khi lắp xong phải quay trơn nhẹ nhàng được bằng tay

Chức vụ	Họ và tên	Chữ ký	Ngày
Ng. vẽ	Ng.Đ.Trung		
TP.KTAT	Ng.Đ.Hậu		
P.GĐ	V.P.Cường		

Hệ thống: Băng tải

Con lăn thép định tâm Φ133x580

VL:

CÔNG TY NHIỆT ĐIỆN ĐÔNG TRIỀU-TKV
PHÒNG KỸ THUẬT-AN TOÀN

Số. Lg	K.Lượng	Tỉ lệ
	34.2kg	1:2

Số hiệu bản vẽ: MK-NL - 07/01

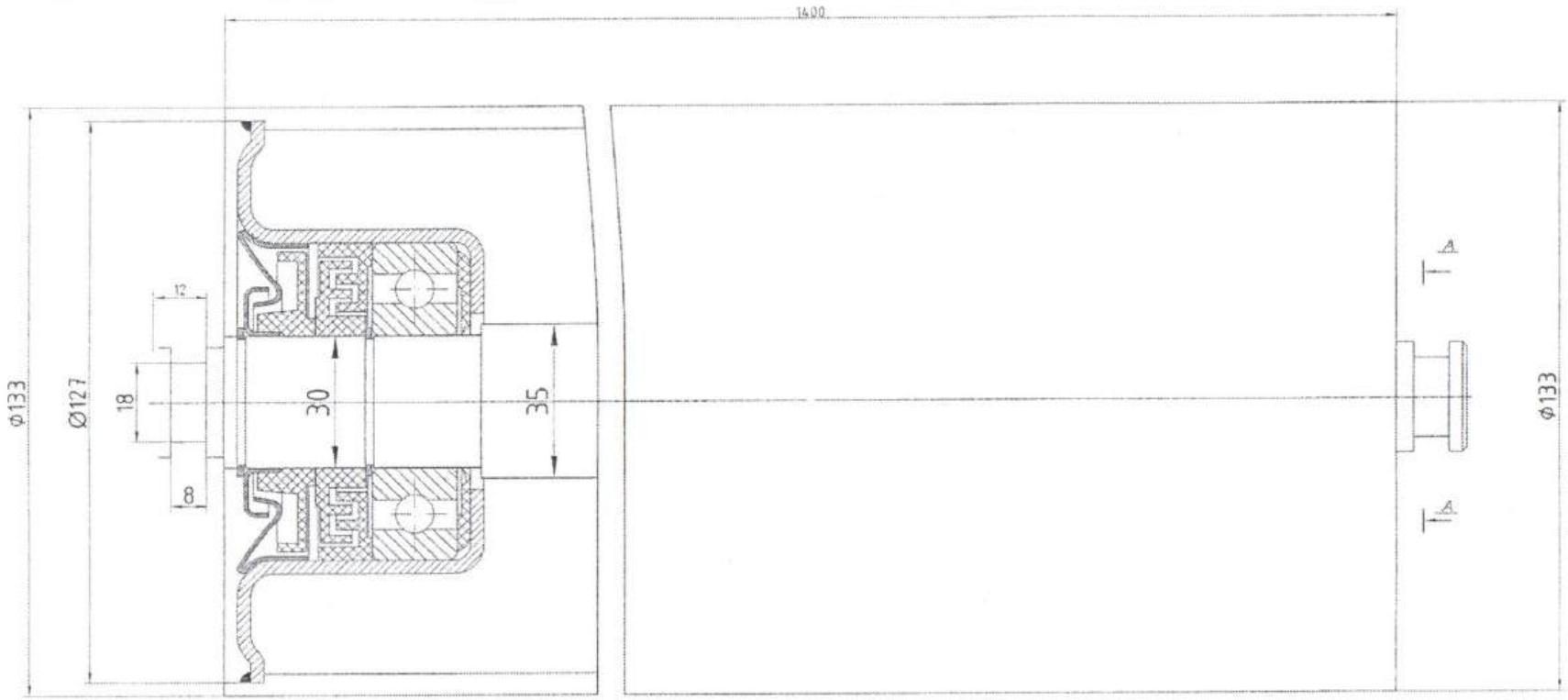

A - A

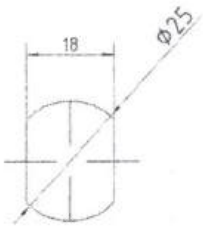

Yêu cầu kỹ thuật

1. Độ đảo của bề mặt Ø 133 so với đường trục không lớn hơn 0,5mm
2. Con lăn khi lắp xong phải quay trơn nhẹ nhàng được bằng tay

				Hệ thống: Băng tải		
Chức vụ	Họ và tên	Chữ ký	Ngày	Con lăn thép Ø133x1400	CÔNG TY NHIỆT ĐIỆN ĐÔNG TRIỀU-TKV PHÒNG KỸ THUẬT-AN TOÀN	
Ng. vẽ	Ng.Đ.Trung				Số. Lg	K.Lượng	Tỉ lệ
TP KTAT	Ng.Đ.Hậu					34kg	1:2
P.GĐ	V.P.Cường			VL:	Số hiệu bản vẽ: MK-NL - 15/01	

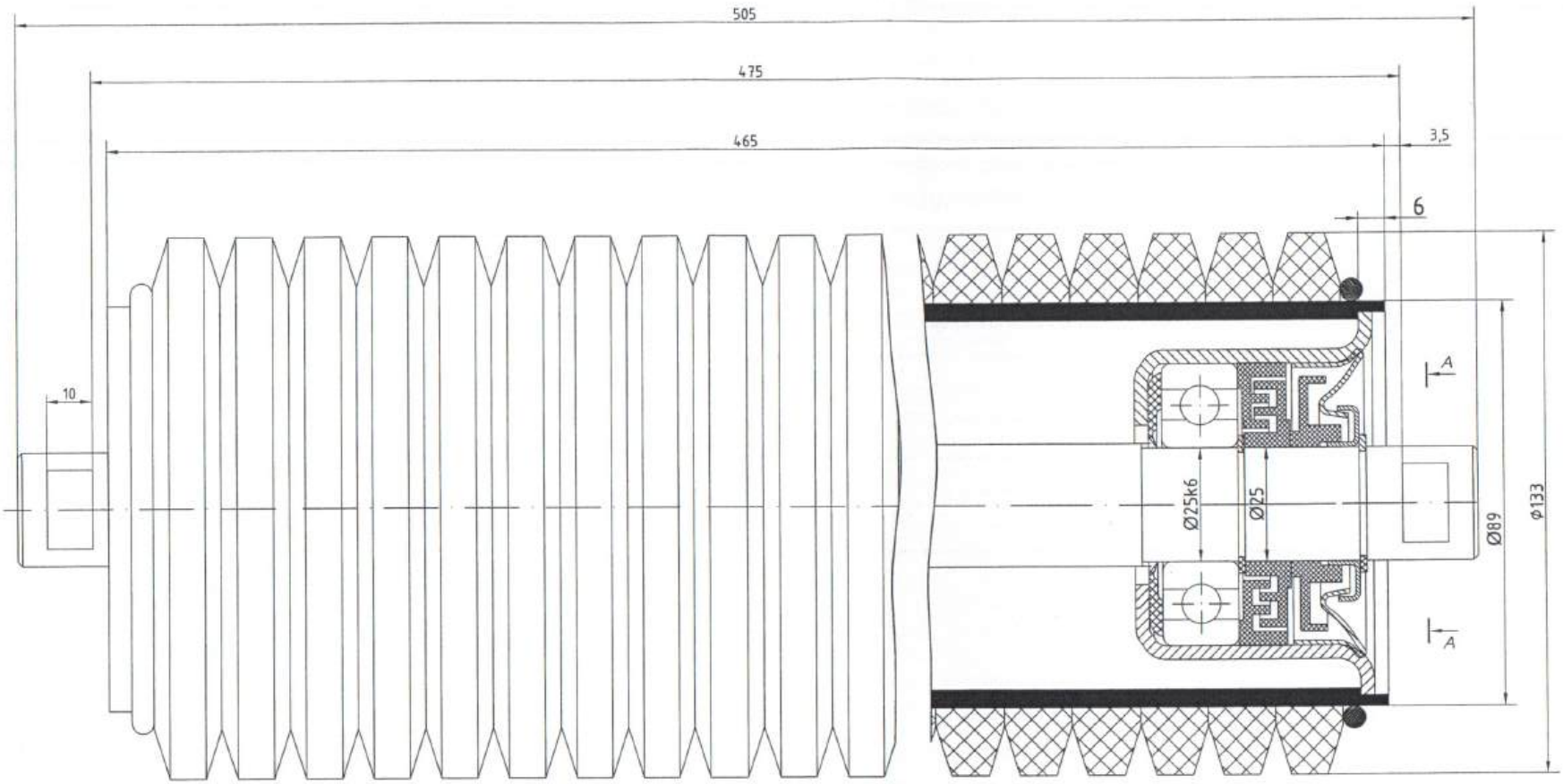

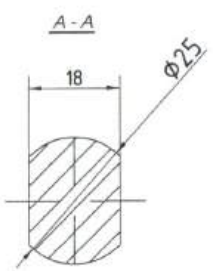

Yêu cầu kỹ thuật

1. Độ đảo của bề mặt Ø133 so với đường trục không lớn hơn 0,5mm
2. Con lăn khi lắp xong phải quay trơn nhẹ nhàng được bằng tay

Chức vụ	Họ và tên	Chữ ký	Ngày
Ng. vẽ	Ng.Đ.Trung		
TP.KTAT	Ng.Đ.Hậu		
P.GĐ	V.P.Cường		

Hệ thống: Băng tải

Con lăn cao su giảm chấn Ø133x465

VL:

CÔNG TY NHIỆT ĐIỆN ĐÔNG TRIỀU-TKV
PHÒNG KỸ THUẬT-AN TOÀN

Số. Lg	K.Lượng	Tỉ lệ
	14.5kg	1:2

Số hiệu bản vẽ: MK-NL - 23/01

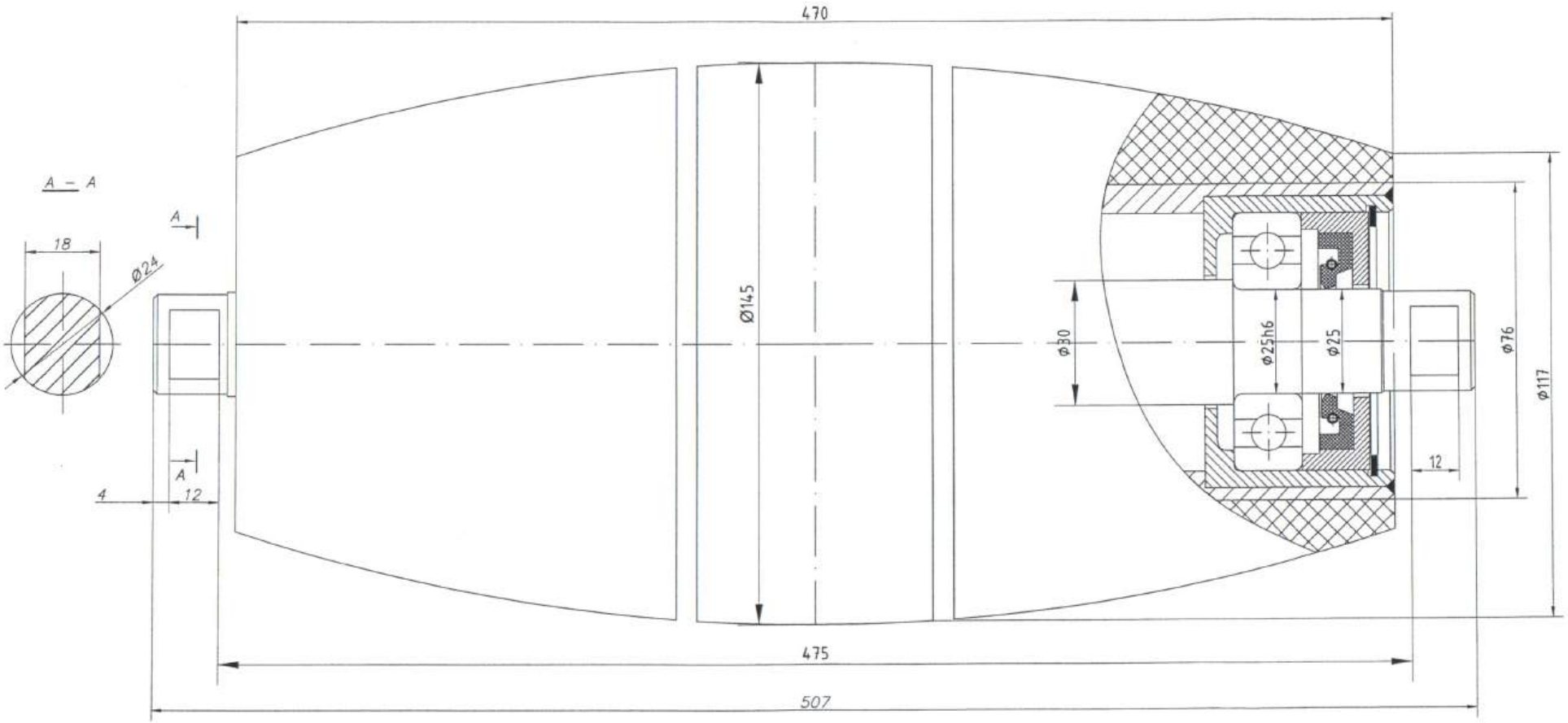

Yêu cầu kỹ thuật

1. Con lăn khi lắp xong phải quay trơn nhẹ nhàng được bằng tay
2. Trục thép C45, vỏ cao su đúc

Chức vụ	Họ và tên	Chữ ký	Ngày
Ng. vẽ	Ng.V.H.Long		
TP.KTAT	Ng.Đ.Hậu		
P.GĐ	V.P.Cường		

Hệ thống: Băng tải

Con lăn cao su tang trống Ø117x470

VL:

CÔNG TY NHIỆT ĐIỆN ĐÔNG TRIỀU-TKV
PHÒNG KỸ THUẬT-AN TOÀN

Số. Lg	K.Lượng	Tỉ lệ
	6kg	1:1

Số hiệu bản vẽ: MK-NL - 83/01

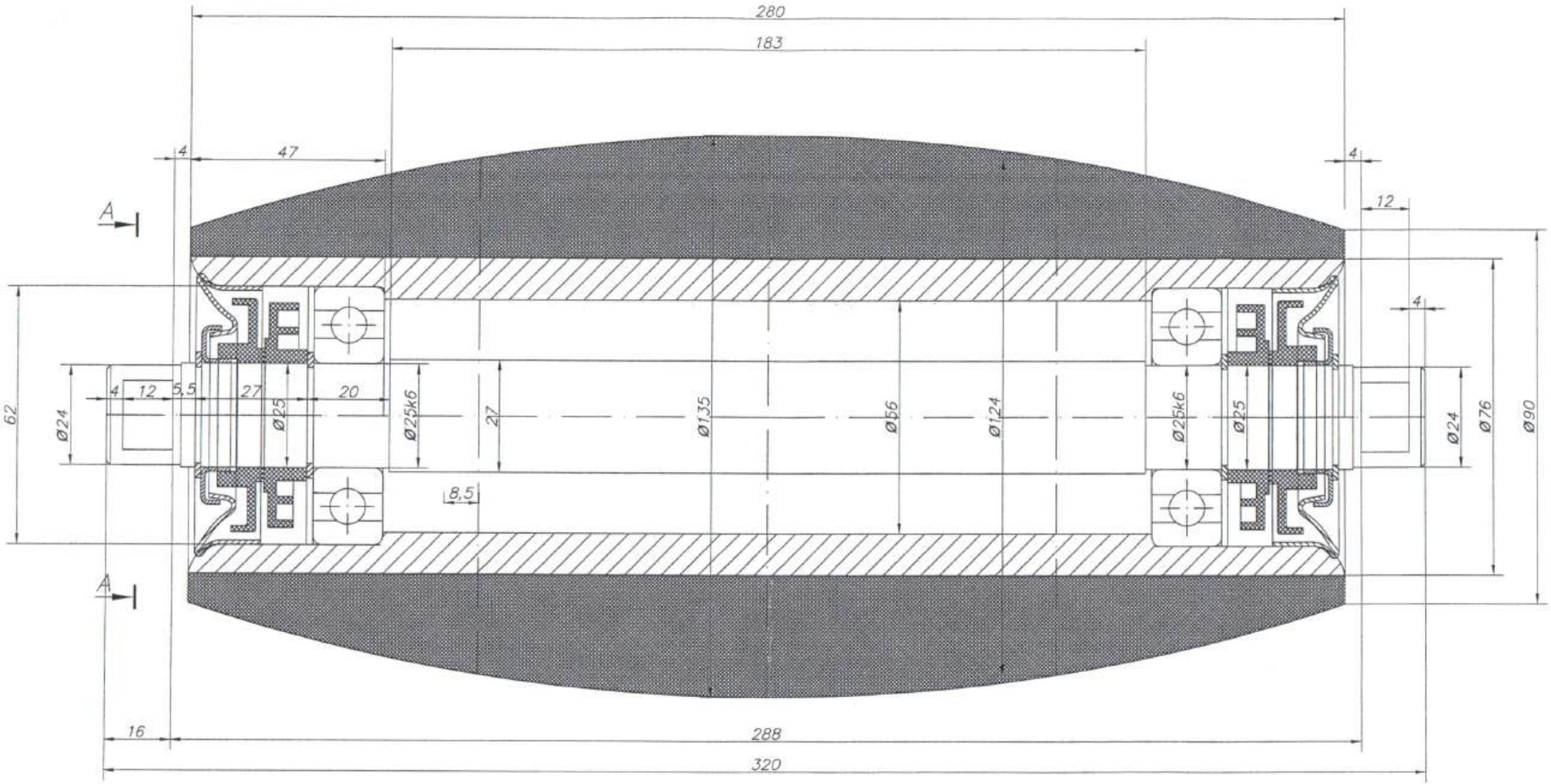

A – A

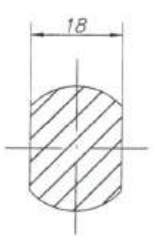

Yêu cầu kỹ thuật

1. Con lăn khi lắp xong phải quay trơn nhẹ nhàng được bằng tay
2. Trục thép C45, vỏ cao su đúc

Chức vụ	Họ và tên	Chữ ký	Ngày
Ng. vẽ	Ng.V.H.Long		
TP.KTAT	Ng.Đ.Hậu		
P.GĐ	V.P.Cường		

Hệ thống: Băng tải

Con lăn cao su tang trống Ø80x280

VL:

CÔNG TY NHIỆT ĐIỆN ĐÔNG TRIỀU-TKV
PHÒNG KỸ THUẬT-AN TOÀN

Số. Lg	K.Lượng	Tỉ lệ
	6kg	1:1

Số hiệu bản vẽ: MK-NL - 84/01

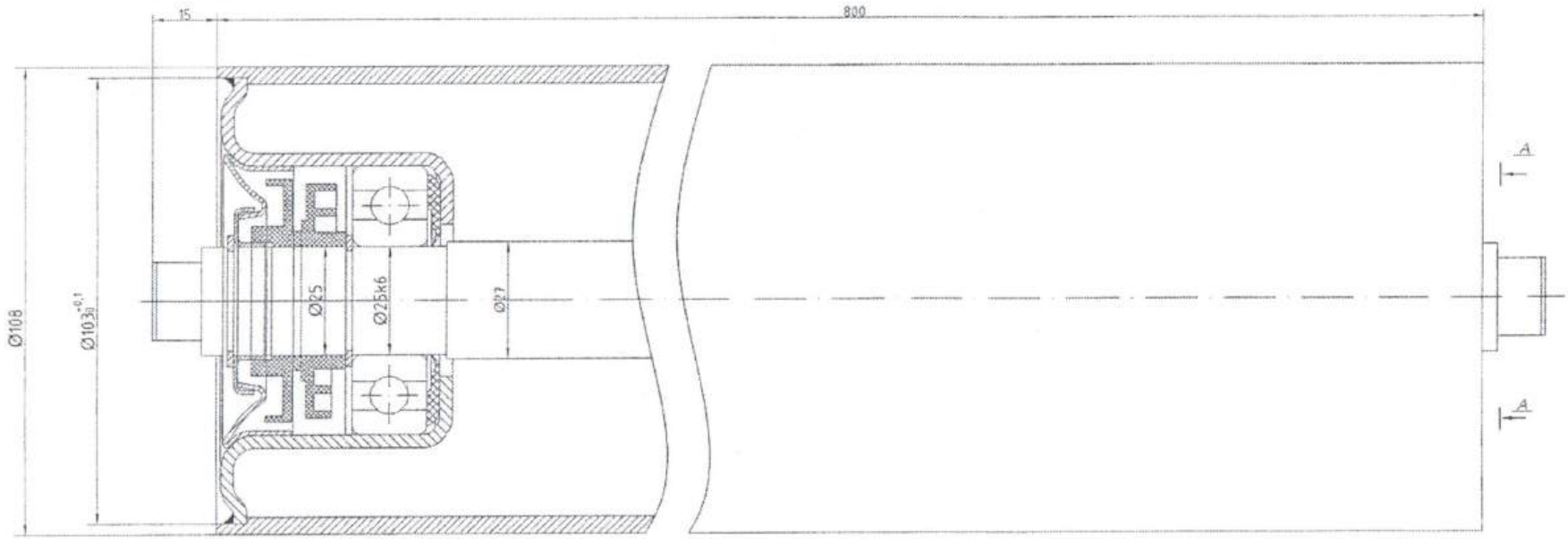

A - A

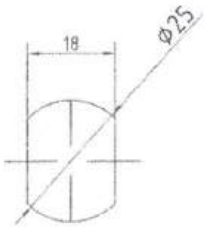

Yêu cầu kỹ thuật

1. Độ đảo của bề mặt Ø 108 so với đường trục không lớn hơn 0,5mm
2. Con lăn khi lắp xong phải quay trơn nhẹ nhàng được bằng tay

				Hệ thống: Băng tải		
Chức vụ	Họ và tên	Chữ ký	Ngày	Con lăn thép Ø108x800	CÔNG TY NHIỆT ĐIỆN ĐÔNG TRIỀU-TKV PHÒNG KỸ THUẬT-AN TOÀN	
Ng. vẽ	Ng.Đ.Trung				Số. Lg	K.Lượng	Tỉ lệ
TP.KTAT	Ng.Đ.Hậu					15.5kg	1:2
P.GĐ	V.P.Cường			VL:	Số hiệu bản vẽ: MK-NL - 10/01	

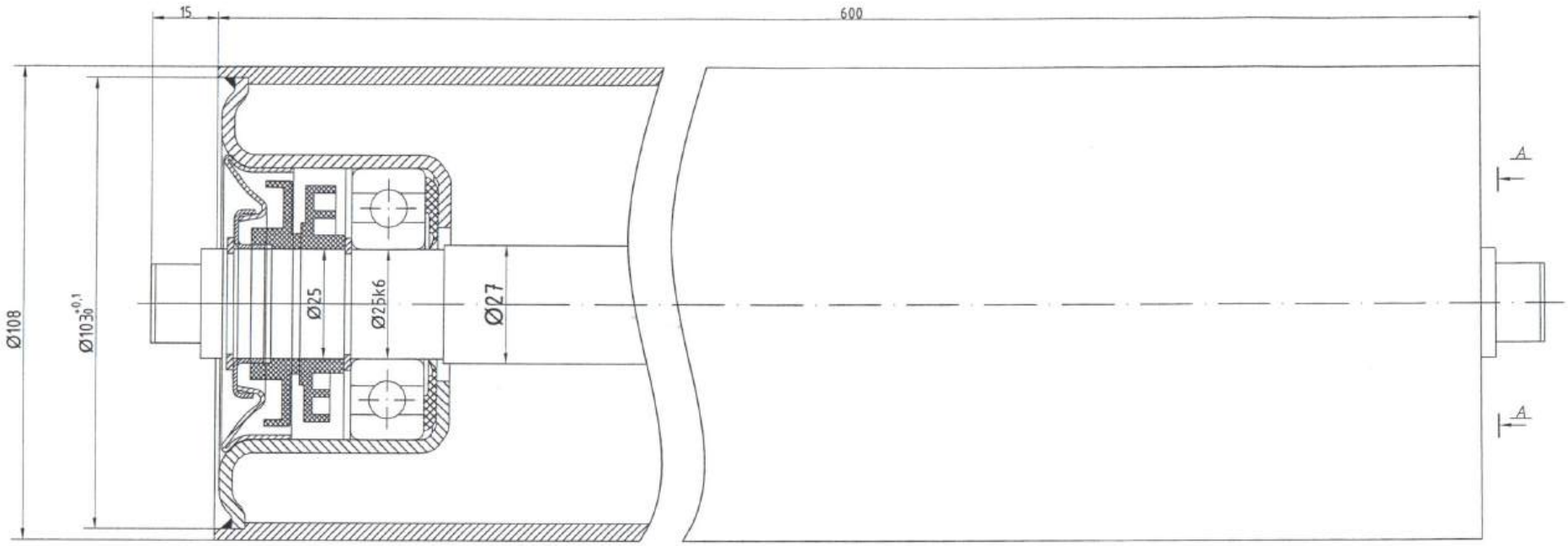

Yêu cầu kỹ thuật

1. Độ đảo của bề mặt ϕ 108 so với đường trục không lớn hơn 0,5mm
2. Con lăn khi lắp xong phải quay trơn nhẹ nhàng được bằng tay
3. Trục thép C45, vỏ thép C40

A – A

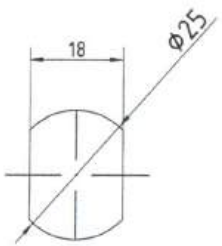

Chức vụ	Họ và tên	Chữ ký	Ngày
Ng. vẽ	Ng.V.H.Long		
TP.KTAT	Ng.Đ.Hậu		
P.GĐ	V.P.Cường		

Hệ thống: Băng tải

Con lăn thép ϕ108x600

VL:

CÔNG TY NHIỆT ĐIỆN ĐÔNG TRIỀU-TKV
PHÒNG KỸ THUẬT-AN TOÀN

Số. Lg	K.Lượng	Tỉ lệ
	13.5kg	1:2

Số hiệu bản vẽ:
MK-NL - 05/01

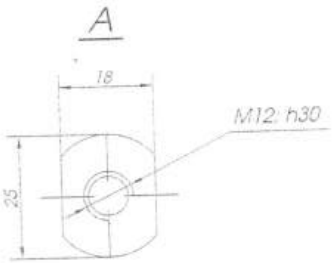

Yêu cầu kỹ thuật

1. Độ đảo của bề mặt ϕ 108 so với đường trục không lớn hơn 0,5mm
2. Con lăn khi lắp xong phải quay trơn nhẹ nhàng được bằng tay
3. Bao gồm 2 bulong M12x30 8.8

Chức vụ	Họ và tên	Chữ ký	Ngày
Ng. vẽ	Ng.Đ.Trung		
TP.KTAT	Ng.Đ.Hậu		
P.GĐ	V.P.Cường		

Hệ thống: Băng tải

Con lăn thép ϕ108x255

VL:

CÔNG TY NHIỆT ĐIỆN ĐÔNG TRIỀU-TKV
PHÒNG KỸ THUẬT-AN TOÀN

Số. Lg	K.Lượng	Tỉ lệ
	5kg	2:1

Số hiệu bản vẽ: MK-NL - 40/01

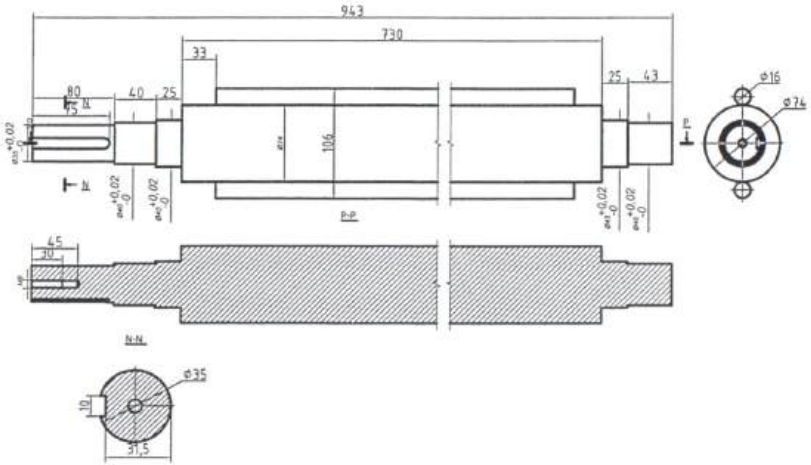

Trục bị động vít chia đá máy nghiền sơ cấp

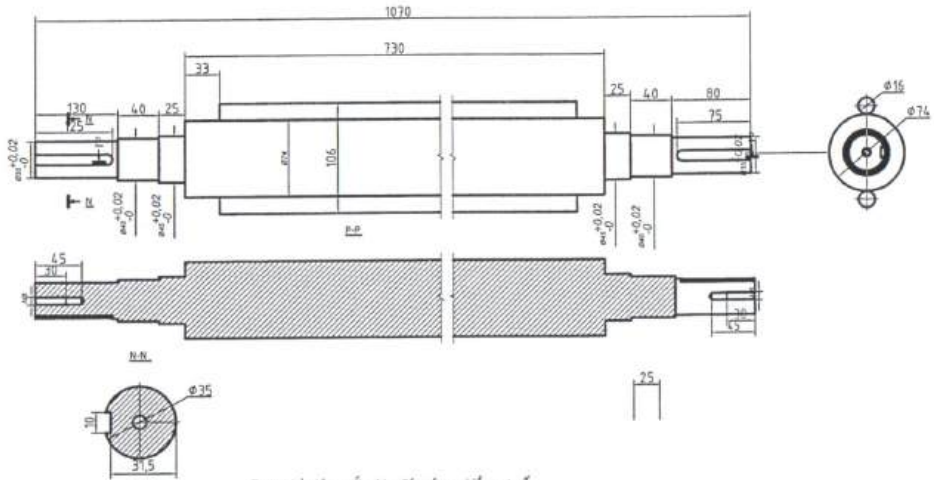

Trục chủ động vít chia đá máy nghiền sơ cấp

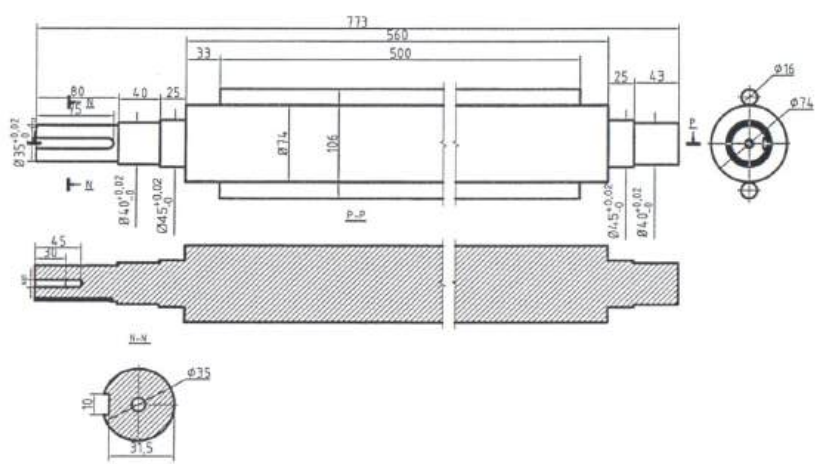

Trục bị động vít chia đá máy nghiền sơ cấp

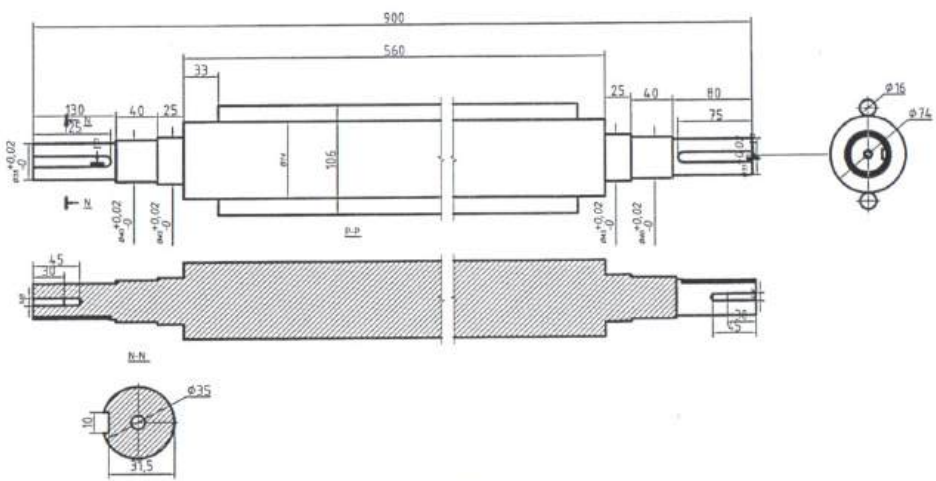

Trục chủ động vít chia đá máy nghiền thứ cấp

1. Đơn vị: mm
2. Dung sai khác áp dụng cấp dung sai TCVN 2263-1:2007-m

					Hệ thống xử lý đá vôi
Chức vụ	Họ và tên	Chữ ký	Ngày	Trục vít chia đá	CÔNG TY NHIỆT ĐIỆN ĐÔNG TRIỀU-TKV PHÒNG KỸ THUẬT-AN TOÀN
Thiết kế	Ng.H.V.Long				Số. Lg: 01 · K.Lượng: · Tỉ lệ: 1:10
TP.KTAT	Ng.Đức.Hậu				
P.GĐ	V.Phú.Cường			VL: Thép 40X	Số hiệu bản vẽ: MK-ĐV-06-15

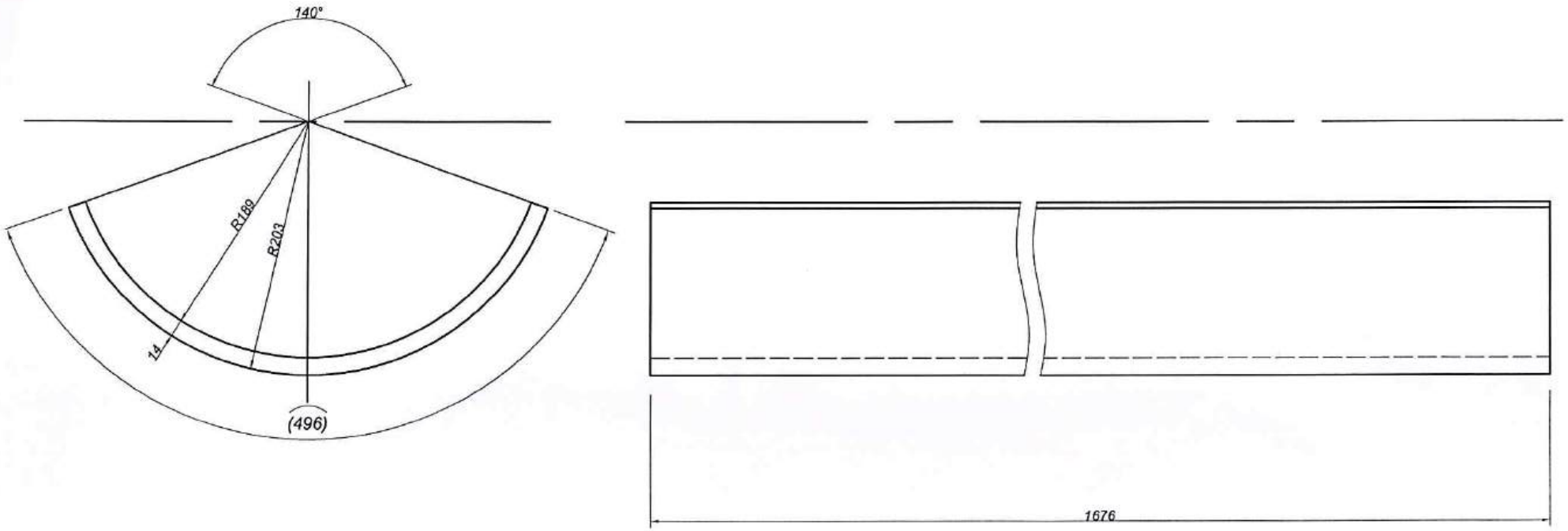

YÊU CẦU KỸ THUẬT/ CHÚ Ý

1. Chi tiết gia công đúng kích thước trên bản vẽ.
2. Bề mặt thiết bị không được rạn nứt, rỗ bề mặt.
3. Các cạnh sắc phải được làm cùng và mài nhẵn.
4. Các dung sai kích thước đảm bảo TCVN 2263:1-2007-C.

Chức vụ	Họ và tên	Chữ ký	Ngày
Thiết kế	Ng.X.Trường		
TP.KTAT	Ng.Đức.Hậu		
P.GĐ	Vũ Văn Mão		

Hệ thống: Cấp than lò hơi

MÁNG RÓT THAN
KÍCH THƯỚC: R203x1670x14mm

CÔNG TY NHIỆT ĐIỆN ĐÔNG TRIỀU-TKV
PHÒNG KỸ THUẬT-AN TOÀN

Số. Lg	K.Lượng	Tỉ lệ
02	.....kg	1:2

Vật liệu: THÉP INOX 304

Số hiệu bản vẽ:
MK-LH-03-10/01

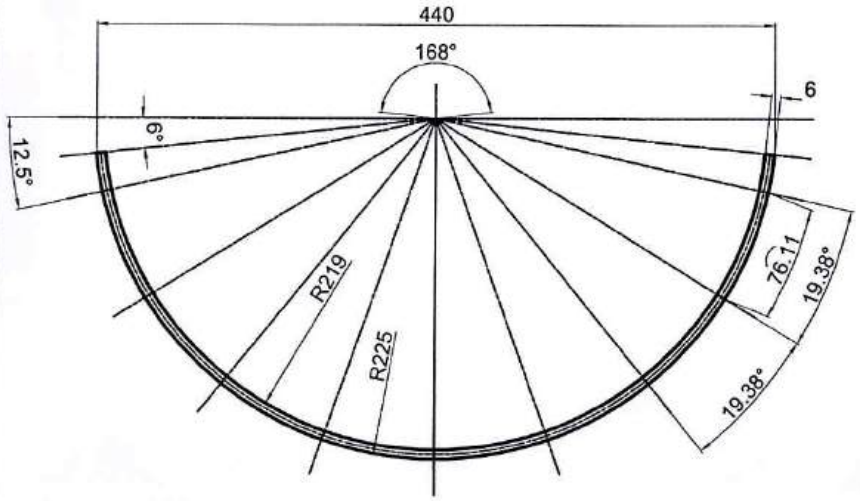

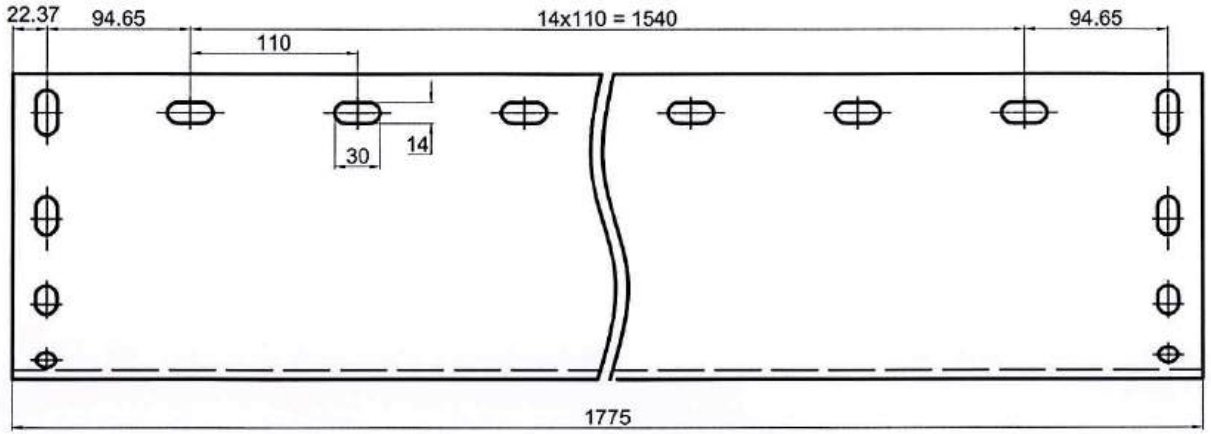

YÊU CẦU KỸ THUẬT/ CHÚ Ý

1. Chi tiết gia công đúng kích thước trên bản vẽ.
2. Bề mặt thiết bị không được rạn nứt, rỗ bề mặt.
3. Các cạnh sắc phải được làm cùng và mài nhẵn.
4. Các dung sai kích thước đảm bảo TCVN 2263:1-2007-C.

Chức vụ	Họ và tên	Chữ ký	Ngày
Thiết kế	Ng.X.Trường		
TP.KTAT	Ng.Đức.Hậu		
P.GĐ	Vũ Văn Mão		

Hệ thống: Cấp than lò hơi

VỎ MÁNG RÓT THAN
KÍCH THƯỚC: R203x1670x14mm

Vật liệu: THÉP C45

CÔNG TY NHIỆT ĐIỆN ĐÔNG TRIỀU-TKV
PHÒNG KỸ THUẬT-AN TOÀN

Số. Lg	K.Lượng	Tỉ lệ
02	.....kg	1:2

Số hiệu bản vẽ:
MK-LH-03-10/02