TỔNG CÔNG TY ĐIỆN LỰC – TKV **CÔNG TY NHIỆT ĐIỆN CAO NGẠN -TKV**	**CỘNG HOÀ XÃ HỘI CHỦ NGHĨA VIỆT NAM** **Độc lập - Tự do - Hạnh phúc**
Số: 2080 /TM – CNPC V/v khảo sát chào giá cung cấp vật tư gia công phi tiêu chuẩn	*Thái Nguyên, ngày 18 tháng 12 năm 2025*

Kính gửi: Các nhà cung cấp có quan tâm

Công ty Nhiệt điện Cao Ngạn – TKV có nhu cầu mua vật tư phục vụ sản xuất năm 2026. Trân trọng kính mời các nhà cung cấp có năng lực tham gia và gửi bản chào giá để Công ty triển khai kế hoạch mua sắm vật tư theo quy định.

1. Tên đơn hàng: Cung cấp vật tư gia công phi tiêu chuẩn phục vụ sửa chữa thường xuyên năm 2026.

2. Thông tin về chủng loại, số lượng của hàng hoá, thiết bị cần mua (*Chi tiết như phụ lục đính kèm thư mời).*

Lưu ý: Trước khi gửi bản báo giá, khuyến nghị nhà cung cấp khảo sát thực tế kích thước, mẫu mã, thông số kỹ thuật của vật tư hàng hoá tại Công ty Nhiệt điện Cao Ngạn - TKV nhằm đáp ứng yêu cầu thông số kỹ thuật, phù hợp với vật tư, hàng hóa nhà máy đang sử dụng.

Khi chào hàng hóa tương đương, nhà cung cấp phải có tài liệu chứng minh của hãng sản xuất đảm bảo đáp ứng được chất lượng sản phẩm, tương thích với thiết bị hiện tại của nhà máy mà không ảnh hưởng đến chế độ vận hành của thiết bị (Phải là tài liệu kỹ thuật của nhà sản xuất chứng minh cụ thể, rõ ràng tính tương đương với mặt hàng mà đơn hàng yêu cầu). Các hàng hóa được cung cấp đạt yêu cầu trong trường hợp nhà cung cấp chào hàng hóa tương đương.

Nhà cung cấp có thể chào cho toàn bộ hoặc chào một phần hàng hóa thuộc phạm vi cung cấp tùy thuộc vào khả năng thực tế của mình.

3. Yêu cầu về bản chào giá.

+ Nhà cung cấp báo giá phải ghi đầy đủ thông tin như: Tên Công ty, địa chỉ công ty và số điện thoại của người phụ trách báo giá.

+ Bản báo giá phải ghi rõ xuất xứ, đơn vị tính, số lượng, đơn giá của từng vật tư, thiết bị.

+ Với các mục hàng hóa 1; 2; 6; 10; 11; 12; 13; 16; 17 yêu cầu có phiếu kiểm tra thành phần vật liệu của cơ quan chuyên môn có thẩm quyền cấp.

+ Đơn giá chào cho từng mục hàng hóa (gồm đơn giá trước thuế và sau thuế) giá giao tại kho bên mua đã bao gồm chi phí liên quan.

+ Hiệu lực báo giá: ≥ 45 ngày kể từ ngày báo giá.

+ Thời gian giao hàng: Nhà cung cấp đề xuất thời gian giao hàng (mốc thời gian xác định bắt đầu từ ngày ký Đơn đặt hàng)

+ Thời gian bảo hành: ≥ 12 tháng kể từ ngày bàn giao và nghiệm thu hàng hóa.

+ Thời hạn thanh toán: Trong vòng 40 ngày làm việc kể từ ngày nhận đủ hàng và chứng từ thanh toán liên quan.

- Số hiệu đơn hàng: VTPTC01-2026.

- Bản chào giá gửi trong phong bì dán kín, có niêm phong và gửi trực tiếp về địa chỉ: Bộ phận văn thư - Công ty Nhiệt điện Cao Ngạn - TKV (Ngõ 719 - Đường Dương Tự Minh - Phường Quan Triều – Tỉnh Thái Nguyên). Ngoài bì thư ghi rõ: Chào giá đơn hàng " Cung cấp vật tư gia công phi tiêu chuẩn PVSCTX năm 2026". Mọi thắc mắc liên hệ: Ms Oanh - SĐT 0948 110 966.

- Thời gian nhận báo giá: trước 14h00 ngày 25 tháng 12 năm 2025 (trong giờ làm việc hành chính).

Trân trọng cảm ơn sự hợp tác của các Nhà cung cấp./.

Nơi nhận:
- Như trên;
- Giám đốc (e-copy, b/c);
- Trang web TKV, TCT điện lực (đăng tải);
- Lưu văn thư, KHĐTVT.

KT. GIÁM ĐỐC
PHÓ GIÁM ĐỐC

M.S.C.N: 0104297034-002-C.T.C.P
CÔNG TY NHIỆT ĐIỆN CAO NGẠN - TKV
CHI NHÁNH TỔNG CÔNG TY ĐIỆN LỰC TKV - CTCP
P. QUAN TRIỀU - T. THÁI NGUYÊN

Nguyễn Mạnh Cường

PHỤ LỤC KÈM THEO THƯ MỜI KHẢO SÁT, BÁO GIÁ

(Kèm theo thư mời 2080 /TM-CNPC ngày 18 /12/2025)

TT	Tên vật tư/hàng hóa	Quy cách, phẩm cấp và đặc tính kỹ thuật của vật tư/hàng hóa	ĐVT	Số lượng	Ghi chú
1	Nấm gió	VL: ZG35Cr24Ni17Si N	Quả	140	Có(bản vẽ KT CNPC/KTAT-NGBL-02 kèm theo
2	Bộ búa máy nghiền (bao gồm tay búa, quả búa, chốt búa, phanh hãm, chốt chẻ) - Theo BVKT	* Tay búa (theo bản vẽ KT số 02/KT-CN) - Vật liệu tay búa: GS20Mn5V hoặc tương đương. - Vật liệu bạc lót: theo mẫu hoặc tương đương. - Chịu va đập, chịu mài mòn. - Sai số khối lượng giữa các tay búa không quá 50 gam * Quả búa (theo bản vẽ KT số 2-2) - KT bao: 120x85x173 - VL: G-X260CrMoNi (t/c Đức) hoặc KmTBCr20Mo2Cu1 (t/c Trung Quốc) - Độ cứng sau nhiệt luyện 48-55HRC - Thành phần hoá học: C=2÷3%; Si=<1%; Mn=0,5 - 1%; S=<0,06%; P=0,1%; Cr18-20%; Ni0-1,5%; Mo1,5-2,5%; Cu0,8-1,2% - Sức bền kéo: > 450MPa. - Sai số khối lượng giữa các quả búa không quá 50 gam - Trọng lượng 1 quả búa trong khoảng 9kg đến 9,1kg * Chốt búa (theo bản vẽ KT số 2-3) '- Φ30xL84, vát mép 2 đầu có rãnh phanh R2 * Phanh hãm Φ30 * Chốt chẻ: KT: Ø8x100; VL: thép	Bộ	90	Có BVKT kèm theo: BV số 02/KT-CN; BV số 2-2; BV số 2-3
3	Chốt chẻ	KT: Ø8x100; VL: thép	Cái	80	
4	Phanh hãm	KT: Ø30; VL: thép lò so	Cái	180	
5	Trục van côn	KT: ø75x14xL2600; VL: SUS 310S	Bộ	1	Có BVKT KT01/VC/LH kèm theo
6	Đầu van côn	KT: D250	Cái	1	Có BVKT KT01/VC/LH/001 kèm theo
7	Bu lông	KT: M16x85; VL: SUS310S	Bộ	4	Chi tiết 8 (BVKT trục van côn KT 01/VC/LH)
8	Mũ bảo vệ bu lông kết nối	KT: Φ42x35x2; VL: SUS310S	Cái	4	Chi tiết 9 (BVKT trục van côn KT 01/VC/LH)

TT	Tên vật tư/hàng hóa	Quy cách, phẩm cấp và đặc tính kỹ thuật của vật tư/hàng hóa	ĐVT	Số lượng	Ghi chú
9	Cánh trộn	KT: 250x130x25; VL: CT3 (Có mẫu)	Cái	108	Có BVKT - CT-01-001
10	Búa nghiền	Búa nghiền mã hiệu 7AB-090-0H của máy nghiền lồng Terra Source model GUNDLACH 40B2C4R597	Cái	5	Hoặc tương đương
11	Búa nghiền	Búa nghiền mã hiệu 7AB-103-0H của máy nghiền lồng Terra Source model GUNDLACH 40B2C4R597	Cái	12	Hoặc tương đương
12	Búa nghiền	Búa nghiền mã hiệu 7AB-104-0H của máy nghiền lồng Terra Source model GUNDLACH 40B2C4R597	Cái	15	Hoặc tương đương
13	Búa nghiền	Búa nghiền mã hiệu 7AB-105-0H của máy nghiền lồng Terra Source model GUNDLACH 40B2C4R597	Cái	15	Hoặc tương đương
14	Bu lông	1M13071 của máy nghiền lồng Terra Source model GUNDLACH 40B2C4R597	Bộ	94	Hoặc tương đương
15	Đầu cánh vít	KT: Ø185x45;L =173; VL: Gang	Cái	4	
16	Lồng nghiền nhỏ	EC24-0101-00HD của máy nghiền lồng Terra Source model GUNDLACH 40B2C4R597 Cage - Paktor	Bộ	1	Hoặc tương đương
17	Lồng nghiền to	EC24-0101-00HD của máy nghiền lồng Terra Source model GUNDLACH 40B2C4R597 Cage - Paktor	Bộ	1	Hoặc tương đương

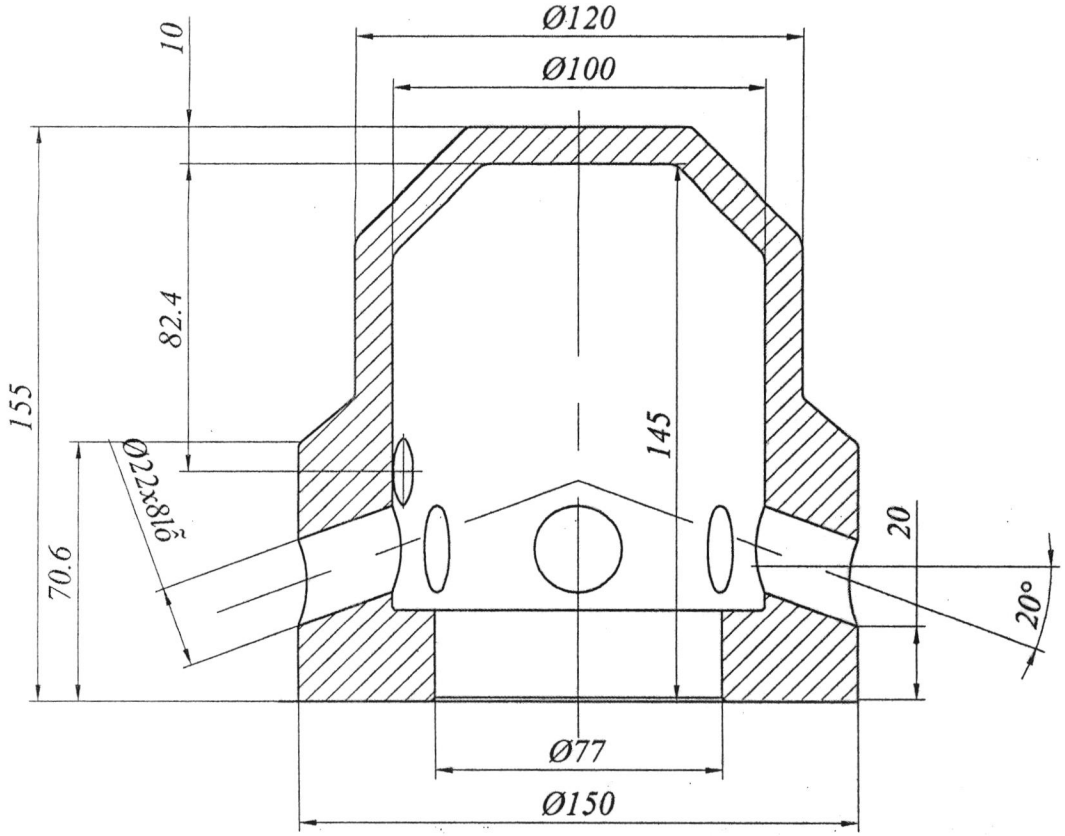

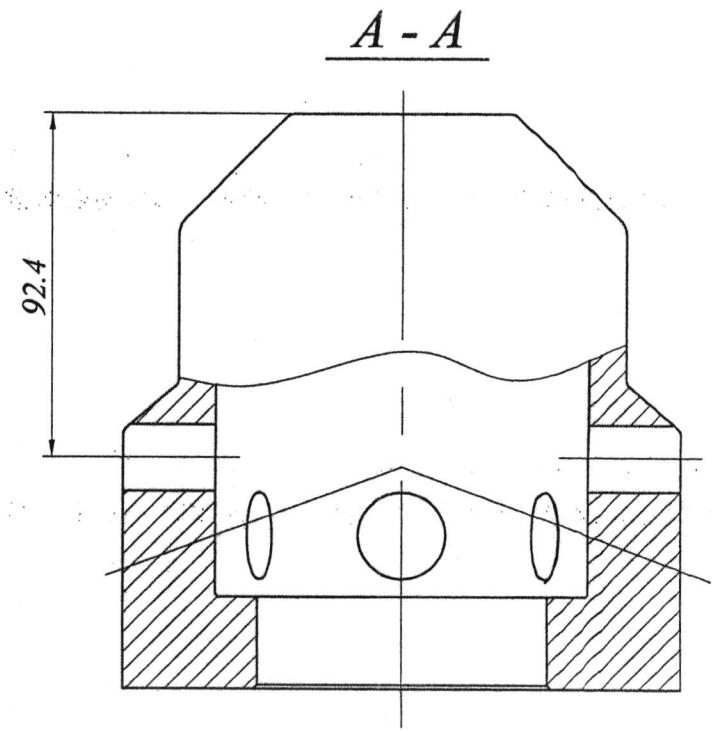

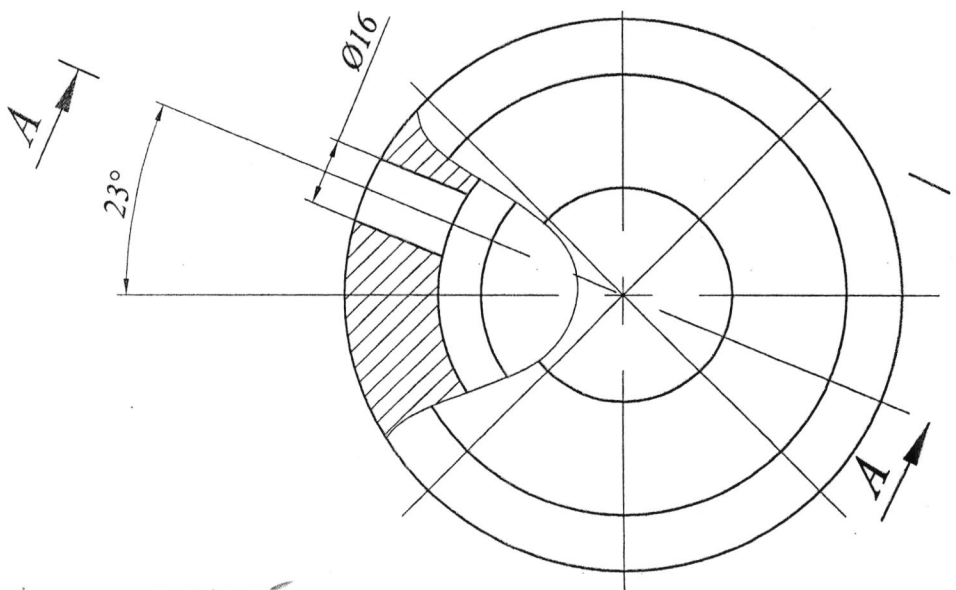

CÔNG TY NHIỆT ĐIỆN CAO NGAN - TKV							
				BẢN THỂ LÒ HƠI			
Ch.năng	Họ và tên	Ký	Ngày	NẮM GIÓ BUỒNG LỬA	CNPC/KTAT-NGBL-02		
P.GĐ					TK: Ver. 1.		
N.Duyệt				ZG35Cr24Ni17Si N	Vật liệu	Số lượng	ĐVT
N.Ktra							Cái
Vẽ							

Phục 1 - 15/12/2025

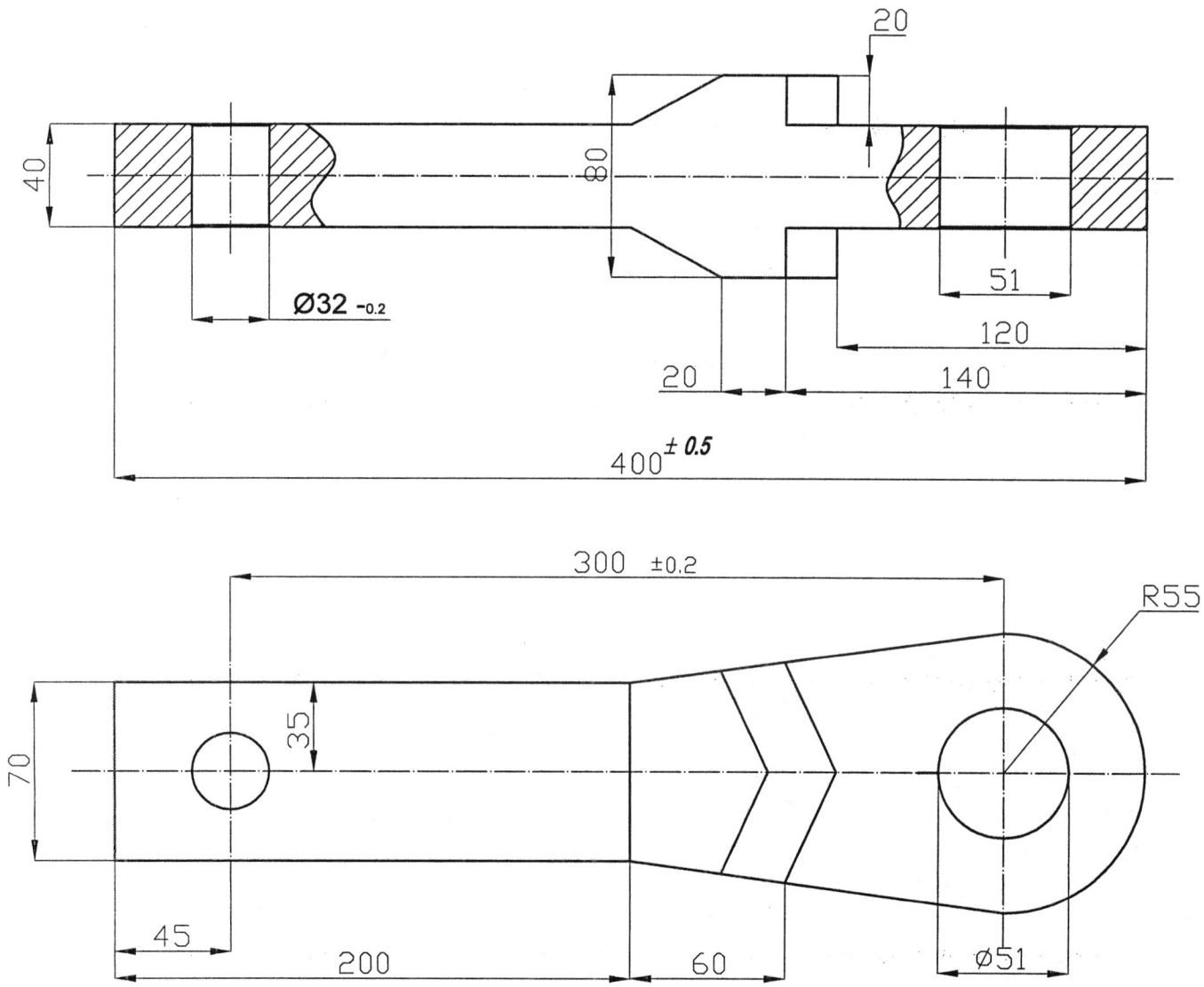

YÊU CẦU KỸ THUẬT

- *Vật liệu tay búa: GS20Mn5V hoặc tương đương.*
- *Chịu va đập, chịu mài mòn.*
- *Sai số khối lượng giữa các tay búa không quá 50 gam*

CÔNG TY NHIỆT ĐIỆN CAO NGẠN - TKV						
BẢN VẼ CẤU TẠO						
Ch.năng	Họ và tên	Ký	Ngày	Tay búa nghiền than	Bản vẽ: 02 /KT-CN	
PGĐ						
PKT					Số lượng	Khối lượng	Tỷ lệ
					45 cái		
Vẽ	Tống Xuân Trung					

CÔNG TY NHIỆT ĐIỆN CAO NGẠN - TKV
CHI NHÁNH TỔNG CÔNG TY ĐIỆN LỰC TKV - CTCP
M.S.D.N: 0104297034-002-C.T.C.P - T.THÁI NGUYÊN

Nhu 2 - 18/12/2025

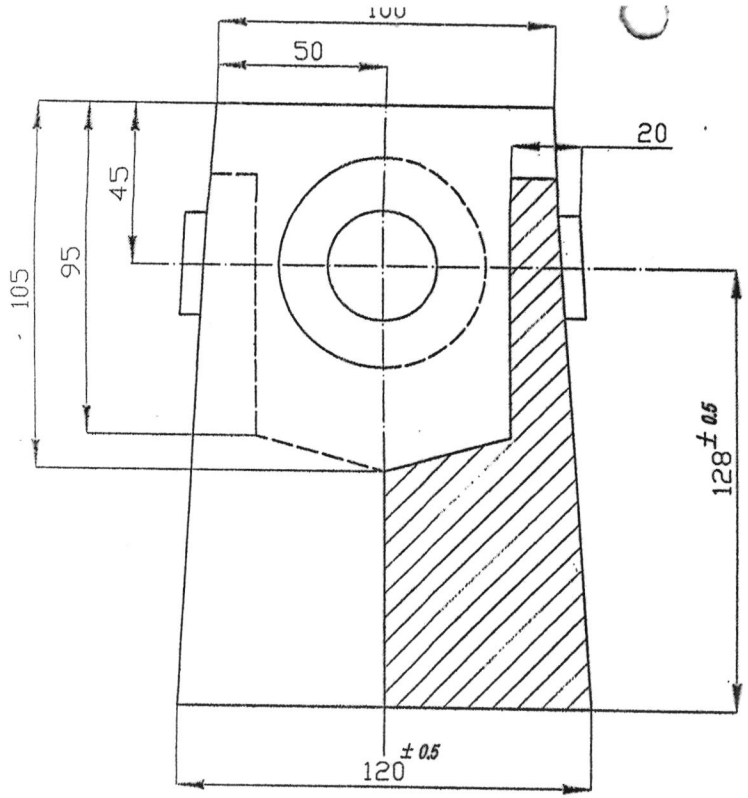

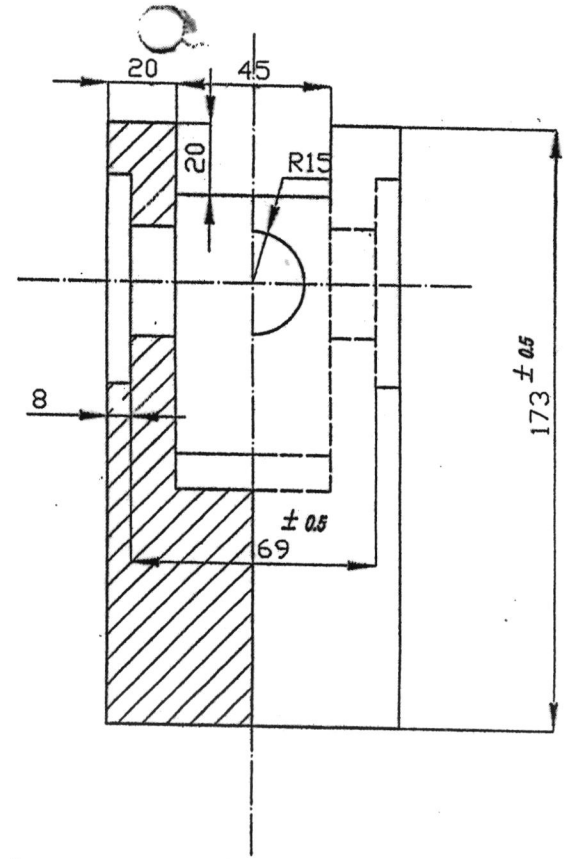

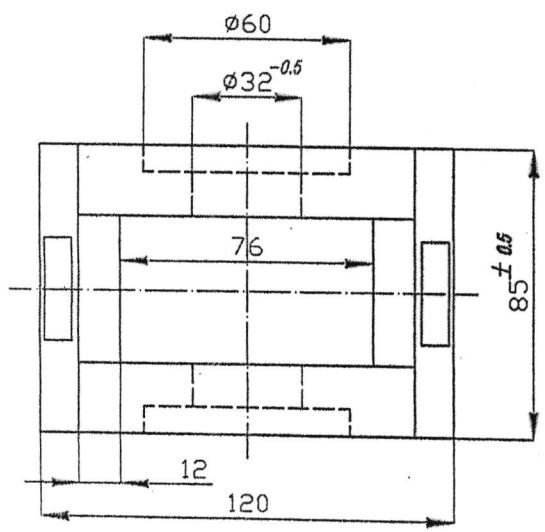

	CÔNG TY NHIỆT ĐIỆN CAO NGAN - TKV				
			BẢN VẼ QUÁ BỨA MÁY NGHIỀN		
Ch.năng	Họ và tên	CHI NHÁNH Ký	Ngày		
P.GĐ	Nguyễn Hoài Trung	TỔNG CÔNG TY	2023	BV Số: 2-2	
N.Duyệt	Hồng Thái	CTCP	6/2023		
N.Ktra					
Vẽ	Tưởng Hồng Minh		6/2023	Vật liệu	Số lượng	ĐVT

CÔNG TY NHIỆT ĐIỆN CAO NGAN-TKV
M.S.C.N: 0104297081 - C.T.C.P
TỔNG CÔNG TY
NGUYỄN T. THÁI

Mục 2- 18/15/2025

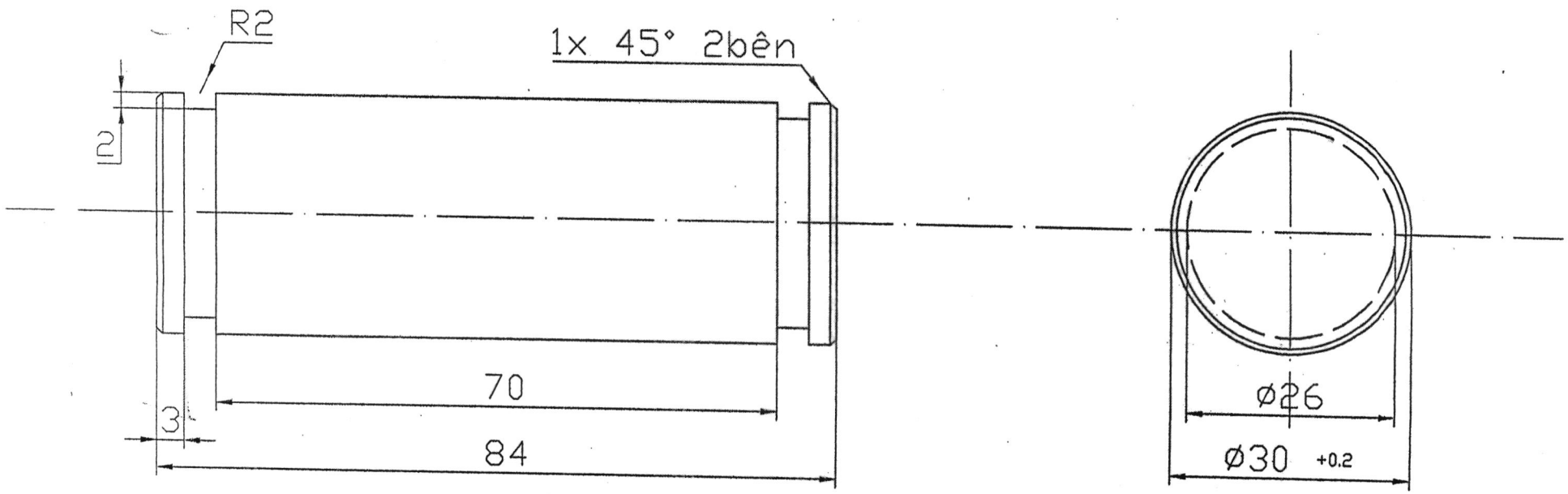

	CÔNG TY NHIỆT ĐIỆN CAO NGAN - TKV		
Ch.năng	Họ và tên	Ký	Ngày
P.GĐ	Nguyễn Hoài Trung		
N.Duyệt	Đàm Hồng Thái		
N.Ktra			
Vẽ	Tưởng Hồng Minh		

BẢN VẼ CHỐT BÚA MÁY NGHIỀN

BV Số: 2-3

Vật liệu	Số lượng	ĐVT

Mục 2 - 15/12/2025

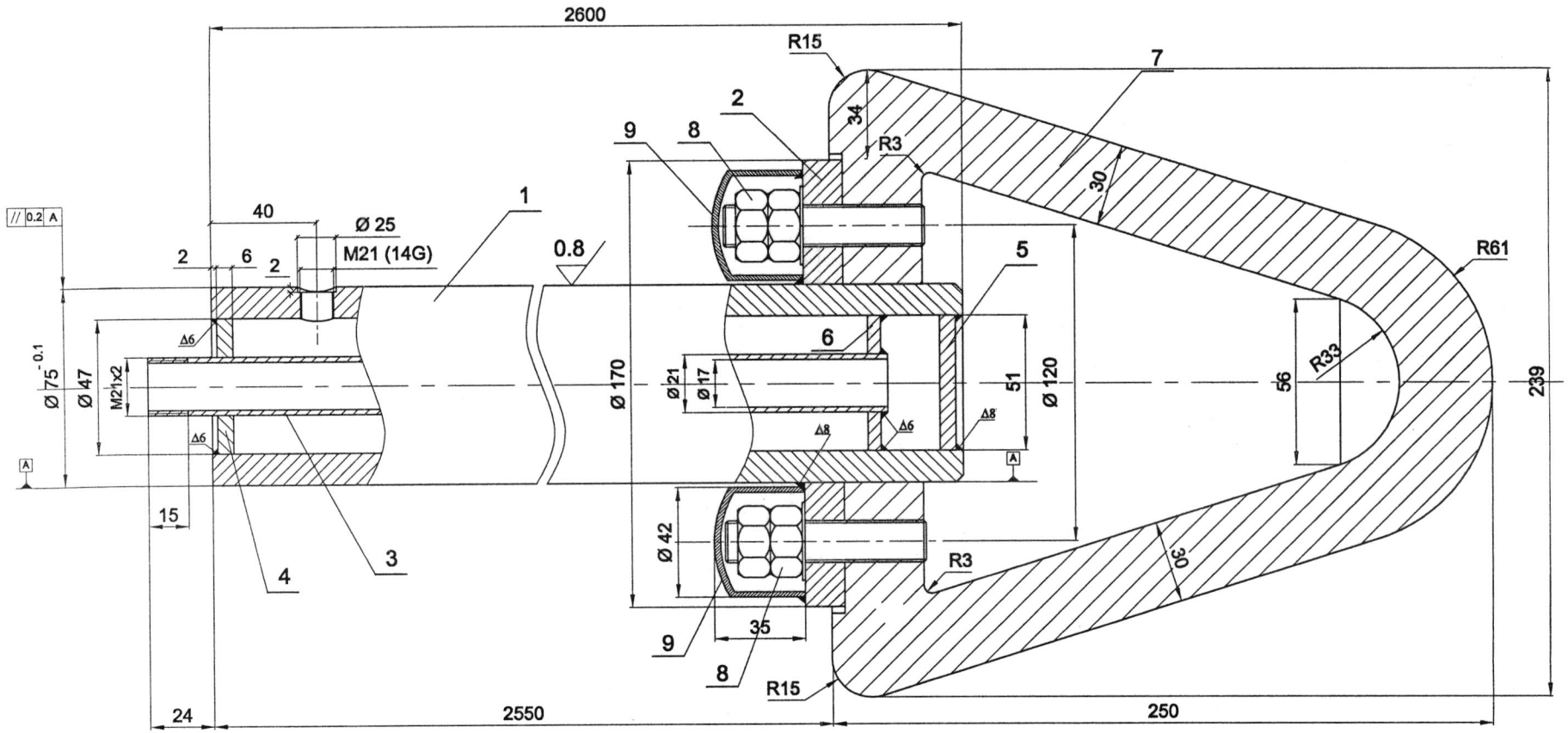

Số CT	Tên/Chủng loại	Kích thước	Vật liệu	ĐVT	Số lượng	Ghi chú
9	Đầu bảo vệ bu lông	Ø42 x 35 x 2	SUS 310S	Cái	4	
8	Bu lông	M16 x 85	SUS 310S	Bộ	4	
7	Đầu van côn	D250(250/ 250/ 30)	SUS 310S	Cái	1	
6	Thanh đỡ	15 x 10 x 6	SUS 310S	Cái	2	
5	Bích	Ø51 x 10	SUS 310S	Cái	1	
4	Bích	Ø51 x 6	SUS 310S	Cái	1	
3	Ống dẫn nước	2396xØ21x2	SUS 310S	Cái	1	
2	Bích	Ø170x12	SUS 310S	Cái	1	
1	Trục van côn	2600xØ75x14	SUS 310S	Bộ	1	

Số CT	Tên/Chủng loại	Kích thước	Vật liệu	ĐVT	Số lượng	Ghi chú

CÔNG TY NHIỆT ĐIỆN CAO NGAN - TKV

BẢN VẼ VAN CÔN

Ch.năng	Họ và tên	Ký	Ngày	Bản vẽ trục van côn	KT 01 /VC/LH		
P.GĐ							
N.Duyệt							
N.Ktra					Vật liệu	Số lượng	ĐVT
Vẽ							

Phụ 5 - 15/12/2025

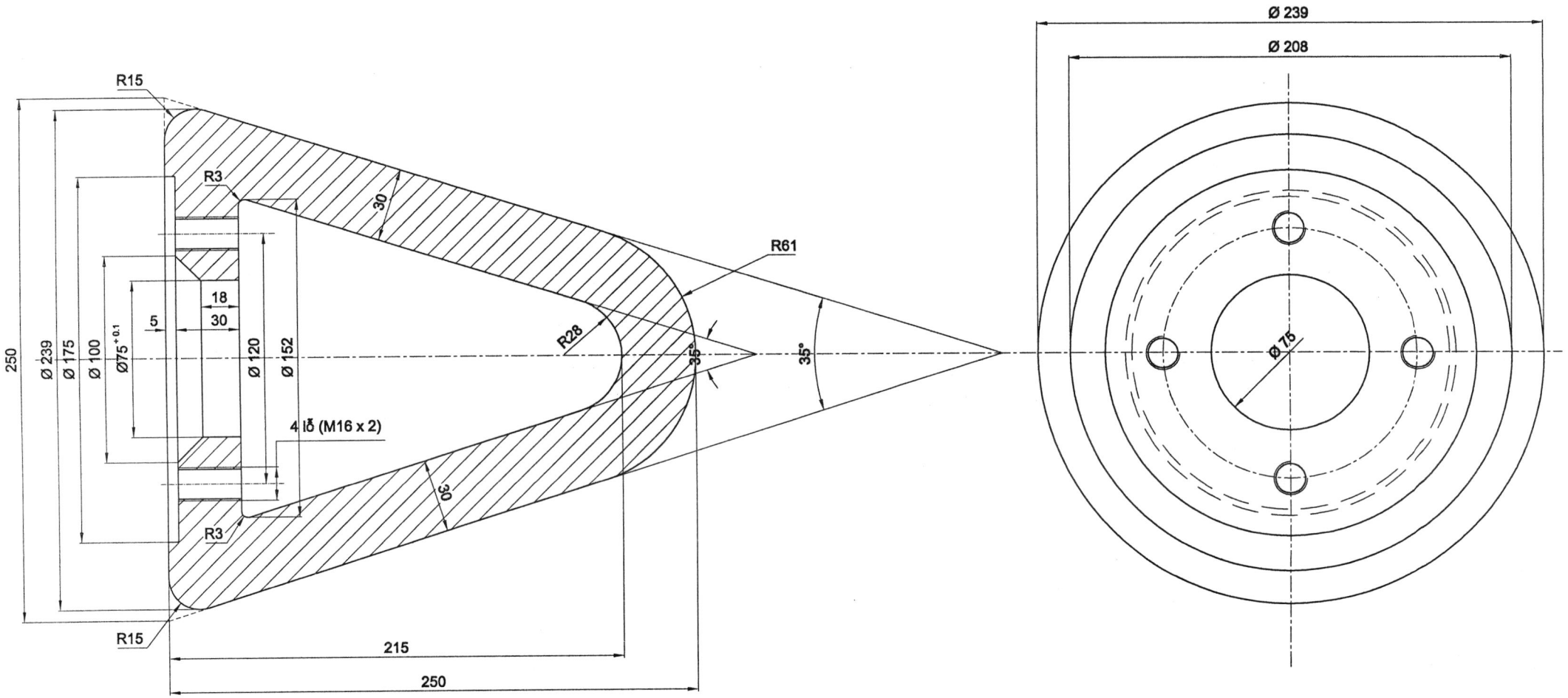

1	D250 (250/ 250/ 30)	Đầu van côn	SUS 310S	Cái	1	
Số chi tiết	Kích thước	Tên/Chủng loại	Vật liệu	ĐVT	Số lượng	Ghi chú

CÔNG TY NHIỆT ĐIỆN CAO NGAN - TKV

BẢN VẼ VAN CÔN

Ch.năng	Họ và tên	Ký	Ngày	Bản vẽ đầu van côn	KT 01 /VC/LH/001		
P.GĐ							
N.Duyệt							
N.Ktra					Vật liệu	Số lượng	ĐVT
Vẽ						01/35	Cái/kg

Mục 6- 15/12/2025

# CÁNH TRỘN
T =25

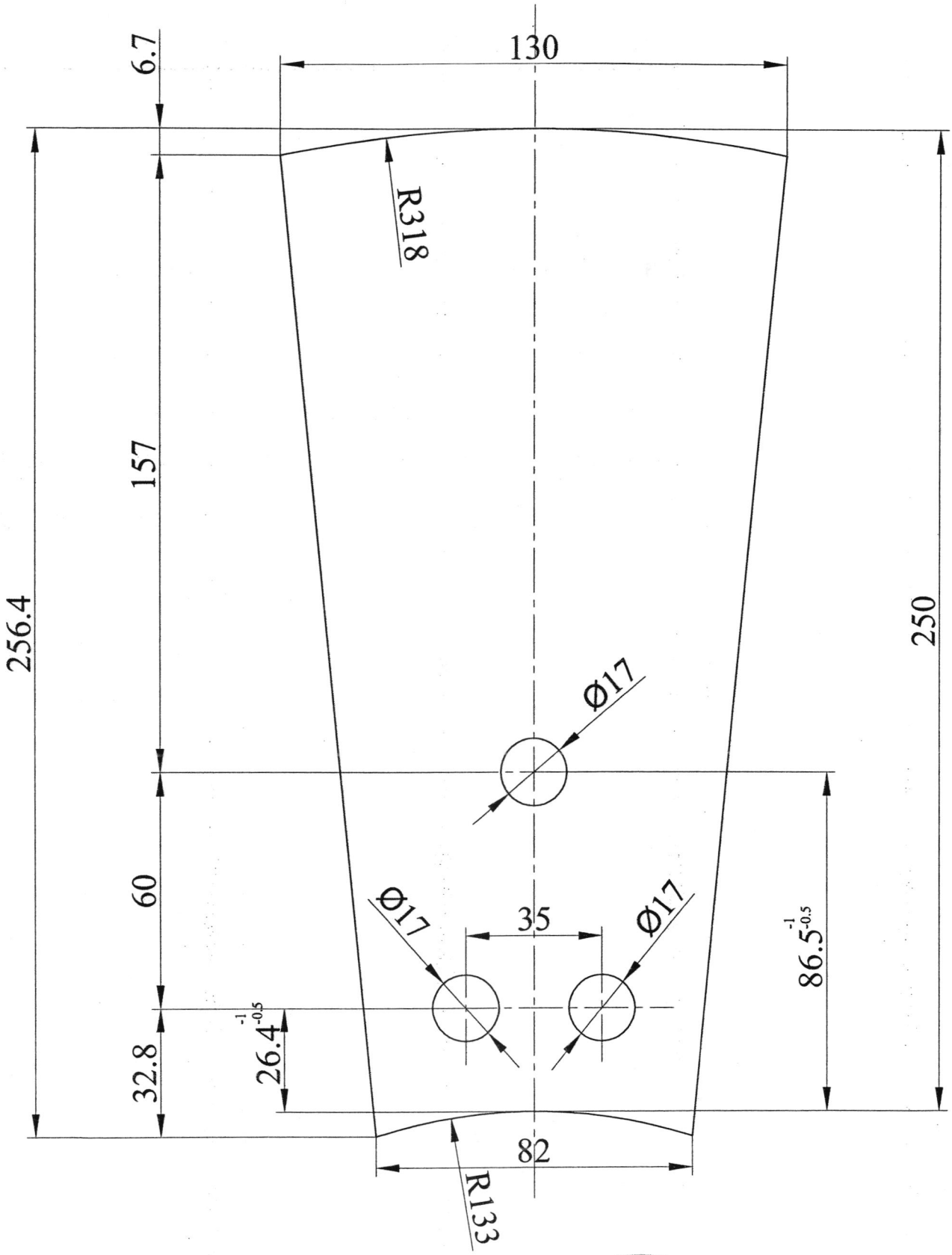

Mục 9 - 15/12/2025

CÔNG TY NHIỆT ĐIỆN CAO NGAN - TKV						
MÁY TRỘN TRO ÂM						
Ch.năng	Họ và tên	Ký	Ngày	CÁNH TRỘN DÀY 25 MM	CNPC/KTAT-CT-01-001	
P.GĐ						
N.Duyệt					TK: Ver. 1.	
N.Ktra					Vật liệu	Số lượng	ĐVT
Vẽ					CT3		Cái

CÔNG TY CP ĐIỆN LỰC TKV - CTCP
CÔNG TY NHIỆT ĐIỆN CAO NGAN - TKV
CHI NHÁNH TỔNG CÔNG TY ĐIỆN LỰC TKV - CTCP
M.S.C.N: 0104297034-002-C.T.C.P
P. CẨM TRIỀU - T. THÁI NGUYÊN