TỔNG CÔNG TY ĐIỆN LỰC - TKV **CÔNG TY NHIỆT ĐIỆN NA DƯƠNG - TKV**	**CỘNG HOÀ XÃ HỘI CHỦ NGHĨA VIỆT NAM** **Độc lập - Tự do - Hạnh phúc**
Số: 2177 /NĐND-KHĐTVT V/v mời báo giá lập DT và KHLCNCC Đơn hàng: Cung cấp vòng bi, ống lót, gối đỡ, xích và gioăng các loại phục vụ SCTX năm 2026	*Lạng Sơn, ngày 17 tháng 9 năm 2025*

Kính gửi: Các nhà cung cấp có quan tâm

Trước tiên, Công ty Nhiệt điện Na Dương - TKV xin gửi lời chào trân trọng và cảm ơn sự hợp tác tới Quý đơn vị trong thời gian vừa qua.

Công ty Nhiệt điện Na Dương - TKV kính mời Quý đơn vị tham gia báo giá lập dự toán mua sắm vật tư, hàng hoá với các yêu cầu như sau:

I. Yêu cầu đối với vật tư, hàng hoá:

1. Danh mục; đặc tính, thông số kỹ thuật; số lượng vật tư, hàng hoá: chi tiết theo Danh mục vật tư, hàng hoá đề nghị báo giá đính kèm.

2. Yêu cầu về tính hợp lệ; đặc tính, thông số kỹ thuật của vật tư, hàng hoá:

- Vật tư, hàng hoá báo giá phải có đầy đủ thông tin bao gồm: tên vật tư, hàng hoá; ký mã hiệu; quy cách, đặc tính, thông số kỹ thuật; đơn vị tính; số lượng; nhà sản xuất và xuất xứ của vật tư, hàng hoá; thời gian bảo hành; địa điểm và tiến độ giao hàng;

- Nhà cung cấp có thể báo giá một phần hoặc toàn bộ khối lượng theo yêu cầu của văn bản mời báo giá.

II. Yêu cầu đối với báo giá:

1. Yêu cầu về tính hợp lệ của báo giá:

Báo giá của nhà cung cấp được đánh giá là hợp lệ khi có đủ các thông tin, tài liệu và đáp ứng các yêu cầu sau:

- Báo giá do đại diện hợp pháp của nhà cung cấp ký tên và đóng dấu. Trường hợp ký thay thì người ký thay phải được ủy quyền của đại diện hợp pháp của nhà cung cấp *(kèm theo giấy uỷ quyền, quyết định giao nhiệm vụ hoặc văn bản tương đương khác)*.

- Cung cấp kèm theo báo giá 01 bản sao Giấy chứng nhận đăng ký kinh doanh/Giấy chứng nhận đăng ký doanh nghiệp/Giấy chứng nhận đầu tư và Giấy phép kinh doanh đối với các vật tư kinh doanh có điều kiện (nếu có);

- Báo giá phải có hiệu lực tối thiểu **60 ngày** kể từ ngày hết hạn nộp báo giá theo quy định của văn bản mời báo giá ***(kèm theo USB bản mềm exel bảng giá chào của hàng hóa).***

2. Yêu cầu về các điều khoản thương mại:

- Đơn giá, tổng giá trị phải được chào bằng VNĐ và được hiểu là giá giao

tại kho bên mua đã bao gồm các loại thuế, phí và lệ phí (nếu có) theo quy định của Nhà nước *(thể hiện rõ thuế suất thuế GTGT cho vật tư, hàng hoá báo giá)*;

- Địa điểm giao hàng: kho vật tư của Công ty Nhiệt điện Na Dương - TKV *(Địa chỉ: khu 4, xã Na Dương, tỉnh Lạng Sơn)*.

III. Thời gian và địa chỉ nhận báo giá:

- Thời gian nhận báo giá: trước 13 giờ 30 phút ngày 29 tháng 9 năm 2025.

- Địa chỉ nhận báo giá: Công ty Nhiệt điện Na Dương - TKV *(Địa chỉ: Khu 4, xã Na Dương, tỉnh Lạng Sơn; Điện thoại: 02053.844.263; Fax: 02053.844.132; E-mail: naduong@vinacominpower.vn và E-mail: naduongtpc@gmail.com)*.

(Đối với các hồ sơ báo giá được gửi thông qua fax và e-mail thì đề nghị Quý đơn vị cung cấp bản gốc hồ sơ báo giá cho chúng tôi qua dịch vụ chuyển phát hoặc nộp trực tiếp theo địa chỉ nêu trên).

** Trường hợp trong báo giá của các nhà cung cấp thiếu các thông tin (hoặc thông tin cung cấp không rõ ràng) theo yêu cầu tại mục I và mục II của văn bản này, để có cơ sở xem xét báo giá của các nhà cung cấp, Công ty Nhiệt điện Na Dương - TKV có thể yêu cầu các nhà cung cấp làm rõ, bổ sung các thông tin cần thiết.*

Công ty Nhiệt điện Na Dương - TKV rất mong nhận được sự hợp tác và hỗ trợ từ Quý đơn vị.

Trân trọng.

Nơi nhận:
- Website TKV: vinacomin.vn (để đăng tải);
- Website ĐLTKV: dienluctkv.vn (để đăng tải);
- Giám đốc (e-copy, để b/c);
- Các PGĐ, KTT (e-copy, để ph/h);
- Tổ tư vấn (e-copy, để t/h);
- Lưu: TCHC, KHĐTVT, NQ.

KT. GIÁM ĐỐC
PHÓ GIÁM ĐỐC

M.S.C.N: 0104297034-001-C.T.C.P
CÔNG TY NHIỆT ĐIỆN NA DƯƠNG - TKV
CHI NHÁNH TỔNG CÔNG TY ĐIỆN LỰC TKV - CTCP
H. LỘC BÌNH - T. LẠNG SƠN

Trần Việt Anh

DANH MỤC VẬT TƯ, HÀNG HOÁ ĐỀ NGHỊ BÁO GIÁ

(Kèm theo Văn bản số 2177/NĐND-KHĐTVT ngày 17 tháng 9 năm 2025)

Stt	Tên vật tư, hàng hoá	Thông số kỹ thuật(1)	Đơn vị	Số lượng	Tiến độ giao hàng(2)	Thời gian bảo hành(3)	Đơn giá trước thuế (đồng/đvt)	Thành tiền trước thuế (đồng)	Thuế suất (%)	Thành tiền sau thuế (đồng)	Ghi chú
(1)	*(2)*	*(3)*	*(4)*	*(5)*	*(6)*	*(7)*	*(8)*	*(9)=(5)*(8)*	*(10)*	*(11)=(9)* [1+(10)/100]*	*(12)*
1	Bạc lót	Mã hiệu: H2313 của nhà sản xuất SKF	cái	2		≥ 12 tháng					(*)
2	Bạc lót	Mã hiệu: H316 của nhà sản xuất SKF	cái	6		≥ 12 tháng					(*)
3	Bạc lót	Mã hiệu: H317 của nhà sản xuất SKF	cái	6		≥ 12 tháng					(*)
4	Bạc lót	Mã hiệu: H 2311 của nhà sản xuất SKF	cái	2		≥ 12 tháng					(*)
5	Bạc lót	Mã hiệu: H 2312 của nhà sản xuất SKF	cái	2		≥ 12 tháng					(*)
6	Bạc lót	Mã hiệu: H 318 của nhà sản xuất SKF	cái	2		≥ 12 tháng					(*)
7	Bạc lót	Mã hiệu: H 322 của nhà sản xuất SKF	cái	2		≥ 12 tháng					(*)
8	Bạc lót	Mã hiệu: H320 của nhà sản	Bộ	6		≥ 12					(*)

Stt	Tên vật tư, hàng hoá	Thông số kỹ thuật(1)	Đơn vị	Số lượng	Tiến độ giao hàng(2)	Thời gian bảo hành(3)	Đơn giá trước thuế (đồng/đvt)	Thành tiền trước thuế (đồng)	Thuế suất (%)	Thành tiền sau thuế (đồng)	Ghi chú
(1)	*(2)*	*(3)*	*(4)*	*(5)*	*(6)*	*(7)*	*(8)*	*(9)=(5)*(8)*	*(10)*	*(11)=(9)* [1+(10)/100]*	*(12)*
		xuất SKF				tháng					
9	Băng tải cao su	Kích thước: B1000x5x10mm; Chiều dày 10mm; Loại: trơn; EP: 150; Bề rộng băng: 1000mm; Số lớp bố: 5 bố; Tổng lực kéo: 750KN/m; Chiều dày cao mặt trên/dưới: 5/2mm	m	18		≥ 06 tháng					
10	Băng tải cao su	Kích thước: B650x5x10mm; Chiều dày 10mm; Loại: trơn; EP: 15; Bề rộng băng: 650mm; Số lớp bố: 5 bố; Tổng lực kéo: 750KN/m; Chiều dày cao mặt trên/dưới: 5/2mm	m	46		≥ 06 tháng					
11	Băng tải cao su đúc liền	Băng tải cao su đúc liền B1000 EP500/4; Chu vi: 8380mm, khổ rộng băng 1000mm 4 lớp bố , lực kéo EP500, cao su bề mặt 5mm và 2mm; Băng tải cao su	Cái	2		≥ 06 tháng					

Stt	Tên vật tư, hàng hoá	Thông số kỹ thuật(1)	Đơn vị	Số lượng	Tiến độ giao hàng(2)	Thời gian bảo hành(3)	Đơn giá trước thuế (đồng/đvt)	Thành tiền trước thuế (đồng)	Thuế suất (%)	Thành tiền sau thuế (đồng)	Ghi chú
(1)	*(2)*	*(3)*	*(4)*	*(5)*	*(6)*	*(7)*	*(8)*	*(9)=(5)*(8)*	*(10)*	*(11)=(9)* [1+(10)/100]*	*(12)*
		chịu mài mòn, nối tròn bằng cách lưu hóa cao su									
12	Bi cao su	Kích thước: 24mm; vật liệu: Cao su xốp; Dùng vệ sinh làm sạch đường ống bình ngưng	viên	6000		Không yêu cầu					
13	Bộ chèn cơ khí	Quy cách: kích thước D32; Vật liệu: SiC/ SiC/ VITON/ SUS304	Cái	3		Không yêu cầu					
14	Bộ chèn cơ khí	Quy cách: kích thước D38; Vật liệu: SiC/ SiC/ VITON/ SUS304 Nhiệt độ làm việc : -20 °C ~ +180 °C; Áp suất Max : 16 bar	Bộ	3		Không yêu cầu					
15	Bộ chèn cơ khí	Quy cách: kích thước D35; Vật liệu: SiC/ SiC/ VITON/ SUS304 Nhiệt độ làm việc : -20 °C ~ +180 °C; Áp suất Max :	Bộ	3		Không yêu cầu					

Stt	Tên vật tư, hàng hoá	Thông số kỹ thuật(1)	Đơn vị	Số lượng	Tiến độ giao hàng(2)	Thời gian bảo hành(3)	Đơn giá trước thuế (đồng/đvt)	Thành tiền trước thuế (đồng)	Thuế suất (%)	Thành tiền sau thuế (đồng)	Ghi chú
(1)	*(2)*	*(3)*	*(4)*	*(5)*	*(6)*	*(7)*	*(8)*	*(9)=(5)*(8)*	*(10)*	*(11)=(9)* [1+(10)/100]*	*(12)*
		16 bar									
16	Bộ chèn cơ khí	Quy cách: kích thước D20; Vật liệu: SiC/ SiC/ VITON/ SUS304	cái	1		Không yêu cầu					
17	Bộ chèn cơ khí	Quy cách: kích thước D25; Vật liệu: SiC/ SiC/ VITON/ SUS304	Bộ	2		Không yêu cầu					
18	Bộ chèn cơ khí	Quy cách: kích thước D28; Vật liệu: SiC/ SiC/ VITON/ SUS304	Bộ	2		Không yêu cầu					
19	Bộ chèn cơ khí	Quy cách: kích thước D18; Vật liệu: SiC/ SiC/ VITON/ SUS304	cái	1		Không yêu cầu					
20	Dây curoa	Mã hiệu 5V-850 của nhà sản xuất SKF	dây	48		Không yêu cầu					
21	Dây curoa	Mã hiệu: B48 của nhà sản xuất Mitsuboshi	sợi	8		Không yêu cầu					

Stt	Tên vật tư, hàng hoá	Thông số kỹ thuật(1)	Đơn vị	Số lượng	Tiến độ giao hàng(2)	Thời gian bảo hành(3)	Đơn giá trước thuế (đồng/đvt)	Thành tiền trước thuế (đồng)	Thuế suất (%)	Thành tiền sau thuế (đồng)	Ghi chú
(1)	*(2)*	*(3)*	*(4)*	*(5)*	*(6)*	*(7)*	*(8)*	*(9)=(5)*(8)*	*(10)*	*(11)=(9)* [1+(10)/100]*	*(12)*
22	Dây curoa	Mã hiệu: 5V-1000 của nhà sản xuất Mitsuboshi	dây	60		Không yêu cầu					
23	Dây curoa	mã hiệu FM 79 của nhà sản xuất Bando	dây	4		Không yêu cầu					
24	Dây curoa	Mã hiệu B78 của nhà sản xuất Mitsuboshi	dây	6		Không yêu cầu					
25	Dây curoa	Mã hiệu: B80 của nhà sản xuất Mitsuboshi	sợi	3		Không yêu cầu					
26	Dây curoa	Mã hiệu SPC 6300LW của nhà sản xuất Mitsuboshi	Dây	20		Không yêu cầu					
27	Dây curoa	Mã hiệu B87 của nhà sản xuất Mitsuboshi	dây	24		Không yêu cầu					
28	Dây curoa	Mã hiệu 5V-1120 của nhà sản xuất SKF	Dây	6		Không yêu cầu					

Stt	Tên vật tư, hàng hoá	Thông số kỹ thuật(1)	Đơn vị	Số lượng	Tiến độ giao hàng(2)	Thời gian bảo hành(3)	Đơn giá trước thuế (đồng/đvt)	Thành tiền trước thuế (đồng)	Thuế suất (%)	Thành tiền sau thuế (đồng)	Ghi chú
(1)	*(2)*	*(3)*	*(4)*	*(5)*	*(6)*	*(7)*	*(8)*	*(9)=(5)*(8)*	*(10)*	*(11)=(9)* [1+(10)/100]*	*(12)*
29	Dây curoa	Mã hiệu SPB 5070 Ld của nhà sản xuất SKF	Dây	10		Không yêu cầu					
30	Dây curoa	Mã hiệu SPB 5300 Ld của nhà sản xuất SKF	Dây	8		Không yêu cầu					
31	Dây curoa	Mã hiệu C108 của nhà sản xuất SKF	dây	6		Không yêu cầu					
32	Dây curoa	Mã hiệu 5V600 của nhà sản xuất SKF	dây	4		Không yêu cầu					
33	Dây curoa	Mã hiệu A38 của nhà sản xuất SKF	Sợi	2		Không yêu cầu					
34	Dây curoa	Mã hiệu SPA1280PB của nhà sản xuất SKF	Sợi	2		Không yêu cầu					
35	Dây curoa	Mã hiệu A66 của nhà sản xuất SKF	Cái	12		Không yêu cầu					

Stt	Tên vật tư, hàng hoá	Thông số kỹ thuật(1)	Đơn vị	Số lượng	Tiến độ giao hàng(2)	Thời gian bảo hành(3)	Đơn giá trước thuế (đồng/đvt)	Thành tiền trước thuế (đồng)	Thuế suất (%)	Thành tiền sau thuế (đồng)	Ghi chú
(1)	*(2)*	*(3)*	*(4)*	*(5)*	*(6)*	*(7)*	*(8)*	*(9)=(5)*(8)*	*(10)*	*(11)=(9)* [1+(10)/100]*	*(12)*
36	Dây curoa	Mã hiệu A80 của nhà sản xuất SKF	Cái	12		Không yêu cầu					
37	Dây curoa	Mã hiệu B47 của nhà sản xuất Mitsuboshi	Cái	14		Không yêu cầu					
38	Dây curoa	Mã hiệu B40 của nhà sản xuất Mitsuboshi	Cái	2		Không yêu cầu					
39	Dây curoa	Mã hiệu 9430 của nhà sản xuất MITSUBOSHI	cái	2		Không yêu cầu					
40	Diềm chắn cao su	Vật liệu: cao su; kích thước: W150x20mm	m	220		Không yêu cầu					
41	Giảm chấn 6 cánh	Vật liệu: cao su; quy cách: D95/41x20	Cái	1		Không yêu cầu					
42	Giảm giật khớp nối	Vật liệu: cao su; quy cách: D65/31x12	Cái	1		Không yêu cầu					

Stt	Tên vật tư, hàng hoá	Thông số kỹ thuật(1)	Đơn vị	Số lượng	Tiến độ giao hàng(2)	Thời gian bảo hành(3)	Đơn giá trước thuế (đồng/đvt)	Thành tiền trước thuế (đồng)	Thuế suất (%)	Thành tiền sau thuế (đồng)	Ghi chú
(1)	*(2)*	*(3)*	*(4)*	*(5)*	*(6)*	*(7)*	*(8)*	*(9)=(5)*(8)*	*(10)*	*(11)=(9)* [1+(10)/100]*	*(12)*
43	Giảm chấn	Vật liệu: cao su; loại vuông 8 hoa	cái	4		Không yêu cầu					
44	Gioăng bao hơi	Mã hiệu: Tombo No. 1808 RD - GR -ZZO 63Kx499x504x544x4.5tmm	cái	2		≥ 12 tháng					(*)
45	Gioăng cao su	50A	Cái	2		Không yêu cầu					
46	Gioăng cao su	250A (10")	Cái	8		Không yêu cầu					
47	Gioăng cao su	80A (3")	Cái	10		Không yêu cầu					
48	Gioăng cao su	Mã hiệu: DN300; vật liệu EPDM; khả năng chịu nhiệt độ từ -50 đến 120 độ C	cái	4		Không yêu cầu					
49	Gioăng cao su	Mã hiệu: DN100; vật liệu EPDM; khả năng chịu nhiệt	cái	4		Không yêu cầu					

Stt	Tên vật tư, hàng hoá	Thông số kỹ thuật(1)	Đơn vị	Số lượng	Tiến độ giao hàng(2)	Thời gian bảo hành(3)	Đơn giá trước thuế (đồng/đvt)	Thành tiền trước thuế (đồng)	Thuế suất (%)	Thành tiền sau thuế (đồng)	Ghi chú
(1)	*(2)*	*(3)*	*(4)*	*(5)*	*(6)*	*(7)*	*(8)*	*(9)=(5)*(8)*	*(10)*	*(11)=(9)* [1+(10)/100]*	*(12)*
		độ từ -50 đến 120 độ C									
50	Gioăng cao su	Mã hiệu: DN80; vật liệu EPDM; khả năng chịu nhiệt độ từ -50 đến 120 độ C	cái	4		Không yêu cầu					
51	Gioăng cao su	Mã hiệu: DN200; vật liệu EPDM; khả năng chịu nhiệt độ từ -50 đến 120 độ C	cái	4		Không yêu cầu					
52	Gioăng cao su	Mã hiệu: DN80; vật liệu EPDM; khả năng chịu nhiệt độ từ -50 đến 120 độ C	cái	4		Không yêu cầu					
53	Gioăng cao su	Mã hiệu: DN50; vật liệu EPDM; khả năng chịu nhiệt độ từ -50 đến 120 độ C	cái	4		Không yêu cầu					
54	Gioăng chỉ	Quy cách: ID55x3mm, kiểu gioăng chữ O dạng vòng kín; nhiệt độ làm việc: ≥ 200 độ C; vật liệu: Cao su	cái	4		Không yêu cầu					
55	Gioăng chỉ	Quy cách: OD85x5mm, kiểu gioăng chữ O dạng	cái	6		Không yêu					

Stt	Tên vật tư, hàng hoá	Thông số kỹ thuật(1)	Đơn vị	Số lượng	Tiến độ giao hàng(2)	Thời gian bảo hành(3)	Đơn giá trước thuế (đồng/đvt)	Thành tiền trước thuế (đồng)	Thuế suất (%)	Thành tiền sau thuế (đồng)	Ghi chú
(1)	*(2)*	*(3)*	*(4)*	*(5)*	*(6)*	*(7)*	*(8)*	*(9)=(5)*(8)*	*(10)*	*(11)=(9)* [1+(10)/100]*	*(12)*
		vòng kín; nhiệt độ làm việc: ≥ 200 độ C; vật liệu: Cao su NBR				cầu					
56	Gioăng chỉ	Quy cách: ID330x8.4mm, kiểu gioăng chữ O dạng vòng kín; nhiệt độ làm việc: ≥ 200 độ C; vật liệu: Cao su NBR	cái	6		Không yêu cầu					
57	Gioăng chì	10" (10k-250A) Kích thước: DN250; gioăng thép xoắn 3 vành; vật liệu: Graphite, SUS304, SUS316; nhiệt độ làm việc: max 650 độ C; Áp suất làm việc: 250bar;	cái	2		Không yêu cầu					
58	Gioăng chỉ	Dng 290x5 kiểu gioăng chữ O dạng vòng kín; nhiệt độ làm việc: ≥ 200 độ C; vật liệu: Cao su NBR	cái	4		Không yêu cầu					
59	Gioăng chỉ	Dng 355x6,5 kiểu gioăng	cái	2		Không					

Stt	Tên vật tư, hàng hoá	Thông số kỹ thuật(1)	Đơn vị	Số lượng	Tiến độ giao hàng(2)	Thời gian bảo hành(3)	Đơn giá trước thuế (đồng/đvt)	Thành tiền trước thuế (đồng)	Thuế suất (%)	Thành tiền sau thuế (đồng)	Ghi chú
(1)	*(2)*	*(3)*	*(4)*	*(5)*	*(6)*	*(7)*	*(8)*	*(9)=(5)*(8)*	*(10)*	*(11)=(9)* [1+(10)/100]*	*(12)*
		chữ O dạng vòng kín; nhiệt độ làm việc: ≥ 200 độ C; vật liệu: Cao su NBR				yêu cầu					
60	Gioăng chỉ	Dng 200x2,5 kiểu gioăng chữ O dạng vòng kín; nhiệt độ làm việc: ≥ 200 độ C; vật liệu: Cao su NBR	cái	2		Không yêu cầu					
61	Gioăng chỉ	Dng 257x5 kiểu gioăng chữ O dạng vòng kín; nhiệt độ làm việc: ≥ 200 độ C; vật liệu: Cao su NBR	cái	2		Không yêu cầu					
62	Gioăng chỉ	D28x3.5 kiểu gioăng chữ O dạng vòng kín; nhiệt độ làm việc: ≥ 200 độ C; vật liệu: Cao su NBR	Cái	1		Không yêu cầu					
63	Gioăng chì đúc	Quy cách: ID16xOD28x10mm; vật liệu: Graphite 98%; Nhiệt độ hoạt động: -200 đến 650 độ C; Áp suất hoạt động tối	Cái	88		Không yêu cầu					

Stt	Tên vật tư, hàng hoá	Thông số kỹ thuật(1)	Đơn vị	Số lượng	Tiến độ giao hàng(2)	Thời gian bảo hành(3)	Đơn giá trước thuế (đồng/đvt)	Thành tiền trước thuế (đồng)	Thuế suất (%)	Thành tiền sau thuế (đồng)	Ghi chú
(1)	*(2)*	*(3)*	*(4)*	*(5)*	*(6)*	*(7)*	*(8)*	*(9)=(5)*(8)*	*(10)*	*(11)=(9)* [1+(10)/100]*	*(12)*
		đa: 250 Bar; khả năng nén: 15-35%									
64	Gioăng chì đúc	Kích thước: OD79xID69x3.2mm; chịu nhiệt độ max: 650 độ C; Áp suất max: 400 bar	Cái	8		Không yêu cầu					
65	Gioăng chì đúc	Quy cách: ID42.7xOD62.7x70mm; vật liệu: Graphite 98%; Nhiệt độ hoạt động: -200 đến 650 độ C; Áp suất hoạt động tối đa: 250 Bar; khả năng nén: 15-35%	Bộ	4		Không yêu cầu					
66	Gioăng chì đúc	Kích thước: OD79xID55x1.5mm; chịu nhiệt độ max: 650 độ C; Áp suất max: 400 bar	Cái	4		Không yêu cầu					
67	Gioăng chì đúc	Kích thước OD60xID48x1,5mm,	Cái	70		Không yêu cầu					

Stt	Tên vật tư, hàng hoá	Thông số kỹ thuật(1)	Đơn vị	Số lượng	Tiến độ giao hàng(2)	Thời gian bảo hành(3)	Đơn giá trước thuế (đồng/đvt)	Thành tiền trước thuế (đồng)	Thuế suất (%)	Thành tiền sau thuế (đồng)	Ghi chú
(1)	*(2)*	*(3)*	*(4)*	*(5)*	*(6)*	*(7)*	*(8)*	*(9)=(5)*(8)*	*(10)*	*(11)=(9)* [1+(10)/100]*	*(12)*
		Graphite with tanged SS304 inserted gasket 1,5mm T Circle RF; chịu nhiệt độ 650°C,									
68	Gioăng chì đúc	Kích thước: OD114xID61x4,5mm; chịu nhiệt độ max: 650 độ C; Áp suất max: 400 bar	Cái	126		Không yêu cầu					
69	Gioăng chì đúc	Quy cách: ID60.5xOD76.5x24mm; vật liệu: Graphite 98%; Nhiệt độ hoạt động: -200 đến 650 độ C; Áp suất hoạt động tối đa: 250 Bar; khả năng nén: 15-35%	Cái	14		Không yêu cầu					
70	Gioăng chì đúc	D20xD30x6 mm	Bộ	1		Không yêu cầu					
71	Gioăng chì thép xoắn	4" (10k-100) Kích thước: DN100; gioăng thép xoắn 3 vành; vật liệu: Graphite,	cái	2		Không yêu cầu					

Stt	Tên vật tư, hàng hoá	Thông số kỹ thuật(1)	Đơn vị	Số lượng	Tiến độ giao hàng(2)	Thời gian bảo hành(3)	Đơn giá trước thuế (đồng/đvt)	Thành tiền trước thuế (đồng)	Thuế suất (%)	Thành tiền sau thuế (đồng)	Ghi chú
(1)	*(2)*	*(3)*	*(4)*	*(5)*	*(6)*	*(7)*	*(8)*	*(9)=(5)*(8)*	*(10)*	*(11)=(9)* [1+(10)/100]*	*(12)*
		SUS304, SUS316; nhiệt độ làm việc: max 650 độ C; Áp suất làm việc: 250bar;									
72	Gioăng chì thép xoắn	3" (10k-80) Kích thước:DN80; gioăng thép xoắn 3 vành; vật liệu: Graphite, SUS304, SUS316; nhiệt độ làm việc: max 650 độ C; Áp suất làm việc: 250bar;	cái	4		Không yêu cầu					
73	Gioăng chì thép xoắn	20K-640x690x4.5mm T (Quy cách: 1804-GR-E00) hoặc kích thước Ø640x690x4,5t; vật liệu: Graphite, SUS304, SUS316; nhiệt độ làm việc: max 650 độ C; Áp suất làm việc: 250bar;	Cái	1		≥ 06 tháng					(*)
74	Gioăng chì thép xoắn	10K-25; vật liệu: Graphite, SUS304, SUS316; nhiệt độ làm việc: max 650 độ C; Áp	Cái	8		Không yêu cầu					

Stt	Tên vật tư, hàng hoá	Thông số kỹ thuật(1)	Đơn vị	Số lượng	Tiến độ giao hàng(2)	Thời gian bảo hành(3)	Đơn giá trước thuế (đồng/đvt)	Thành tiền trước thuế (đồng)	Thuế suất (%)	Thành tiền sau thuế (đồng)	Ghi chú
(1)	*(2)*	*(3)*	*(4)*	*(5)*	*(6)*	*(7)*	*(8)*	*(9)=(5)*(8)*	*(10)*	*(11)=(9)* [1+(10)/100]*	*(12)*
		suất làm việc: 250bar;									
75	Gioăng thép xoắn	Kích thước: OD196xID167x3.5mm; chịu nhiệt độ max: 650 độ C; Áp suất max: 400 bar	Cái	1		Không yêu cầu					
76	Gioăng thép xoắn	Kích thước: OD165xID149x3.5mm; chịu nhiệt độ max: 650 độ C; Áp suất max: 400 bar	Cái	1		Không yêu cầu					
77	Gối ổ	Mã hiệu: SM-UCFL205 (FYTB 25 TF) của nhà sản xuất SKF	bộ	4		≥ 12 tháng					(*)
78	Gối ổ	Mã hiệu: UCT 213 của nhà sản xuất SKF	Bộ	4		≥ 12 tháng					(*)
79	Gối ổ	Mã hiệu: CUCFC 216 của nhà sản xuất SKF	Bộ	2		≥ 12 tháng					(*)
80	Gối ổ	Mã hiệu: CUCFC 218 của nhà sản xuất SKF	Bộ	2		≥ 12 tháng					(*)

Stt	Tên vật tư, hàng hoá	Thông số kỹ thuật(1)	Đơn vị	Số lượng	Tiến độ giao hàng(2)	Thời gian bảo hành(3)	Đơn giá trước thuế (đồng/đvt)	Thành tiền trước thuế (đồng)	Thuế suất (%)	Thành tiền sau thuế (đồng)	Ghi chú
(1)	*(2)*	*(3)*	*(4)*	*(5)*	*(6)*	*(7)*	*(8)*	*(9)=(5)*(8)*	*(10)*	*(11)=(9)* [1+(10)/100]*	*(12)*
81	Gối ổ	Mã hiệu: UCFS305 của nhà sản xuất SKF	Vòng	8		≥ 12 tháng					(*)
82	Gối ổ	Mã hiệu: FYC 35TF-CUCFC 207-507 của nhà sản xuất SKF	cái	2		≥ 12 tháng					(*)
83	Gối ổ	Mã hiệu: FYC 80TF-CUCFC 216-516M của nhà sản xuất SKF	cái	2		≥ 12 tháng					(*)
84	Gối ổ	Mã hiệu: FYC 90TF-CUCFC 218-518M của nhà sản xuất SKF	cái	2		≥ 12 tháng					(*)
85	Gối ổ	Mã hiệu: UCP 206 của nhà sản xuất SKF	cái	4		≥ 12 tháng					(*)
86	Gối ổ	Mã hiệu: FC207 của nhà sản xuất SKF	cái	4		≥ 12 tháng					(*)
87	Gối ổ	Mã hiệu: UCT212 của nhà sản xuất ASAHI	Vòng	2		≥ 12 tháng					(*)
88	Gối ổ	Mã hiệu: SN520 của nhà	cái	2		≥ 12					(*)

Stt	Tên vật tư, hàng hoá	Thông số kỹ thuật(1)	Đơn vị	Số lượng	Tiến độ giao hàng(2)	Thời gian bảo hành(3)	Đơn giá trước thuế (đồng/đvt)	Thành tiền trước thuế (đồng)	Thuế suất (%)	Thành tiền sau thuế (đồng)	Ghi chú
(1)	*(2)*	*(3)*	*(4)*	*(5)*	*(6)*	*(7)*	*(8)*	*(9)=(5)*(8)*	*(10)*	*(11)=(9)* [1+(10)/100]*	*(12)*
		sản xuất SKF				tháng					
89	Gối ổ	Mã hiệu: SN528 của nhà sản xuất SKF	cái	2		≥ 12 tháng					(*)
90	Phớt cao su cốt thép	Mã hiệu: 25x42x7 HMSA10 RG của nhà sản xuất SKF	Cái	4		Không yêu cầu					
91	Phớt cao su cốt thép	Mã hiệu: 30x54x10 HMSA10 RG của nhà sản xuất SKF	Cái	4		Không yêu cầu					
92	Phớt cao su cốt thép	Mã hiệu: 30x45x7 của nhà sản xuất SKF	cái	2		Không yêu cầu					
93	Phớt cao su cốt thép	Mã hiệu: 25x38x7 của nhà sản xuất SKF	cái	2		Không yêu cầu					
94	Phớt cao su cốt thép	Mã hiệu: 115x145x14 HMSA10 RG của nhà sản xuất SKF	cái	2		Không yêu cầu					
95	Phớt cao su cốt thép	Mã hiệu: 45x68x10	cái	2		Không yêu					

Stt	Tên vật tư, hàng hoá	Thông số kỹ thuật(1)	Đơn vị	Số lượng	Tiến độ giao hàng(2)	Thời gian bảo hành(3)	Đơn giá trước thuế (đồng/đvt)	Thành tiền trước thuế (đồng)	Thuế suất (%)	Thành tiền sau thuế (đồng)	Ghi chú
(1)	*(2)*	*(3)*	*(4)*	*(5)*	*(6)*	*(7)*	*(8)*	*(9)=(5)*(8)*	*(10)*	*(11)=(9)* [1+(10)/100]*	*(12)*
		HMSA10 RG của nhà sản xuất SKF				cầu					
96	Phớt cao su cốt thép	Mã hiệu: 90x115x12 HMSA10 RG của nhà sản xuất SKF	cái	5		Không yêu cầu					
97	Phớt cao su cốt thép	Mã hiệu: 80x105x12 HMSA10 RG của nhà sản xuất SKF	cái	4		Không yêu cầu					
98	Phớt cao su cốt thép	Mã hiệu: 17x28x7 HMSA10 RG của nhà sản xuất SKF	cái	2		Không yêu cầu					
99	Phớt cao su cốt thép	Mã hiệu F35x62x10 của nhà sản xuất SKF	Cái	2		Không yêu cầu					
100	Phớt cao su cốt thép	Mã hiệu: 155x172x12 HMSA10 RG của nhà sản xuất SKF	Cái	64		Không yêu cầu					
101	Phớt cao su cốt thép	Mã hiệu: 85x110x10 HMSA10 RG của nhà sản	cái	16		Không yêu cầu					

Stt	Tên vật tư, hàng hoá	Thông số kỹ thuật(1)	Đơn vị	Số lượng	Tiến độ giao hàng(2)	Thời gian bảo hành(3)	Đơn giá trước thuế (đồng/đvt)	Thành tiền trước thuế (đồng)	Thuế suất (%)	Thành tiền sau thuế (đồng)	Ghi chú
(1)	*(2)*	*(3)*	*(4)*	*(5)*	*(6)*	*(7)*	*(8)*	*(9)=(5)*(8)*	*(10)*	*(11)=(9)* [1+(10)/100]*	*(12)*
		xuất SKF									
102	Phớt cao su cốt thép	Mã hiệu: 25x35x8 HMSA10 RG của nhà sản xuất SKF	cái	4		Không yêu cầu					
103	Phớt cao su cốt thép	Mã hiệu: 70x95x14 HMSA10 RG của nhà sản xuất SKF	cái	8		Không yêu cầu					
104	Phớt cao su cốt thép	Mã hiệu: 55x78x10 HMSA10 RG của nhà sản xuất SKF	cái	24		Không yêu cầu					
105	Phớt cao su cốt thép	Mã hiệu: 50x65x8 HMSA10 RG của nhà sản xuất SKF	cái	4		Không yêu cầu					
106	Phớt cao su cốt thép	Mã hiệu: 55x70x8 HMSA10 RG của nhà sản xuất SKF	cái	4		Không yêu cầu					
107	Phớt cao su cốt thép	Mã hiệu: 40x55x7 HMSA10 RG của nhà sản xuất SKF	cái	2		Không yêu cầu					

Stt	Tên vật tư, hàng hoá	Thông số kỹ thuật(1)	Đơn vị	Số lượng	Tiến độ giao hàng(2)	Thời gian bảo hành(3)	Đơn giá trước thuế (đồng/đvt)	Thành tiền trước thuế (đồng)	Thuế suất (%)	Thành tiền sau thuế (đồng)	Ghi chú
(1)	*(2)*	*(3)*	*(4)*	*(5)*	*(6)*	*(7)*	*(8)*	*(9)=(5)*(8)*	*(10)*	*(11)=(9)* [1+(10)/100]*	*(12)*
108	Phớt cao su cốt thép	Mã hiệu: 105x125x 13 (15) HMSA10 RG của nhà sản xuất SKF	cái	8		Không yêu cầu					
109	Phớt cao su cốt thép	Mã hiệu: 105x135x14 NOK của nhà sản xuất NOK	cái	2		Không yêu cầu					
110	Phớt cao su cốt thép	Mã hiệu :22x35x7 HMSA10 RG của nhà sản xuất SKF	Cái	4		Không yêu cầu					
111	Phớt cao su cốt thép	Mã hiệu: 90x115x13 HMSA10 RG của nhà sản xuất SKF	Cái	4		Không yêu cầu					
112	Phớt cao su cốt thép	Mã hiệu: 25x40x7 HMSA10 RG của nhà sản xuất SKF	cái	14		Không yêu cầu					
113	Phớt cao su cốt thép	Mã hiệu: 20x35x7 HMSA10 RG của nhà sản xuất SKF	cái	18		Không yêu cầu					
114	Phớt cao su cốt thép	Mã hiệu: 28x47x8	cái	12		Không yêu					

Stt	Tên vật tư, hàng hoá	Thông số kỹ thuật(1)	Đơn vị	Số lượng	Tiến độ giao hàng(2)	Thời gian bảo hành(3)	Đơn giá trước thuế (đồng/đvt)	Thành tiền trước thuế (đồng)	Thuế suất (%)	Thành tiền sau thuế (đồng)	Ghi chú
(1)	*(2)*	*(3)*	*(4)*	*(5)*	*(6)*	*(7)*	*(8)*	*(9)=(5)*(8)*	*(10)*	*(11)=(9)* [1+(10)/100]*	*(12)*
		HMSA10 RG của nhà sản xuất SKF				cầu					
115	Phớt cao su cốt thép	Mã hiệu: 135x170x12 HMSA10 RG của nhà sản xuất SKF	cái	8		Không yêu cầu					
116	Phớt cao su cốt thép	Mã hiệu: 155x180x15 HMSA10 RG của nhà sản xuất SKF	cái	8		Không yêu cầu					
117	Phớt cao su cốt thép	Mã hiệu: 35x60x12 HMSA10 RG của nhà sản xuất SKF	cái	4		Không yêu cầu					
118	Phớt cao su cốt thép	Mã hiệu: 45x65x10 HMSA10 RG của nhà sản xuất SKF	cái	2		Không yêu cầu					
119	Phớt cao su cốt thép	Mã hiệu: 145x175x14 HMSA10 RG của nhà sản xuất SKF	cái	2		Không yêu cầu					
120	Phớt cao su cốt thép	Mã hiệu: 30x47x7 HMSA10 RG của nhà sản	cái	2		Không yêu					

Stt	Tên vật tư, hàng hoá	Thông số kỹ thuật(1)	Đơn vị	Số lượng	Tiến độ giao hàng(2)	Thời gian bảo hành(3)	Đơn giá trước thuế (đồng/đvt)	Thành tiền trước thuế (đồng)	Thuế suất (%)	Thành tiền sau thuế (đồng)	Ghi chú
(1)	*(2)*	*(3)*	*(4)*	*(5)*	*(6)*	*(7)*	*(8)*	*(9)=(5)*(8)*	*(10)*	*(11)=(9)* [1+(10)/100]*	*(12)*
		xuất SKF				cầu					
121	Phớt cao su cốt thép	Mã hiệu: 62x120x12 HMSA10 RG của nhà sản xuất SKF	cái	2		Không yêu cầu					
122	Phớt cao su cốt thép	Mã hiệu: 50x72x8 HMSA10 RG của nhà sản xuất SKF	cái	2		Không yêu cầu					
123	Phớt cao su cốt thép	Mã hiệu 105x120x12 của nhà sản xuất SKF	cái	8		Không yêu cầu					
124	Phớt cao su cốt thép	Mã hiệu F90x F65x12 của nhà sản xuất SKF	cái	1		Không yêu cầu					
125	Phớt cao su cốt thép	Mã hiệu F55x80x10 của nhà sản xuất SKF	Cái	1		Không yêu cầu					
126	Phớt cao su cốt thép	Mã hiệu: 60x75x8 HMSA10 RG của nhà sản xuất SKF	Cái	6		Không yêu cầu					
127	Phớt cao su cốt thép	Mã hiệu: 100x125x12	Cái	6		Không					

Stt	Tên vật tư, hàng hoá	Thông số kỹ thuật(1)	Đơn vị	Số lượng	Tiến độ giao hàng(2)	Thời gian bảo hành(3)	Đơn giá trước thuế (đồng/đvt)	Thành tiền trước thuế (đồng)	Thuế suất (%)	Thành tiền sau thuế (đồng)	Ghi chú
(1)	*(2)*	*(3)*	*(4)*	*(5)*	*(6)*	*(7)*	*(8)*	*(9)=(5)*(8)*	*(10)*	*(11)=(9)* [1+(10)/100]*	*(12)*
		HMSA10 RG của nhà sản xuất SKF				yêu cầu					
128	Phớt cao su cốt thép	Mã hiệu 105x80x10 HMSA10RG của nhà sản xuất SKF	Cái	8		Không yêu cầu					
129	Phớt cao su cốt thép	Mã hiệu F110x130x13 của nhà sản xuất SKF	Cái	1		Không yêu cầu					
130	Phớt cao su cốt thép	Mã hiệu F50x72x10 của nhà sản xuất SKF	Cái	2		Không yêu cầu					
131	Phớt cao su cốt thép	Mã hiệu Ø60x85x10 của nhà sản xuất SKF	Cái	1		Không yêu cầu					
132	Phớt cao su cốt thép	Mã hiệu Ø72x50x12 của nhà sản xuất SKF	Cái	1		Không yêu cầu					
133	Phớt cao su cốt thép	Mã hiệu Ø75x110x14 của nhà sản xuất SKF	Cái	1		Không yêu cầu					

Stt	Tên vật tư, hàng hoá	Thông số kỹ thuật(1)	Đơn vị	Số lượng	Tiến độ giao hàng(2)	Thời gian bảo hành(3)	Đơn giá trước thuế (đồng/đvt)	Thành tiền trước thuế (đồng)	Thuế suất (%)	Thành tiền sau thuế (đồng)	Ghi chú
(1)	*(2)*	*(3)*	*(4)*	*(5)*	*(6)*	*(7)*	*(8)*	*(9)=(5)*(8)*	*(10)*	*(11)=(9)* [1+(10)/100]*	*(12)*
134	Phớt cao su cốt thép	Mã hiệu Ø95x120x14 của nhà sản xuất SKF	Cái	1		Không yêu cầu					
135	Phớt cao su cốt thép	Mã hiệu 80x60x10 của nhà sản xuất SKF	Cái	1		Không yêu cầu					
136	Phớt cao su cốt thép	Mã hiệu Ø125x200x15 của nhà sản xuất SKF	Cái	1		Không yêu cầu					
137	Phớt cao su cốt thép	Mã hiệu Ø82x160x13 của nhà sản xuất SKF	Cái	1		Không yêu cầu					
138	Phớt cao su cốt thép	Mã hiệu 95x135x13 (14) của nhà sản xuất SKF	Cái	2		Không yêu cầu					
139	Phớt cao su cốt thép	Mã hiệu 40x55x8 của nhà sản xuất SKF	Cái	1		Không yêu cầu					
140	Phớt cao su cốt thép	Mã hiệu F72x F48x12 của nhà sản xuất SKF	Cái	1		Không yêu cầu					

Stt	Tên vật tư, hàng hoá	Thông số kỹ thuật(1)	Đơn vị	Số lượng	Tiến độ giao hàng(2)	Thời gian bảo hành(3)	Đơn giá trước thuế (đồng/đvt)	Thành tiền trước thuế (đồng)	Thuế suất (%)	Thành tiền sau thuế (đồng)	Ghi chú
(1)	*(2)*	*(3)*	*(4)*	*(5)*	*(6)*	*(7)*	*(8)*	*(9)=(5)*(8)*	*(10)*	*(11)=(9)* [1+(10)/100]*	*(12)*
141	Phớt cao su cốt thép	Mã hiệu 38x52x8 của nhà sản xuất SKF	Cái	1		Không yêu cầu					
142	Phớt cao su cốt thép	Mã hiệu 82x160x14 của nhà sản xuất SKF	Cái	1		Không yêu cầu					
143	Phớt cao su cốt thép	Mã hiệu 40x60x10 của nhà sản xuất SKF	Cái	1		Không yêu cầu					
144	Phớt cao su cốt thép	Mã hiệu 85x110x13 của nhà sản xuất SKF	Cái	1		Không yêu cầu					
145	Phớt cao su cốt thép	Mã hiệu F120x150x14 của nhà sản xuất SKF	cái	1		Không yêu cầu					
146	Phớt cao su cốt thép	Mã hiệu F40x F55x8 của nhà sản xuất SKF	Cái	2		Không yêu cầu					
147	Phớt cao su cốt thép	Mã hiệu F45xF68x10 của nhà sản xuất SKF	cái	2		Không yêu cầu					

Stt	Tên vật tư, hàng hoá	Thông số kỹ thuật(1)	Đơn vị	Số lượng	Tiến độ giao hàng(2)	Thời gian bảo hành(3)	Đơn giá trước thuế (đồng/đvt)	Thành tiền trước thuế (đồng)	Thuế suất (%)	Thành tiền sau thuế (đồng)	Ghi chú
(1)	*(2)*	*(3)*	*(4)*	*(5)*	*(6)*	*(7)*	*(8)*	*(9)=(5)*(8)*	*(10)*	*(11)=(9)* [1+(10)/100]*	*(12)*
148	Phớt cao su cốt thép	Mã hiệu 35x50x10 của nhà sản xuất SKF	Cái	2		Không yêu cầu					
149	Phớt cao su cốt thép	Mã hiệu 35x58x10 của nhà sản xuất SKF	Cái	2		Không yêu cầu					
150	Phớt cao su cốt thép	Mã hiệu 78x60x9 của nhà sản xuất SKF	Cái	1		Không yêu cầu					
151	Phớt cao su cốt thép	Mã hiệu 65x50x9 của nhà sản xuất SKF	Cái	1		Không yêu cầu					
152	Phớt cao su cốt thép	Mã hiệu 28x38x7 của nhà sản xuất SKF	Cái	1		Không yêu cầu					
153	Phớt cao su cốt thép	Mã hiệu 32x20x6 của nhà sản xuất SKF	Cái	2		Không yêu cầu					
154	Phớt cao su cốt thép	Mã hiệu D45x60x10 của nhà sản xuất SKF	Cái	1		Không yêu cầu					

Stt	Tên vật tư, hàng hoá	Thông số kỹ thuật(1)	Đơn vị	Số lượng	Tiến độ giao hàng(2)	Thời gian bảo hành(3)	Đơn giá trước thuế (đồng/đvt)	Thành tiền trước thuế (đồng)	Thuế suất (%)	Thành tiền sau thuế (đồng)	Ghi chú
(1)	*(2)*	*(3)*	*(4)*	*(5)*	*(6)*	*(7)*	*(8)*	*(9)=(5)*(8)*	*(10)*	*(11)=(9)* [1+(10)/100]*	*(12)*
155	Phớt cao su cốt thép	Mã hiệu 145x175x14.5/15.5 của nhà sản xuất SKF	Cái	2		Không yêu cầu					
156	Phớt cao su cốt thép	Mã hiệu 55x47x7 của nhà sản xuất SKF	Cái	1		Không yêu cầu					
157	Phớt chặn dầu	CR-70052	cái	4		Không yêu cầu					
158	Phớt chặn dầu Fusheng (dùng cho máy nén khí Fusheng)	Mã hiệu F120x100x12 của NSX Fusheng	cái	6		Không yêu cầu					(*)
159	Phớt chặn mỡ	Mã hiệu 520-619 của nhà sản xuất SKF	bộ	2		Không yêu cầu					
160	Túi lọc bụi chống ẩm và dầu	Kích thước: Ø150x1850mm (đường kính trong 150mm); Vật liệu: PE550 Polyesster	cái	984		Không yêu cầu					
161	Túi lọc bụi chống ẩm và dầu	Kích thước: Ø150x2450mm (đường kính trong 150mm);	cái	490		Không yêu cầu					

Stt	Tên vật tư, hàng hoá	Thông số kỹ thuật(1)	Đơn vị	Số lượng	Tiến độ giao hàng(2)	Thời gian bảo hành(3)	Đơn giá trước thuế (đồng/đvt)	Thành tiền trước thuế (đồng)	Thuế suất (%)	Thành tiền sau thuế (đồng)	Ghi chú
(1)	*(2)*	*(3)*	*(4)*	*(5)*	*(6)*	*(7)*	*(8)*	*(9)=(5)*(8)*	*(10)*	*(11)=(9)* [1+(10)/100]*	*(12)*
		Vật liệu: PE550 Polyesster									
162	Túi lọc bụi chống ẩm và dầu	Kích thước: 500x500x20mm; Vật liệu: PE550 Polyesster	cái	16		Không yêu cầu					
163	Van 1 chiều	PJ3000 (dùng cho máy nén khí fusheng)	cái	6		Không yêu cầu					
164	Van bướm + bộ điều khiển khí nén	Kích thước van: DN50 Chất liệu thân van: Gang, Inox Đĩa, trục van: Inox SUS304 Gioăng làm kín: Cao su EPDM Kiểu kết nối: Wafer (dạng kẹp), bắt bích Áp lực làm việc: PN10, PN16 Nhiệt độ: 80 độ C; Xuất xứ Ấn Độ hoặc tương đương, Bộ điều khiển bằng khí	cái	2		≥ 12 tháng					

Stt	Tên vật tư, hàng hoá	Thông số kỹ thuật(1)	Đơn vị	Số lượng	Tiến độ giao hàng(2)	Thời gian bảo hành(3)	Đơn giá trước thuế (đồng/đvt)	Thành tiền trước thuế (đồng)	Thuế suất (%)	Thành tiền sau thuế (đồng)	Ghi chú
(1)	*(2)*	*(3)*	*(4)*	*(5)*	*(6)*	*(7)*	*(8)*	*(9)=(5)*(8)*	*(10)*	*(11)=(9)* [1+(10)/100]*	*(12)*
		nén, Sonelnoi van 6519C-PN00132456 -24v									
165	Van bướm + bộ điều khiển khí nén	Model 80A , Kích thước van DN80; áp suất làm việc 10kg/cm2; thân: gang, inox , seat: EPDM, PTFE, đĩa: Gang, inox, tiêu chuẩn kết nối bích JIS 10K+ bộ điều khiển bằng khí nén, Đài Loan	cái	2		≥ 12 tháng					
166	Van cao áp	3/4" class 2500 (Van cao áp 3/4" A182 F22, Class 2500, SUS 431 nhiệt độ làm việc 548 độ C)	cái	1		≥ 12 tháng					(*)
167	Van cầu	Model: HISAKA HF5; Size DN125 (5"); áp suất hoạt động 2.94 MPa; nhiệt độ Max: 600°C; vật liệu:SCS13A; Chiều dài thân van: 320 mm; kết nối bích tiêu chuẩn: JIS 10K.	cái	1		≥ 12 tháng					(*)

Stt	Tên vật tư, hàng hoá	Thông số kỹ thuật(1)	Đơn vị	Số lượng	Tiến độ giao hàng(2)	Thời gian bảo hành(3)	Đơn giá trước thuế (đồng/đvt)	Thành tiền trước thuế (đồng)	Thuế suất (%)	Thành tiền sau thuế (đồng)	Ghi chú
(1)	*(2)*	*(3)*	*(4)*	*(5)*	*(6)*	*(7)*	*(8)*	*(9)=(5)*(8)*	*(10)*	*(11)=(9)* [1+(10)/100]*	*(12)*
168	Van bi bao gồm bộ điều khiển khí nén	Model: VRPN1107 ND - ST-080A-10DN- J10KRF Bao gồm cả van và bộ điều khiển của nhà sản xuất NDV	bộ	6		≥ 12 tháng					(*)
169	Van một chiều	Quy cách: kích thước DN50; vật liệu: thân và cánh van SUS 304; Áp suất là việc: PN16; nhiệt độ làm việc: 0 đến 300 độ C; kiểu van cánh bướm; kết nối bích tiêu chuẩn JIS; xuất sứ Samwoo	cái	1		Không yêu cầu					
170	Van tay áp lực	1500VOSW-1S28C-1" của nhà sản xuất TOA	Cái	2		≥ 12 tháng					(*)
171	Van tay đồng	Quy cách: kích thước DN50, vật liệu Inox SUS 304; kết nối ren trong, tiêu chuẩn ren BS21/ISO 228-1-2000; áp lực làm việc max 10Bar, nhiệt độ làm việc	cái	1		Không yêu cầu					

Stt	Tên vật tư, hàng hoá	Thông số kỹ thuật(1)	Đơn vị	Số lượng	Tiến độ giao hàng(2)	Thời gian bảo hành(3)	Đơn giá trước thuế (đồng/đvt)	Thành tiền trước thuế (đồng)	Thuế suất (%)	Thành tiền sau thuế (đồng)	Ghi chú
(1)	*(2)*	*(3)*	*(4)*	*(5)*	*(6)*	*(7)*	*(8)*	*(9)=(5)*(8)*	*(10)*	*(11)=(9)* [1+(10)/100]*	*(12)*
		max 120°C.									
172	Van tay gạt	Quy cách: 2"- DN50, vật liệu Inox SUS 304; kết nối ren trong, tiêu chuẩn ren BS21/ISO 228-1-2000; áp lực làm việc max 10Bar, nhiệt độ làm việc max 120°C.	cái	4		Không yêu cầu					
173	Van tay gạt	DN50, vật liệu Inox SUS 304; kết nối ren trong, tiêu chuẩn ren BS21/ISO 228-1-2000; áp lực làm việc max 10Bar, nhiệt độ làm việc max 120°C.	cái	4		Không yêu cầu					
174	Vòng bi	Mã hiệu: 3TM-6213N của nhà sản xuất NTN	Vòng	1		≥ 12 tháng					(*)
175	Vòng bi	Mã hiệu: 607-YSX của nhà sản xuất KoYo	Vòng	6		≥ 12 tháng					(*)
176	Vòng bi	Mã hiệu: 612-2529-YSX	Vòng	6		≥ 12 tháng					(*)

Stt	Tên vật tư, hàng hoá	Thông số kỹ thuật(1)	Đơn vị	Số lượng	Tiến độ giao hàng(2)	Thời gian bảo hành(3)	Đơn giá trước thuế (đồng/đvt)	Thành tiền trước thuế (đồng)	Thuế suất (%)	Thành tiền sau thuế (đồng)	Ghi chú
(1)	*(2)*	*(3)*	*(4)*	*(5)*	*(6)*	*(7)*	*(8)*	*(9)=(5)*(8)*	*(10)*	*(11)=(9)* [1+(10)/100]*	*(12)*
		của nhà sản xuất KoYo									
177	Vòng bi	Mã hiệu: BA1-7329 của nhà sản xuất SKF	Vòng	2		≥ 12 tháng					(*)
178	Vòng bi	Mã hiệu: 01EB700EX của nhà sản xuất SKF	Vòng	1		≥ 12 tháng					(*)
179	Vòng bi	Mã hiệu: 01EB700GR của nhà sản xuất SKF	Vòng	1		≥ 12 tháng					(*)
180	Vòng bi	Mã hiệu: 22310EJW33 của nhà sản xuất TIMKEN	Vòng	2		≥ 12 tháng					(*)
181	Vòng bi	Mã hiệu: 67790/67720 của nhà sản xuất TIMKEN	Vòng	2		≥ 12 tháng					(*)
182	Vòng bi	Mã hiệu: 941/932 của nhà sản xuất TIMKEN	Vòng	2		≥ 12 tháng					(*)
183	Vòng bi	Mã hiệu: 98350/98788 của nhà sản xuất TIMKEN	Vòng	4		≥ 12 tháng					(*)
184	Vòng bi	Mã hiệu: HH923649/HH923610 của nhà sản xuất TIMKEN	Vòng	2		≥ 12 tháng					(*)

Stt	Tên vật tư, hàng hoá	Thông số kỹ thuật(1)	Đơn vị	Số lượng	Tiến độ giao hàng(2)	Thời gian bảo hành(3)	Đơn giá trước thuế (đồng/đvt)	Thành tiền trước thuế (đồng)	Thuế suất (%)	Thành tiền sau thuế (đồng)	Ghi chú
(1)	*(2)*	*(3)*	*(4)*	*(5)*	*(6)*	*(7)*	*(8)*	*(9)=(5)*(8)*	*(10)*	*(11)=(9)* [1+(10)/100]*	*(12)*
185	Vòng bi	Mã hiệu: 22216KW33 của nhà sản xuất SKF	Vòng	6		≥ 12 tháng					(*)
186	Vòng bi	Mã hiệu: 22217KW33 của nhà sản xuất SKF	Vòng	6		≥ 12 tháng					(*)
187	Vòng bi	Mã hiệu: 22218EK; nhà sản xuất SKF	Vòng	3		≥ 12 tháng					(*)
188	Vòng bi	Mã hiệu: 22219E của nhà sản xuất SKF	Vòng	1		≥ 12 tháng					(*)
189	Vòng bi	Mã hiệu: 22220 EK/C3 của nhà sản xuất SKF	Vòng	6		≥ 12 tháng					(*)
190	Vòng bi	Mã hiệu: 22220E/C3 của nhà sản xuất SKF	Vòng	4		≥ 12 tháng					(*)
191	Vòng bi	Mã hiệu: 22222E; nhà sản xuất SKF	Vòng	1		≥ 12 tháng					(*)
192	Vòng bi	Mã hiệu: 22222EK; nhà sản xuất SKF	Vòng	2		≥ 12 tháng					(*)
193	Vòng bi	Mã hiệu: 22226E; nhà sản xuất SKF	Vòng	2		≥ 12 tháng					(*)

Stt	Tên vật tư, hàng hoá	Thông số kỹ thuật(1)	Đơn vị	Số lượng	Tiến độ giao hàng(2)	Thời gian bảo hành(3)	Đơn giá trước thuế (đồng/đvt)	Thành tiền trước thuế (đồng)	Thuế suất (%)	Thành tiền sau thuế (đồng)	Ghi chú
(1)	*(2)*	*(3)*	*(4)*	*(5)*	*(6)*	*(7)*	*(8)*	*(9)=(5)*(8)*	*(10)*	*(11)=(9)* [1+(10)/100]*	*(12)*
194	Vòng bi	Mã hiệu: 22228E/C3 của nhà sản xuất SKF	Vòng	4		≥ 12 tháng					(*)
195	Vòng bi	Mã hiệu: 22228KW33 của nhà sản xuất SKF	Vòng	2		≥ 12 tháng					(*)
196	Vòng bi	Mã hiệu: 22315 K/C-W33 của nhà sản xuất SKF	Vòng	2		≥ 12 tháng					(*)
197	Vòng bi	Mã hiệu: 22324CC/C3W33 của nhà sản xuất SKF	Vòng	1		≥ 12 tháng					(*)
198	Vòng bi	Mã hiệu: 29326E1 của nhà sản xuất FAG	Vòng	2		≥ 12 tháng					(*)
199	Vòng bi	Mã hiệu: 29338 E của nhà sản xuất SKF	Vòng	1		≥ 12 tháng					(*)
200	Vòng bi	Mã hiệu: 30307AEL của nhà sản xuất SKF	Vòng	3		≥ 12 tháng					(*)
201	Vòng bi	Mã hiệu: 30308 của nhà sản xuất SKF	Vòng	1		≥ 12 tháng					(*)
202	Vòng bi	Mã hiệu: 30309J của nhà sản xuất SKF	Vòng	1		≥ 12 tháng					(*)

Stt	Tên vật tư, hàng hoá	Thông số kỹ thuật(1)	Đơn vị	Số lượng	Tiến độ giao hàng(2)	Thời gian bảo hành(3)	Đơn giá trước thuế (đồng/đvt)	Thành tiền trước thuế (đồng)	Thuế suất (%)	Thành tiền sau thuế (đồng)	Ghi chú
(1)	*(2)*	*(3)*	*(4)*	*(5)*	*(6)*	*(7)*	*(8)*	*(9)=(5)*(8)*	*(10)*	*(11)=(9)* [1+(10)/100]*	*(12)*
203	Vòng bi	Mã hiệu: 32222CCA/W33 của nhà sản xuất SKF	Vòng	1		≥ 12 tháng					(*)
204	Vòng bi	Mã hiệu: 32020 XU của nhà sản xuất SKF	Vòng	6		≥ 12 tháng					(*)
205	Vòng bi	Mã hiệu: 33210 của nhà sản xuất SKF	Vòng	1		≥ 12 tháng					(*)
206	Vòng bi	Mã hiệu: E30310J2/Q của nhà sản xuất SKF	Vòng	1		≥ 12 tháng					(*)
207	Vòng bi	Mã hiệu: 30204J của nhà sản xuất SKF	Vòng	28		≥ 12 tháng					(*)
208	Vòng bi	Mã hiệu: 30209-J2/Q của nhà sản xuất SKF	Vòng	4		≥ 12 tháng					(*)
209	Vòng bi	Mã hiệu: 30309 của nhà sản xuất SKF	Vòng	1		≥ 12 tháng					(*)
210	Vòng bi	Mã hiệu: 30311 J2/Q; của nhà sản xuất SKF	Vòng	4		≥ 12 tháng					(*)
211	Vòng bi	Mã hiệu: 30312 của nhà sản xuất SKF	Vòng	1		≥ 12 tháng					(*)

Stt	Tên vật tư, hàng hoá	Thông số kỹ thuật(1)	Đơn vị	Số lượng	Tiến độ giao hàng(2)	Thời gian bảo hành(3)	Đơn giá trước thuế (đồng/đvt)	Thành tiền trước thuế (đồng)	Thuế suất (%)	Thành tiền sau thuế (đồng)	Ghi chú
(1)	*(2)*	*(3)*	*(4)*	*(5)*	*(6)*	*(7)*	*(8)*	*(9)=(5)*(8)*	*(10)*	*(11)=(9)* [1+(10)/100]*	*(12)*
212	Vòng bi	Mã hiệu: 32009J2/Q; của nhà sản xuất SKF	Vòng	4		≥ 12 tháng					(*)
213	Vòng bi	Mã hiệu: 32013 X; của nhà sản xuất SKF	Vòng	6		≥ 12 tháng					(*)
214	Vòng bi	Mã hiệu: 32206J2/Q; của nhà sản xuất SKF	Vòng	4		≥ 12 tháng					(*)
215	Vòng bi	Mã hiệu: 32209 của nhà sản xuất SKF	Vòng	1		≥ 12 tháng					(*)
216	Vòng bi	Mã hiệu: 32309 J2/Q; của nhà sản xuất SKF	Vòng	4		≥ 12 tháng					(*)
217	Vòng bi	Mã hiệu: 32310JR; của nhà sản xuất KoYo	Vòng	6		≥ 12 tháng					(*)
218	Vòng bi	Mã hiệu: 32312E của nhà sản xuất SKF	Vòng	1		≥ 12 tháng					(*)
219	Vòng bi	Mã hiệu: 33205-2Z; của nhà sản xuất SKF	Vòng	8		≥ 12 tháng					(*)
220	Vòng bi	Mã hiệu: 33207-2Z; của nhà sản xuất SKF	Vòng	8		≥ 12 tháng					(*)

Stt	Tên vật tư, hàng hoá	Thông số kỹ thuật(1)	Đơn vị	Số lượng	Tiến độ giao hàng(2)	Thời gian bảo hành(3)	Đơn giá trước thuế (đồng/đvt)	Thành tiền trước thuế (đồng)	Thuế suất (%)	Thành tiền sau thuế (đồng)	Ghi chú
(1)	*(2)*	*(3)*	*(4)*	*(5)*	*(6)*	*(7)*	*(8)*	*(9)=(5)*(8)*	*(10)*	*(11)=(9)* [1+(10)/100]*	*(12)*
221	Vòng bi	Mã hiệu: 6004-2Z của nhà sản xuất SKF	Vòng	2		≥ 12 tháng					(*)
222	Vòng bi	Mã hiệu: 6005-2Z của nhà sản xuất SKF	Vòng	8		≥ 12 tháng					(*)
223	Vòng bi	Mã hiệu: 6007-2Z; của nhà sản xuất SKF	Vòng	8		≥ 12 tháng					(*)
224	Vòng bi	Mã hiệu: 6012-2Z của nhà sản xuất SKF	Vòng	14		≥ 12 tháng					(*)
225	Vòng bi	Mã hiệu: 6016 của nhà sản xuất SKF	Vòng	8		≥ 12 tháng					(*)
226	Vòng bi	Mã hiệu: 6017-2Z của nhà sản xuất SKF	Vòng	8		≥ 12 tháng					(*)
227	Vòng bi	Mã hiệu: 6024 của nhà sản xuất SKF	Vòng	2		≥ 12 tháng					(*)
228	Vòng bi	Mã hiệu: 6024-2Z của nhà sản xuất SKF	Vòng	4		≥ 12 tháng					(*)
229	Vòng bi	Mã hiệu: 6202-2Z của nhà sản xuất SKF	Vòng	23		≥ 12 tháng					(*)

Stt	Tên vật tư, hàng hoá	Thông số kỹ thuật(1)	Đơn vị	Số lượng	Tiến độ giao hàng(2)	Thời gian bảo hành(3)	Đơn giá trước thuế (đồng/đvt)	Thành tiền trước thuế (đồng)	Thuế suất (%)	Thành tiền sau thuế (đồng)	Ghi chú
(1)	*(2)*	*(3)*	*(4)*	*(5)*	*(6)*	*(7)*	*(8)*	*(9)=(5)*(8)*	*(10)*	*(11)=(9)* [1+(10)/100]*	*(12)*
230	Vòng bi	Mã hiệu: 6203-2Z của nhà sản xuất SKF	cái	35		≥ 12 tháng					(*)
231	Vòng bi	Mã hiệu: 6204-2Z của nhà sản xuất SKF	cái	59		≥ 12 tháng					(*)
232	Vòng bi	Mã hiệu: 6205-2Z của nhà sản xuất SKF	Vòng	51		≥ 12 tháng					(*)
233	Vòng bi	Mã hiệu: 6206-2Z của nhà sản xuất SKF	Vòng	150		≥ 12 tháng					(*)
234	Vòng bi	Mã hiệu: 6207-2Z của nhà sản xuất SKF	Vòng	5		≥ 12 tháng					(*)
235	Vòng bi	Mã hiệu: 6208-2Z của nhà sản xuất SKF	Vòng	28		≥ 12 tháng					(*)
236	Vòng bi	Mã hiệu: 6209-2Z của nhà sản xuất SKF	Vòng	2		≥ 12 tháng					(*)
237	Vòng bi	Mã hiệu: 6210-2Z của nhà sản xuất SKF	Vòng	12		≥ 12 tháng					(*)
238	Vòng bi	Mã hiệu: 6212-2Z của nhà sản xuất SKF	Vòng	3		≥ 12 tháng					(*)

Stt	Tên vật tư, hàng hoá	Thông số kỹ thuật(1)	Đơn vị	Số lượng	Tiến độ giao hàng(2)	Thời gian bảo hành(3)	Đơn giá trước thuế (đồng/đvt)	Thành tiền trước thuế (đồng)	Thuế suất (%)	Thành tiền sau thuế (đồng)	Ghi chú
(1)	*(2)*	*(3)*	*(4)*	*(5)*	*(6)*	*(7)*	*(8)*	*(9)=(5)*(8)*	*(10)*	*(11)=(9)* [1+(10)/100]*	*(12)*
239	Vòng bi	Mã hiệu: 6215-2Z của nhà sản xuất SKF	Vòng	1		≥ 12 tháng					(*)
240	Vòng bi	Mã hiệu: 6216/C3 của nhà sản xuất SKF	Vòng	1		≥ 12 tháng					(*)
241	Vòng bi	Mã hiệu: 6217 2Z của nhà sản xuất SKF	Vòng	3		≥ 12 tháng					(*)
242	Vòng bi	Mã hiệu: 6301-2RSH của nhà sản xuất SKF	Vòng	6		≥ 12 tháng					(*)
243	Vòng bi	Mã hiệu: 6302-2Z; của nhà sản xuất SKF	Vòng	8		≥ 12 tháng					(*)
244	Vòng bi	Mã hiệu: 6303-2Z của nhà sản xuất SKF	Vòng	4		≥ 12 tháng					(*)
245	Vòng bi	Mã hiệu: 6304-2Z của nhà sản xuất SKF	Vòng	17		≥ 12 tháng					(*)
246	Vòng bi	Mã hiệu: 6305-2Z của nhà sản xuất SKF	Vòng	12		≥ 12 tháng					(*)
247	Vòng bi	Mã hiệu: 6306-2Z của nhà sản xuất SKF	Vòng	17		≥ 12 tháng					(*)

Stt	Tên vật tư, hàng hoá	Thông số kỹ thuật(1)	Đơn vị	Số lượng	Tiến độ giao hàng(2)	Thời gian bảo hành(3)	Đơn giá trước thuế (đồng/đvt)	Thành tiền trước thuế (đồng)	Thuế suất (%)	Thành tiền sau thuế (đồng)	Ghi chú
(1)	*(2)*	*(3)*	*(4)*	*(5)*	*(6)*	*(7)*	*(8)*	*(9)=(5)*(8)*	*(10)*	*(11)=(9)* [1+(10)/100]*	*(12)*
248	Vòng bi	Mã hiệu: 6307-2Z của nhà sản xuất SKF	Vòng	12		≥ 12 tháng					(*)
249	Vòng bi	Mã hiệu: 6308-2Z của nhà sản xuất SKF	Vòng	31		≥ 12 tháng					(*)
250	Vòng bi	Mã hiệu: 6309-2Z của nhà sản xuất SKF	Vòng	8		≥ 12 tháng					(*)
251	Vòng bi	Mã hiệu: 6310-2Z của nhà sản xuất SKF	Vòng	7		≥ 12 tháng					(*)
252	Vòng bi	Mã hiệu: 6312-2Z của nhà sản xuất SKF	Vòng	3		≥ 12 tháng					(*)
253	Vòng bi	Mã hiệu: 6313-2Z của nhà sản xuất SKF	Vòng	1		≥ 12 tháng					(*)
254	Vòng bi	Mã hiệu: 6314/C3 của nhà sản xuất SKF	Vòng	1		≥ 12 tháng					(*)
255	Vòng bi	Mã hiệu: 6315-2Z của nhà sản xuất SKF	Vòng	5		≥ 12 tháng					(*)
256	Vòng bi	Mã hiệu: 6316/C3 của nhà sản xuất SKF	Vòng	2		≥ 12 tháng					(*)

Stt	Tên vật tư, hàng hoá	Thông số kỹ thuật(1)	Đơn vị	Số lượng	Tiến độ giao hàng(2)	Thời gian bảo hành(3)	Đơn giá trước thuế (đồng/đvt)	Thành tiền trước thuế (đồng)	Thuế suất (%)	Thành tiền sau thuế (đồng)	Ghi chú
(1)	*(2)*	*(3)*	*(4)*	*(5)*	*(6)*	*(7)*	*(8)*	*(9)=(5)*(8)*	*(10)*	*(11)=(9)* [1+(10)/100]*	*(12)*
257	Vòng bi	Mã hiệu: 6318-2Z/C3; của nhà sản xuất SKF	Vòng	7		≥ 12 tháng					(*)
258	Vòng bi	Mã hiệu: 6319/C3 của nhà sản xuất SKF	Vòng	2		≥ 12 tháng					(*)
259	Vòng bi	Mã hiệu: 6319/C3 VL0241 của nhà sản xuất SKF	Vòng	2		≥ 12 tháng					(*)
260	Vòng bi	Mã hiệu: 6320-2Z của nhà sản xuất SKF	Vòng	3		≥ 12 tháng					(*)
261	Vòng bi	Mã hiệu: 6321-2Z; nhà sản xuất SKF	Vòng	1		≥ 12 tháng					(*)
262	Vòng bi	Mã hiệu: 6322 M/C3 VL0241; của nhà sản xuất SKF	Vòng	1		≥ 12 tháng					(*)
263	Vòng bi	Mã hiệu: 6324 M/C3 VL0241; của nhà sản xuất SKF	Vòng	1		≥ 12 tháng					(*)
264	Vòng bi	Mã hiệu: 6324/C3; của nhà sản xuất SKF	Vòng	1		≥ 12 tháng					(*)

Stt	Tên vật tư, hàng hoá	Thông số kỹ thuật(1)	Đơn vị	Số lượng	Tiến độ giao hàng(2)	Thời gian bảo hành(3)	Đơn giá trước thuế (đồng/đvt)	Thành tiền trước thuế (đồng)	Thuế suất (%)	Thành tiền sau thuế (đồng)	Ghi chú
(1)	*(2)*	*(3)*	*(4)*	*(5)*	*(6)*	*(7)*	*(8)*	*(9)=(5)*(8)*	*(10)*	*(11)=(9)* [1+(10)/100]*	*(12)*
265	Vòng bi	Mã hiệu: 6326 M/C3 VL0241; của nhà sản xuất SKF	Vòng	1		≥ 12 tháng					(*)
266	Vòng bi	Mã hiệu: 6326-2Z; của nhà sản xuất SKF	Vòng	1		≥ 12 tháng					(*)
267	Vòng bi	Mã hiệu: 6330M/C3; của nhà sản xuất SKF	Vòng	2		≥ 12 tháng					(*)
268	Vòng bi	Mã hiệu: 6405-2Z của nhà sản xuất SKF	Vòng	2	7330	≥ 12 tháng					(*)
269	Vòng bi	Mã hiệu: 7304 8ECRT của nhà sản xuất SKF	Vòng	2		≥ 12 tháng					(*)
270	Vòng bi	Mã hiệu: 7312 BDBC3 của nhà sản xuất NSK	Vòng	4		≥ 12 tháng					(*)
271	Vòng bi	Mã hiệu: 7318 BECBM của nhà sản xuất SKF	Vòng	2		≥ 12 tháng					(*)
272	Vòng bi	Mã hiệu: 7320 BEGAP của nhà sản xuất SKF	Vòng	6		≥ 12 tháng					(*)
273	Vòng bi	Mã hiệu: 7330 ADBM; của	Vòng	2		≥ 12					(*)

Stt	Tên vật tư, hàng hoá	Thông số kỹ thuật(1)	Đơn vị	Số lượng	Tiến độ giao hàng(2)	Thời gian bảo hành(3)	Đơn giá trước thuế (đồng/đvt)	Thành tiền trước thuế (đồng)	Thuế suất (%)	Thành tiền sau thuế (đồng)	Ghi chú
(1)	*(2)*	*(3)*	*(4)*	*(5)*	*(6)*	*(7)*	*(8)*	*(9)=(5)*(8)*	*(10)*	*(11)=(9)* [1+(10)/100]*	*(12)*
		nhà sản xuất NSK				tháng					
274	Vòng bi	Mã hiệu: HJ232EC của nhà sản xuất	Vòng	2		≥ 12 tháng					(*)
275	Vòng bi	Mã hiệu: NJ212 EPC - 139 của nhà sản xuất SKF	Vòng	6		≥ 12 tháng					(*)
276	Vòng bi	Mã hiệu: NJ214E của nhà sản xuất SKF	Vòng	1		≥ 12 tháng					(*)
277	Vòng bi	Mã hiệu: NJ220 của nhà sản xuất SKF	Vòng	1		≥ 12 tháng					(*)
278	Vòng bi	Mã hiệu: NU 220 ECML/C3; của nhà sản xuất SKF	vòng	1		≥ 12 tháng					(*)
279	Vòng bi	Mã hiệu: NU 2220-ECP của nhà sản xuất SKF	Vòng	3		≥ 12 tháng					(*)
280	Vòng bi	Mã hiệu: NU 2324/C3; của nhà sản xuất SKF	Vòng	1		≥ 12 tháng					(*)
281	Vòng bi	Mã hiệu: NU 318 ECM của nhà sản xuất SKF	Vòng	1		≥ 12 tháng					(*)

Stt	Tên vật tư, hàng hoá	Thông số kỹ thuật(1)	Đơn vị	Số lượng	Tiến độ giao hàng(2)	Thời gian bảo hành(3)	Đơn giá trước thuế (đồng/đvt)	Thành tiền trước thuế (đồng)	Thuế suất (%)	Thành tiền sau thuế (đồng)	Ghi chú
(1)	*(2)*	*(3)*	*(4)*	*(5)*	*(6)*	*(7)*	*(8)*	*(9)=(5)*(8)*	*(10)*	*(11)=(9)* [1+(10)/100]*	*(12)*
282	Vòng bi	Mã hiệu: NU 324 ECM/C3; của nhà sản xuất SKF	Vòng	1		≥ 12 tháng					(*)
283	Vòng bi	Mã hiệu: NU 326 ECM của nhà sản xuất SKF	Vòng	1		≥ 12 tháng					(*)
284	Vòng bi	Mã hiệu: NU 330 M/C3; của nhà sản xuất NSK	Vòng	2		≥ 12 tháng					(*)
285	Vòng bi	Mã hiệu: NU218 EPC của nhà sản xuất SKF	Vòng	3		≥ 12 tháng					(*)
286	Vòng bi	Mã hiệu: NU220 MCP của nhà sản xuất SKF	Vòng	2		≥ 12 tháng					(*)
287	Vòng bi	Mã hiệu: NU220ECML/C3 của nhà sản xuất SKF	Vòng	4		≥ 12 tháng					(*)
288	Vòng bi	Mã hiệu: NU2312 EPC của nhà sản xuất SKF	Vòng	3		≥ 12 tháng					(*)
289	Vòng bi	Mã hiệu: NU320 EPC của nhà sản xuất SKF	Vòng	3		≥ 12 tháng					(*)
290	Vòng bi	Mã hiệu: NUP2308E BNS của nhà sản xuất SKF	Vòng	1		≥ 12 tháng					(*)

Stt	Tên vật tư, hàng hoá	Thông số kỹ thuật(1)	Đơn vị	Số lượng	Tiến độ giao hàng(2)	Thời gian bảo hành(3)	Đơn giá trước thuế (đồng/đvt)	Thành tiền trước thuế (đồng)	Thuế suất (%)	Thành tiền sau thuế (đồng)	Ghi chú
(1)	*(2)*	*(3)*	*(4)*	*(5)*	*(6)*	*(7)*	*(8)*	*(9)=(5)*(8)*	*(10)*	*(11)=(9)* [1+(10)/100]*	*(12)*
291	Vòng bi	Mã hiệu: QJ218 N2MAC2/L của nhà sản xuất SKF	Vòng	3		≥ 12 tháng					(*)
292	Vòng bi	Mã hiệu: QJ312 N2MAC2/L của nhà sản xuất SKF	Vòng	2		≥ 12 tháng					(*)
293	Vòng bi	Mã hiệu: YAR 216 của nhà sản xuất SKF	Vòng	4		≥ 12 tháng					(*)
294	Vòng bi	Mã hiệu: YAR 218 của nhà sản xuất SKF	Vòng	6		≥ 12 tháng					(*)
295	Vòng bi	Mã hiệu: YAR 205 của nhà sản xuất SKF	Vòng	2		≥ 12 tháng					(*)
296	Vòng bi	Mã hiệu: YAR 207 của nhà sản xuất SKF	Vòng	8		≥ 12 tháng					(*)
297	Vòng bi	Mã hiệu: YAR 210 của nhà sản xuất SKF	Vòng	2		≥ 12 tháng					(*)
298	Vòng bi	Mã hiệu: YAR 212 của nhà sản xuất SKF	Vòng	2		≥ 12 tháng					(*)

Stt	Tên vật tư, hàng hoá	Thông số kỹ thuật(1)	Đơn vị	Số lượng	Tiến độ giao hàng(2)	Thời gian bảo hành(3)	Đơn giá trước thuế (đồng/đvt)	Thành tiền trước thuế (đồng)	Thuế suất (%)	Thành tiền sau thuế (đồng)	Ghi chú
(1)	*(2)*	*(3)*	*(4)*	*(5)*	*(6)*	*(7)*	*(8)*	*(9)=(5)*(8)*	*(10)*	*(11)=(9)* [1+(10)/100]*	*(12)*
299	Vòng bi	Mã hiệu: YAR 213-2F của nhà sản xuất SKF	Vòng	18		≥ 12 tháng					(*)
300	Vòng bi	Mã hiệu: YAR 214 của nhà sản xuất SKF	Vòng	2		≥ 12 tháng					(*)
301	Vòng bi	Mã hiệu: YSA 211 của nhà sản xuất SKF	Vòng	2		≥ 12 tháng					(*)
302	Vòng bi	Mã hiệu: YSA 213 của nhà sản xuất ASAHI	Vòng	2		≥ 12 tháng					(*)
303	Vòng bi	Mã hiệu: YSA 216 của nhà sản xuất SKF	Vòng	6		≥ 12 tháng					(*)
304	Vòng bi	Mã hiệu: YAR 206-2F của nhà sản xuất SKF	Vòng	30		≥ 12 tháng					(*)
305	Vòng bi	Mã hiệu: 616-4351-YSX của nhà sản xuất NTN hoặc Koyo	Vòng	1		≥ 12 tháng					(*)
306	Vòng bi	Mã hiệu: 7310 BEP của nhà sản xuất SKF	Vòng	1		≥ 12 tháng					(*)

Stt	Tên vật tư, hàng hoá	Thông số kỹ thuật(1)	Đơn vị	Số lượng	Tiến độ giao hàng(2)	Thời gian bảo hành(3)	Đơn giá trước thuế (đồng/đvt)	Thành tiền trước thuế (đồng)	Thuế suất (%)	Thành tiền sau thuế (đồng)	Ghi chú
(1)	*(2)*	*(3)*	*(4)*	*(5)*	*(6)*	*(7)*	*(8)*	*(9)=(5)*(8)*	*(10)*	*(11)=(9)* [1+(10)/100]*	*(12)*
307	Xích	Mã hiệu: PHC 140-2X10FT của nhà sản xuất SKF	m	10		≥ 12 tháng					
308	Xích	Mã hiệu: PHC 100-2X5MTR của nhà sản xuất SKF	m	2		≥ 12 tháng					
309	Xích	Mã hiệu: PHC 60-2X10FT của nhà sản xuất SKF	m	2		≥ 12 tháng					
310	Xích	Mã hiệu: PHC 140-1X10FT của nhà sản xuất SKF	m	11		≥ 12 tháng					
311	Xích	Mã hiệu: PHC 80-1X5MTR; của nhà sản xuất SKF	m	6		≥ 12 tháng					
312	Xích	Mã hiệu: PHC 120-2X5MTR; của nhà sản xuất SKF	m	6		≥ 12 tháng					
313	Xích	Mã hiệu: PHC 100-1X10FT của nhà sản xuất SKF	m	4		≥ 12 tháng					

Stt	Tên vật tư, hàng hoá	Thông số kỹ thuật(1)	Đơn vị	Số lượng	Tiến độ giao hàng(2)	Thời gian bảo hành(3)	Đơn giá trước thuế (đồng/đvt)	Thành tiền trước thuế (đồng)	Thuế suất (%)	Thành tiền sau thuế (đồng)	Ghi chú
(1)	*(2)*	*(3)*	*(4)*	*(5)*	*(6)*	*(7)*	*(8)*	*(9)=(5)*(8)*	*(10)*	*(11)=(9)* [1+(10)/100]*	*(12)*
314	Xích gạt cân than	P75; BD03075SA2 1/15 của nhà sản xuất BANDO	m	74		≥ 12 tháng					(*)
315	Xích gầu	P-125mm; DY10125S- K2 ½ của nhà sản xuất Dongyang (chi tiết theo bản vẽ)	m	4		≥ 12 tháng					(*)
316	Xích tải	Bước xích 150mm, BD10150S G4 1/2, (chi tiết theo bản vẽ)	m	100		≥ 12 tháng					(*)
317	Xương Túi lọc bụi	Ø138x1830 vật liệu SUS304 (dùng lắp cho túi lọc bụi Ø150x1850mm)	cái	32		≥ 12 tháng					
318											

* ***Lưu ý:***

(1) Thông số kỹ thuật:

- Đối với các vật tư hàng hoá được đánh dấu (*) tại cột (12) trong bảng trên: Đề nghị nhà cung cấp chào đúng chủng loại vật tư, hàng hoá được chọn làm chỉ dẫn về đặc tính, thông số kỹ thuật tại cột (3) trong bảng trên. Trường hợp vật tư, hàng hoá được chọn làm chỉ dẫn về đặc tính, thông số kỹ thuật nêu trên không còn sản xuất hoặc nhà sản xuất đã thay thế bằng chủng loại khác (mã hiệu khác) thì nhà cung cấp có thể đề xuất sang vật tư, hàng hoá tương đương khác và phải cung cấp các tài liệu để

chứng minh vật tư, hàng hoá được chọn làm chỉ dẫn về đặc tính, thông số kỹ thuật nêu trên không còn sản xuất hoặc nhà sản xuất đã thay thế bằng chủng loại khác và vật tư, hàng hoá do nhà cung cấp đề xuất là tương đương về **"đặc tính, thông số kỹ thuật; tính năng sử dụng; tiêu chuẩn công nghệ"** với vật tư, hàng hoá được chọn làm chỉ dẫn về đặc tính, thông số kỹ thuật nêu trên. Nếu nhà cung cấp không cung cấp tài liệu theo yêu cầu nêu trên thì đơn giá do nhà cung cấp chào cho mục vật tư, hàng hoá đó sẽ không được xem xét khi lập dự toán.

- Trường hợp nhà cung cấp phát hiện thông số kỹ thuật được yêu cầu tại cột (3) trong bảng trên không chính xác, đề nghị nhà cung cấp chuẩn xác lại giúp thông số kỹ thuật và cung cấp các tài liệu để chứng minh thông số kỹ thuật do nhà cung cấp điều chỉnh lại là chính xác.

- Trường hợp nhà cung cấp đề xuất cung cấp hàng hóa khác hàng hóa được chọn làm chỉ dẫn về quy cách, đặc tính kỹ thuật tại cột "Quy cách, đặc tính kỹ thuật" thì nhà cung cấp phải cung cấp các tài liệu bao gồm:

+ Catalogue, tài liệu kỹ thuật của hàng hóa do nhà cung cấp đề xuất cung cấp *(catalogue, tài liệu kỹ thuật phải là tài liệu được phát hành bởi hãng sản xuất/nhà sản xuất của hàng hóa do nhà cung cấp đề xuất cung cấp)*; catalogue, tài liệu kỹ thuật phải có đầy đủ thông tin về thông số kỹ thuật của hàng hóa do nhà cung cấp đề xuất cung cấp;

+ Tài liệu chứng minh hàng hóa do nhà cung cấp đề xuất cung cấp tương đương về quy cách, đặc tính kỹ thuật (đặc tính kỹ thuật, tính năng sử dụng, thiết kế công nghệ, tiêu chuẩn công nghệ) với hàng hóa được chọn làm chỉ dẫn về quy cách, đặc tính kỹ thuật tại cột "Quy cách, đặc tính kỹ thuật" ***(kèm theo bảng so sánh các thông số kỹ thuật chính giữa hàng hóa nhà cung cấp đề xuất cung cấp với hàng hóa được bên mời cung cấp chỉ dẫn tại cột "Quy cách, đặc tính kỹ thuật" để chứng minh sự tương đương về quy cách, đặc tính kỹ thuật).***

(Trường hợp nhà cung cấp không cung cấp các tài liệu theo quy định (hoặc không bổ sung được khi bên mời nhà cung cấp yêu cầu) thì hàng hóa tương ứng do nhà cung cấp đề xuất được đánh giá là không đáp ứng yêu cầu về quy cách, đặc tính kỹ thuật).

(2) Tiến độ giao hàng: Đề nghị nhà cung cấp chào tiến độ giao hàng là số ngày kể từ ngày nhận được thông báo cấp hàng;

(3) Thời gian bảo hành: Thời gian bảo hàng tại cột (7) trong bảng trên là thời gian bảo hành được yêu cầu, đề nghị nhà cung cấp chào thời gian bảo hành là số tháng kể từ ngày kiểm nghiệm vật tư, hàng hoá *(đơn giá của vật tư, hàng hoá do nhà cung cấp chào chỉ được xem xét nếu có thời gian bảo hành đáp ứng yêu cầu tại cột (7) trong bảng trên).*

BUTTERFLY VALVE -DOUBLE & SINGLE ACTING

* Water distribution pipes
* Industrial cleaning machines
* Sterilizers,Boilers
* Air conditioners, Water filters
* Medical equipments, Vacuum paking
* Food & Beverage lines
* Vacuum distribution pipes

* Specification

Valve Size	40A ~ 400A
Actuator Model	MD-50 ~ MD-210
Actuator Type	Double Acting / Single Acting(Spring Return)
Operating Media	Compressed Dry Air
Operating Pressure	4.5 ~ 8bar
Operating Pressure	4.5 ~ 8bar
Rotating Angle	90° ±3°
Fluid Temperature	−20 ~ 80℃
Rating	JIS 10K,20K ANSI 150#,300#
Body material	FC / SCPH2 / SUS304 / SUS316
Accessory	Solenoid Valve, Air Set, Limit Switch Box, E/P Positioner

* Dimension

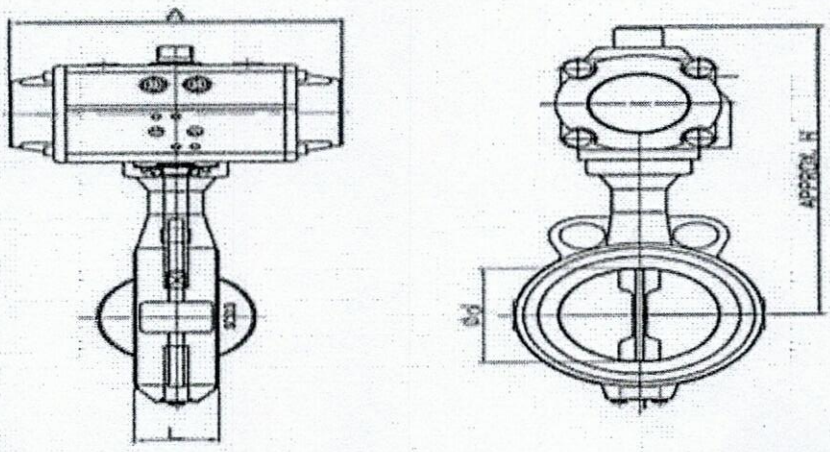

Model	Size	A	H	L	FLANGE			Remark
				10K	d	c	n-h	
MD-SERIES	40A	146	200	33	40	105	4*19	
MD-SERIES	50A	163	220	43	50	120	4*19	
MD-SERIES	65A	163	230	46	65	140	4*19	
MD-SERIES	80A	214	260	46	80	150	8*19	
MD-SERIES	100A	252	280	52	100	175	8*19	
MD-SERIES	125A	252	310	56	125	210	8*23	
MD-SERIES	150A	270	320	56	150	240	8*23	
MD-SERIES	200A	354	410	60	200	290	12*23	
MD-SERIES	250A	418	440	68	250	355	12*25	
MD-SERIES	300A	450	520	78	300	400	16*25	
MD-SERIES	350A	518	785	78	350	445	16*25	
MD-SERIES	400A	530	960	102	400	510	16*27	

HISAKA BALL VALVE SPECIFICATION

PURCHASER :			Quotation No.:	20240521-0028-01	
CUSTOMER:			Job No.		
ITEM No.		1			
TAG. No.					
MFG. No.					
VALVE MODEL		HF5-TS			
CONNECTION		JIS10K RF			
SIZE		125A			
QUANTITY		1			
MATERIAL	BODY	SCS13A			
	BALL	SCS13A			
	BALL SEAT ※	MT			
	STEM	SUS304			
	GLAND PACKING ※	PTFE			
	GASKET ※	PTFE			
BALL/BALL SEAT HARD FACING					
3-WAY VALVE TYPE					
PIPING POSITION		B			
DRAWING	PAGE	HF5TS1M05			
FLUID SPEC.	FLUID NAME				
	PRESSURE DESIGN	MPa	MPa	MPa	MPa	MPa
	PRESSURE WORKING	MPa	MPa	MPa	MPa	MPa
	TEMP. DESIGN	℃	℃	℃	℃	℃
	TEMP. WORKING	℃	℃	℃	℃	℃
ACTUATOR	ACTUATOR MODEL	TS5				
	TYPE	SINGLE ACT.				
	OPERATION AIR PRESS.	0.39 MPa	MPa	MPa	MPa	MPa
	AIR FAIL TO	SHUT				
	MOUNTING(PARA/CROSS)	CROSS				
ACCESSORIES	SOLENOID VALVE MODEL					
	SOLENOID VALVE EXPLOSION PROOF					
	SOLENOID VALVE ELECT POWER(V/Hz)					
	SOLENOID VALVE ENERGIZED					
	SOLENOID VALVE DRAWING	PAGE				
	LIMIT SWITCH MODEL					
	LIMIT SWITCH EXPLOSION PROOF					
	LIMIT SWITCH QUANTITY					
	LIMIT SWITCH DRAWING	PAGE				
	POSITIONER MODEL					
	POSITIONER EXPLOSION PROOF					
	POSITIONER INCREASING INPUT SIGNAL					
	POSITIONER DRAWING	PAGE				
	FILTER REGULATOR					
	SPEED CONTROLLER					
	PIPING					
	MANUAL BAYPASS VALVE					
	OTHER ACCESSORIES					
PAINTING	VALVE	—				
	ACTUATOR	BLUE(Munsell 1PB5.1/9.9)				
TEST PRESS.	SHELL	2.1 MPa (ATP)	MPa	MPa	MPa	MPa
	SEAT	0.6 MPa (ATP)	MPa	MPa	MPa	MPa
ALLOWABLE LEAKAGE		—	—	—	—	—
		PAGE				
		PAGE				
OTHER OPTIONS						
NOTE						

※ PACKING MATERIAL
MT・・・MAXTITE PTFE
G・・・R.PTFE INCLUD. GLASS FIBER
R4・・・R.PTFE INCLUD. CARBON FIBER

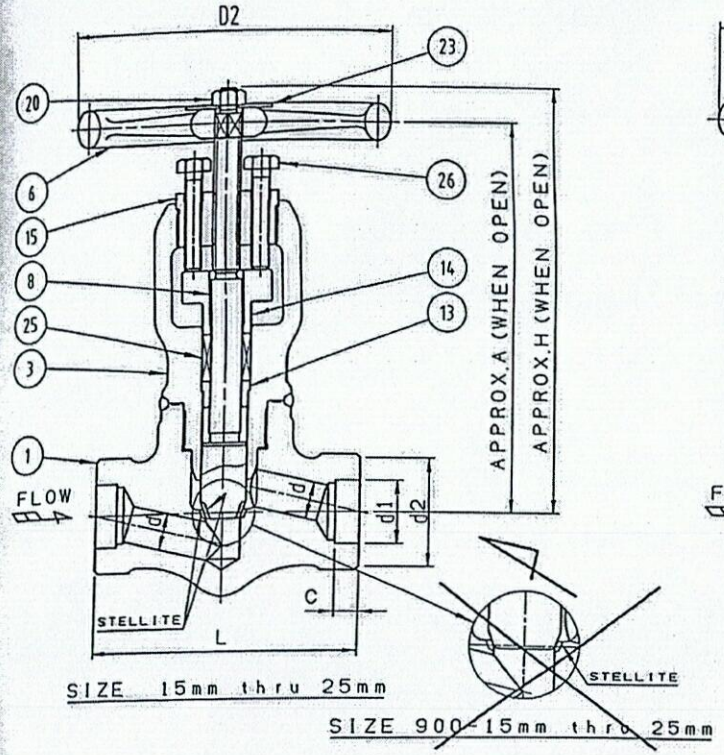

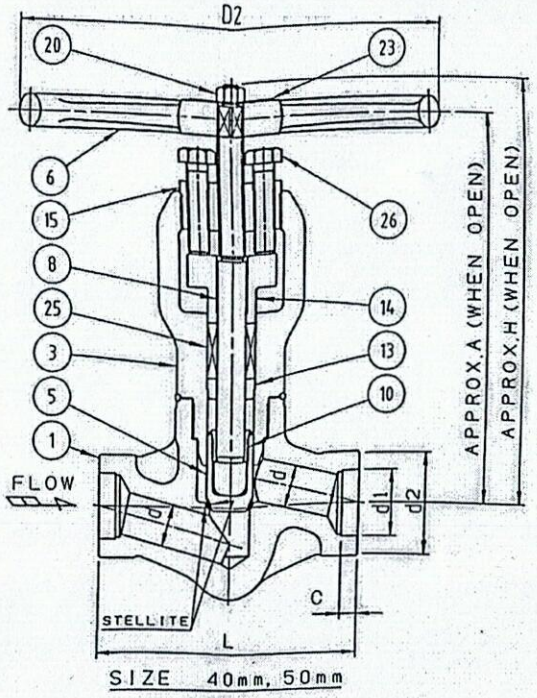

PART NO	NAME	MATERIAL A-TRIM		MATERIAL C-TRIM		REMARK
1	BODY	C-FORGED ST.	A105	Cr-Mo FORGED ST.	A182-F22	
3	BONNET	C-FORGED ST.	A105	Cr-Mo FORGED ST.	A182-F22	
		Cr-Mo FORGED ST.	A182-F22	Cr-Mo FORGED ST.	A182-F22	for 4500Lb
5	DISC	Cr-Mo FORGED ST.	A182-F22	Cr-Mo FORGED ST.	A182-F22	for 40, 50mm
6	HAND WHEEL	SPHEROIDAL GRAPHITE IRON	FCD400	SPHEROIDAL GRAPHITE IRON	FCD400	
8	STEM	STAINLESS ST.	SUS431	STAINLESS ST.	SUS431	
10	DISC NUT	STAINLESS ST.	SUS420J2	STAINLESS ST.	SUS420J2	for 40, 50mm
13	BUSHING	STAINLESS ST.	SUS420J2	STAINLESS ST.	SUS420J2	
14	GLAND	STEEL	SS400	STEEL	SS400	
15	YOKE BUSHING	HIGH-TENSION BRASS	C6782BE	HIGH-TENSION BRASS	C6782BE	
20	NUT	STEEL	SS400	STEEL	SS400	
23	NAME PLATE	STAINLESS ST.	SUS304	STAINLESS ST.	SUS304	
25	PACKING	GRAFOIL PACKING		GRAFOIL PACKING		
26	BOLT	Cr-Mo ST.	SCM435	Cr-Mo ST.	SCM435	

DIMENSIONS IN mm

CLASS	SIZE		d	H	D2	L	A	SOCKET d1	SOCKET d2	SOCKET C	APPROX. WEIGHT (kg)
CLASS 900 TYPE E3135S -H	15	½B	12.5	200	100	110	185	21.7 $^{+0.4}_{0}$	34	13	4.0
	20	¾B	17.5	225	100	120	210	27.1 $^{+0.4}_{0}$	40	13	5.1
	25	1B	22	240	125	150	225	33.8 $^{+0.4}_{0}$	48	13	7.2
	40	1½B	35	360	250	220	335	48.7 $^{+0.4}_{0}$	65	13	20
	50	2B	46	420	300	250	390	61.1 $^{+0.5}_{0}$	78	16	28
CLASS 1500 TYPE E3136S -H	15	½B	11	200	100	110	185	21.7 $^{+0.4}_{0}$	43	13	4.0
	20	¾B	15	225	125	120	210	27.1 $^{+0.4}_{0}$	49	13	5.3
	25	1B	20	250	180	150	230	33.8 $^{+0.4}_{0}$	59	13	8.0
	40	1½B	33	375	300	220	340	48.7 $^{+0.4}_{0}$	77	13	21
	50	2B	40	425	400	250	390	61.1 $^{+0.5}_{0}$	93	16	35
CLASS 2500 TYPE E3138S -H	15	½B	11	225	125	120	210	21.7 $^{+0.4}_{0}$	43	13	5.4
	20	¾B	12	225	125	120	210	27.1 $^{+0.4}_{0}$	49	13	5.3
	25	1B	15	250	180	150	230	33.8 $^{+0.4}_{0}$	59	13	8.0
	40	1½B	28	375	300	220	340	48.7 $^{+0.4}_{0}$	77	13	21
	50	2B	38	435	500	250	400	61.1 $^{+0.5}_{0}$	93	16	41
CLASS 4500 TYPE E3130S -H	15	½B	11	270	250	150	255	21.7 $^{+0.4}_{0}$	47	13	13
	20	¾B	11	270	250	150	255	27.1 $^{+0.4}_{0}$	52	13	13
	25	1B	11	270	250	150	255	33.8 $^{+0.4}_{0}$	61	13	13
	40	1½B	22	425	500	250	390	48.7 $^{+0.4}_{0}$	86	13	45
	50	2B	25	425	500	250	390	61.1 $^{+0.5}_{0}$	104	16	45

58 Pcs.

MARKING
TOA
1500-½
A105

VALVE No.: 1500VOSW-1/2S28C
SOCKET ASME B16.11

TOA VALVE CO., LTD.

APPV'D H. Akamatsu
CHK'D A. Ohno
DR'N T. Sakai
DATE Jun. 16. '03

CLASS 900, 1500, 2500, 4500

GLOBE VALVE

SIZE 15mm(1/2B) thru 50mm(2B)

ORDER NO. F030158-13 to 70 | DWG. NO. S0311273 | REV. 0

SO.No.

DN	d	L	L1	D	C	n	h	t	g	f	W	TYPE (PN)	B	m	H	H1	WEIGHT APP(Kg)	備考 Qty	
40	38	165	70	140	105	4	19	16	81	2	71	08D	266	0~4	278	201	14.5		
50	51	178	75	155	120	4	19	16	96	2	77	08D	266	0~4	283	206	16		
65	64	190	80	175	140	4	19	18	116	2	96	10D	336	0~6	360	261	25.5		
80	76	203	90	185	150	8	19	18	126	2	101	10D	336	0~6	365	266	27		
100	102	229	106	210	175	8	19	18	151	2	131	12D	420	2~9	436	323	43		

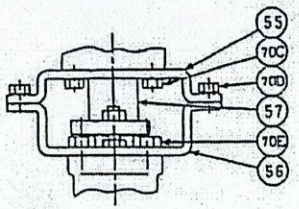

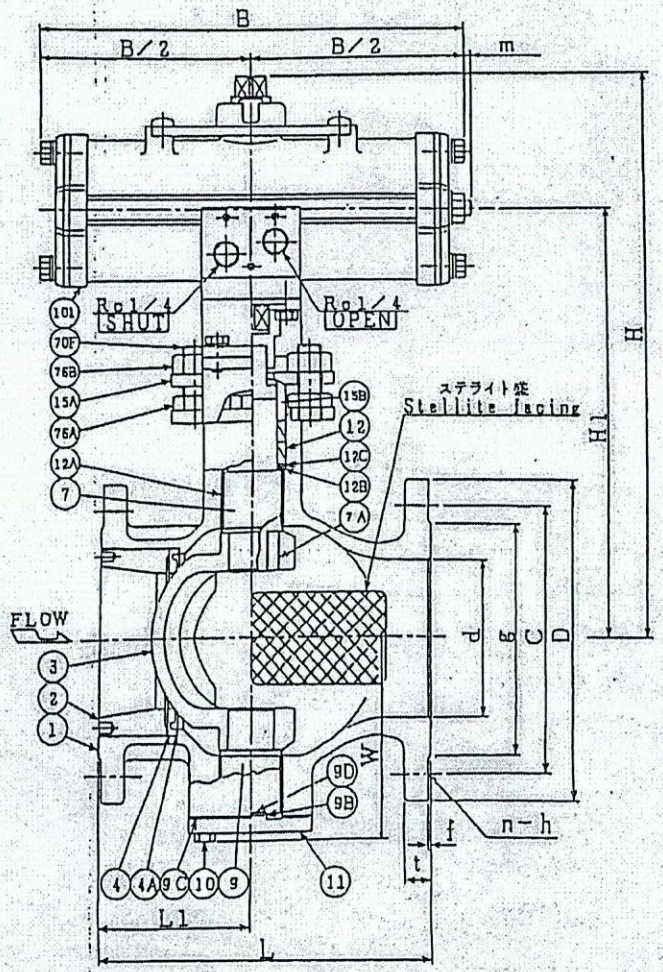

NOTE

(1) 強化PTFE(Reinforced PTFE)
(2) ステライト盛(Stellite facing)

101	トルクシリンダ	ACTUATOR		1S	
76B	六角ナット	HEX.NUT	SUS304	2	
76A	六角ナット	HEX.NUT	SUS304	2	
70F	長ねじボルト	STUD BOLT	SUS304	2	
70E	六角ボルト	HEX.HEAD BOLT	SUS304	2	
70D	六角ボルト	HEX.HEAD BOLT	SUS304	4	
70C	六角ボルト	HEX.HEAD BOLT	SUS304	4	
57	カップリング	COUPLING	SUS304 or S35C	1	
56	ヨーク (B)	YOKE (B)	SS41	1	
55	ヨーク (A)	YOKE (A)	SS41	1	
15B	パッキン押え輪	GLAND FOLLOWER	SUS304	1	
15A	パッキン押え	GLAND FLANGE	SUS304	1	
12C	座金	WASHER	SUS316	2	
12B	スラスト座金	THRUST WASHER	PTFE(1)	1	
12A	ベアリング	BEARING	SUS316 or PTFE(1)	2	
12	パッキン	PACKING	PTFE	2S	
11	トラニオンカバー	COVER	SUS316	1	
10	六角ボルト	HEX.HEAD BOLT	SUS304	4	
9D	トラニオンシム	SHIM	SUS316	1	
9C	トラニオンガスケット	GASKET	PTFE(1)	1	
9B	トラニオン座金	THRUST WASHER	PTFE(1)	1	
9	トラニオン	TRUNNION	SUS316	1	
7A	ステムキー	KEY	SUS316	1	
7	ステム	STEM	SUS316	1	
4A	シートシム	SHIM	SUS316	1S	
4	ソリッドシート	SOLID SEAT	SUS329J1	1	ST(2)
3	ボール	BALL	SCS11	1	ST(2)
2	インサート	INSERT	SUS304	1	
1	本体	BODY	SCS13	1	J10K
No.	NAME OF PART		MATERIAL	QTY	REMARKS

APPD by	M. Dohgaki	Title	PNEUMATIC OPERATED V PORT VALVE
CHKD by	M. Sotoh		VPN1107NC-40/100
DRAWN by	Y.KUSUNOKI		JIS10K
DATE	'95. 4. 17		
DRAWING No.	FB0132-009A0		

NDV NIPPON DAIYA VALVE CO., LTD. Tokyo Japan

SHEET No. 1

CHAIN SPEC	PITCH	150 mm	W/W.T	7.5 Kg	TOTAL Q'TY	100 M
	AVR.B.S	23000 kgf	T.L/W.T	750 Kg		666 LINK
ASS'Y	– LK	– SET	– LK	– SET	– LK	– SET

CAUTION (謹則無憂)	
	1. DO NOT ASSEMBLE BY GRINDING OR HEATING ON THE PIN(Outer Dia.) AND PLATE(Hole, Body).
	2. ASSEMBLE ONLY OIL PRESSURE JACK AND A PROPER JIG. (AT 10% OF BREAKING STRENGTH.)
	3. IF YOU ASSEMBLE BEYOND THE SCOPE OF MAP OUT, IT IS THE REASON TO BE ADVERSELY AFFECTED BY CHAIN'S LIFE.

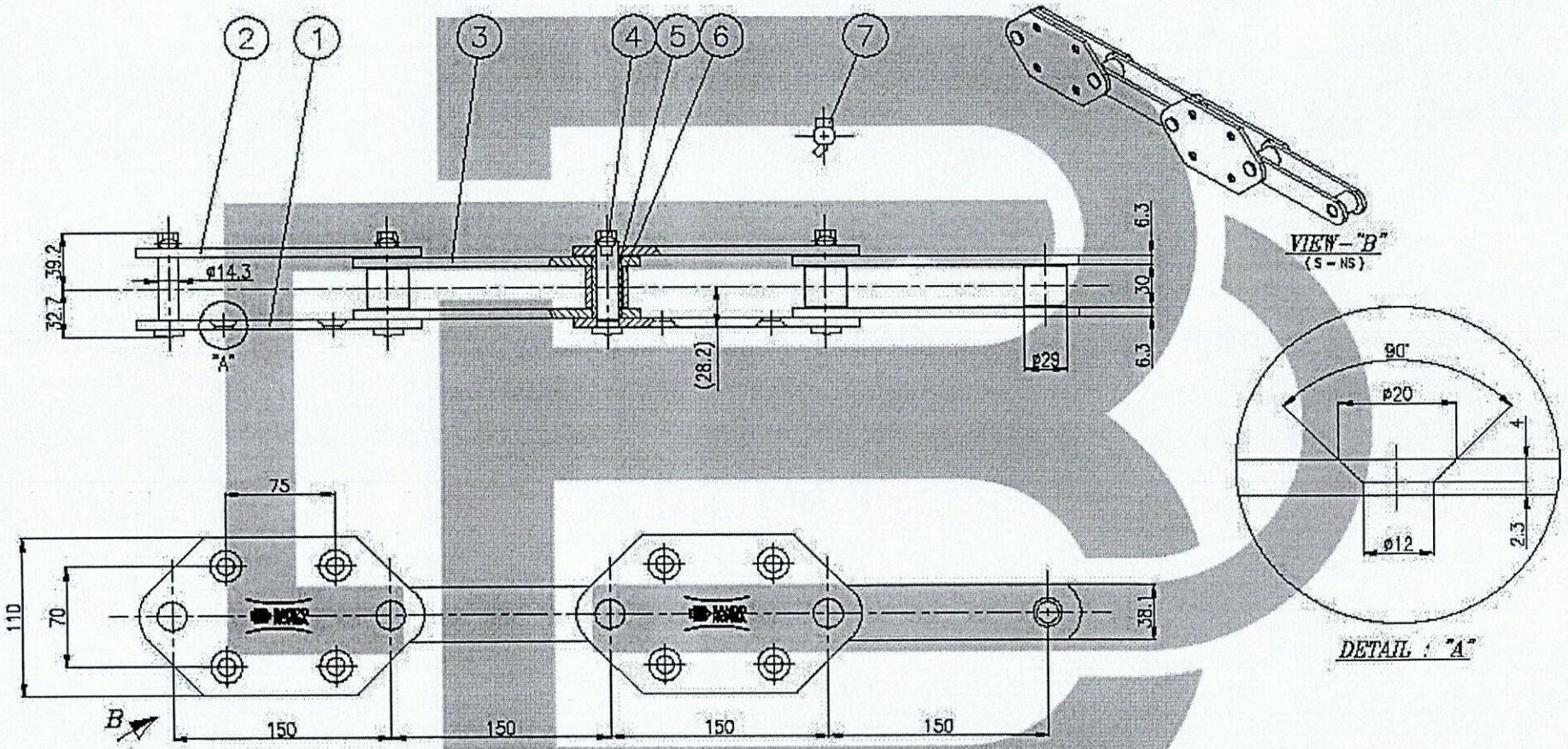

No	Description	Material	H.T	Quantity	Remarks
7	T-PIN	SWCH10A			Ø5.4*27L
6	S-ROLLER	SCM415	O		C.H
5	BUSH	SCM415	O		C.H
4	PIN	SCM440	O		Q.T
3	BLP	SCM440	O		Q.T
2	G4-ATT-PLP(B)	SCM440	O		Q.T
1	PLP(A)	SCM440	O		Q.T

NO.	年月日 (DATE)	修正内容 (REVISION)	修正指示書 (ECO NO.)	担当 (SIGN)

CLIENT		TITLE	BD10150S G4 1/2 CONVEYOR CHAIN A88'Y
PROJECT		3RD ANGLE DRAW	SCALE 1 : 3 / 2021-02-02 / CUSTOMER NO.
DRAW	DESIGN	CHECK	APPROVE
H.B.R	K.J.H	S.H.M	E.J.K
20.01.16	20.01.16	20.01.16	

DRAW NO. BD-20200116-3-2-00 A3

BANDO CHAIN

Xích gầu vận thăng đá vôi (Sơ cấp & Thứ cấp)

Đạt yêu cầu

21/9/2009

REV	DATE	REVISION DESCRIPTION	SIGN	CHE	APP
1					
2					

FOR APPROVAL

CHAIN SPEC		
	CHAIN PITCH	125 mm
	AVERAGE ULTIMATE STRENGTH	23,000 kg
	ALLOWABLE CHAIN PULL	kg
	WEIGHT PER METER	kg/M

QUNITITY : 100 M

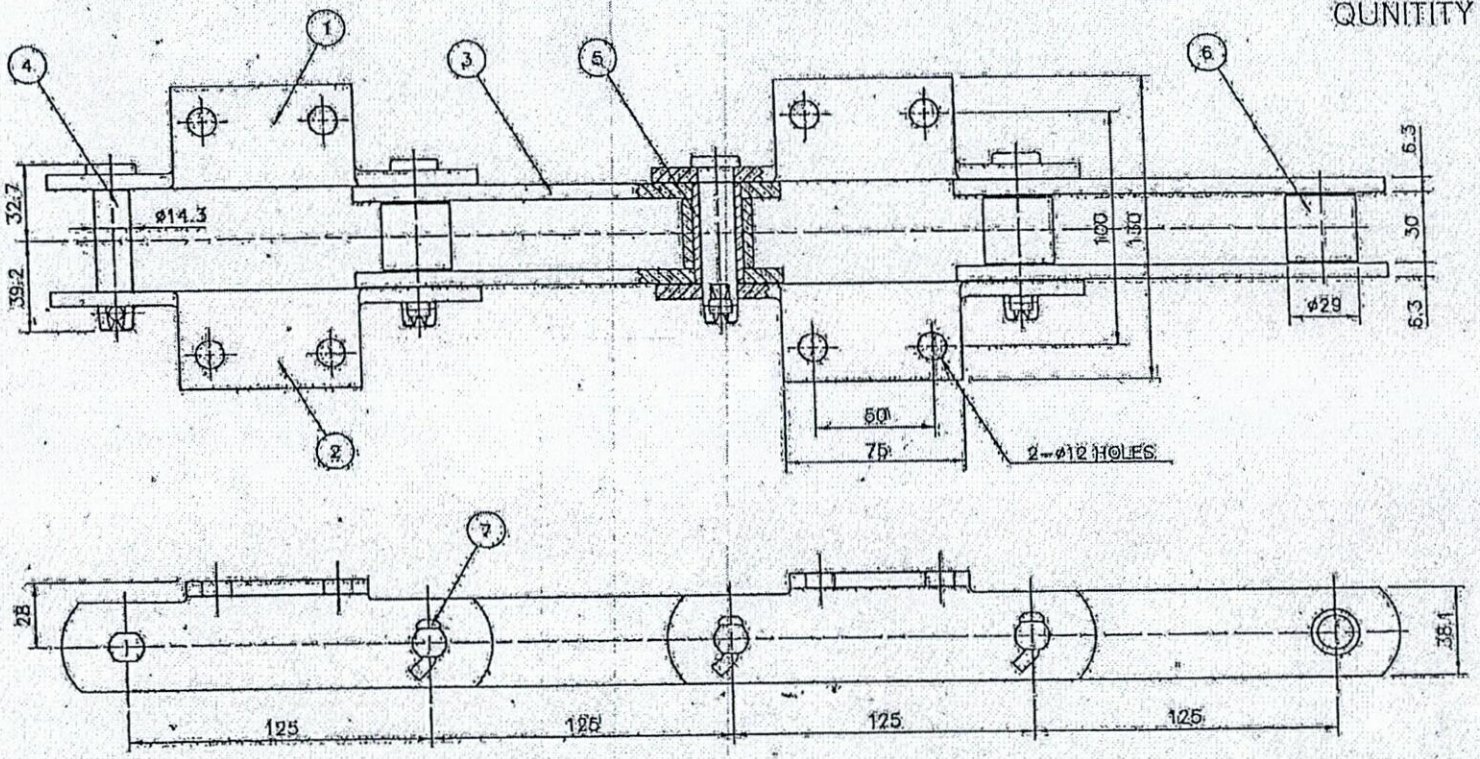

ITEM	DESCRIPTION	MAT'L	UNIT QTY	TOTAL QTY	H.T	REMARKS
7	T-PIN	BUY				
6	ROLLER	SCM415			O	
5	BUSH	SCM415			O	
4	PIN	SCM435			O	
3	BUSH(PLATE	SCM440			O	
2	PIN ATT' PLATE(B)	SCM440			O	
1	PIN ATT' PLATE(A)	SCM440			O	

CUSTOMER	FOCUS ENG.
SCALE	N / S
SET(S)	
PROJECT	
TITLE	DY10125S-K2 1/2
REF.NO	
DWG.NO	060330-07-AD

DONG YANG 동양체인공업주식회사

DATE	DRA	DES	CHE	APP

BM-QP052-05, REV.0

동양체인공업(주)

A3