TỔNG CÔNG TY ĐIỆN LỰC - TKV **CÔNG TY NHIỆT ĐIỆN ĐÔNG TRIỀU - TKV**	**CỘNG HOÀ XÃ HỘI CHỦ NGHĨA VIỆT NAM** **Độc lập - Tự do - Hạnh phúc**
Số: 678 /NĐĐT-KHVT V/v báo giá Cung cấp vật tư thay thế van đối không lò hơi số 2	*Quảng Ninh, ngày 10 tháng 3 năm 2025*

Kính gửi: Quý công ty và các nhà cung cấp

Trước tiên, Công ty nhiệt điện Đông Triều - TKV xin gửi lời chào trân trọng và cảm ơn sự hợp tác từ Quý Công ty trong thời gian qua.

Hiện nay, Công ty nhiệt điện Đông Triều - TKV đang triển khai lập Dự toán ***Cung cấp vật tư thay thế van đối không lò hơi số 2***. Để có cơ sở thực hiện theo các quy định hiện hành, Công ty nhiệt điện Đông Triều - TKV đề nghị Quý Công ty báo giá danh mục hàng hóa theo phụ lục đính kèm.

- Địa điểm giao hàng: Tại kho của Công ty nhiệt điện Đông Triều - TKV.

- Hiệu lực của báo giá: 90 ngày kể từ ngày báo giá.

- Báo giá phải do đại diện hợp pháp của nhà thầu ký tên và đóng dấu. Trường hợp ký thay thì người ký phải được ủy quyền của người đại diện hợp pháp của nhà thầu kèm theo giấy ủy quyền, quyết định giao việc hoặc văn bản tương đương.

Báo giá của Quý Công ty xin gửi tới địa chỉ và theo thời gian như sau:

- Địa chỉ gửi báo giá: Công ty nhiệt điện Đông Triều - TKV *(Địa chỉ: Đông Sơn, phường Bình Khê, thành phố Đông Triều, tỉnh Quảng Ninh; Điện thoại: 0203.6266.323; Fax: 0203.6266.324; E-mail: dongtrieu.dtk@gmail.com)*.

(Mọi thông tin trao đổi xin liên hệ: Ông Phạm Thế Vinh - Nhân viên phòng KHĐT-VT; Số điện thoại: 0329.039.895).

- Thời gian báo giá: chậm nhất ngày 14/3/2025.

Rất mong nhận được sự hợp tác và phản hồi sớm từ Quý Công ty.

Trân trọng./.

Nơi nhận:
- Như trên;
- Giám đốc (e-copy để b/c);
- Lưu: TCHC, KHVT.

KT. GIÁM ĐỐC
PHÓ GIÁM ĐỐC

CÔNG TY NHIỆT ĐIỆN ĐÔNG TRIỀU - TKV - CHI NHÁNH TỔNG CÔNG TY ĐIỆN LỰC TKV - CTCP
M.S.D.N: 0104297534-006 - C.T.C.P
TP. ĐÔNG TRIỀU - T. QUẢNG NINH

Vũ Văn Mão

PHỤ LỤC: KHỐI LƯỢNG ĐỀ NGHỊ BÁO GIÁ

(Kèm theo Văn bản số 678 /NĐĐT-KHVT ngày 10 / 3 /2025 của Công ty nhiệt điện Đông Triều - TKV)

STT	Tên vật tư	Quy cách, đặc tính kỹ thuật	Nhà sản xuất/Xuất xứ (*)	Đơn vị tính	Khối lượng	Thời giao hàng	Đơn giá (đồng/đvt)	Thành tiền (đồng)	Ghi chú
1	Van đối không	Mã hiệu: 2-1/2-3538W-1-114-FB2000-GS628-PR-CLS (bao gồm cơ cấu điều khiển và các phụ kiện, theo bản vẽ 418320160-1631A-0011) của nhà sản xuất Dresser Consolidated		Cái	01				(**)
2	Que hàn TIG	Mã hiệu: OK Tigrod 13.17 *(quy cách: Ø2,4x1000mm; AWS ER90S-B3)* của nhà sản xuất ESAB		Kg	05				(**)
	Tổng								
	Thuế GTGT								
	Tổng cộng *(đã bao gồm thuế, phí và lệ phí)*								
	Bằng chữ:								

Ghi chú:

- (*) *Đề nghị đơn vị báo giá chào đầy đủ nhà sản xuất và xuất xứ của hàng hóa. Nếu đơn vị báo giá không chào đầy đủ nội dung nêu trên thì mục hàng hóa của đơn vị báo giá không được xem xét.*

- (**) *Đề nghị đơn vị báo giá chào đúng chủng loại hàng hóa được chọn làm chỉ dẫn về đặc tính, thông số kỹ thuật. Trong trường hàng hóa được chọn làm chỉ dẫn về đặc tính, thông số kỹ thuật không còn sản xuất hoặc nhà sản xuất đã thay đổi sang mã khác, đơn vị báo giá có thể đề xuất sang hàng hóa khác và phải cung cấp các tài liệu kỹ thuật và tài liệu chứng minh hàng hóa được chọn làm chỉ dẫn về đặc tính, thông số kỹ thuật không còn sản xuất hoặc nhà sản xuất đã thay đổi sang mã khác. Nếu đơn vị báo giá không cung cấp các tài liệu kỹ thuật và tài liệu chứng minh nêu trên thì mục hàng hóa tương ứng của đơn vị báo giá không được xem xét.*

ITEM NO.	NOMENCLATURE	MATERIAL
1	BODY	SA182 GR. F22 ALLOY STEEL
2	YOKE	SA217 WC9 ALLOY STEEL
3	DISCHARGE COLLAR	SA217 WC9 ALLOY STEEL
4	BALL & SEAT ASSY.	
4A	SEAT	TITANIUM ALLOY STEEL (CARBIDE COATED)
4B	BALL	TITANIUM ALLOY STEEL (CARBIDE COATED)
4C	BALL & SEAT LOADER	410 STAINLESS STEEL (CARBIDE COATED)
5	GASKET	GRAFOIL
6	STEM	416 STAINLESS STEEL (CARBIDE COATED)
7	STEM NUT	420 STAINLESS STEEL
8	BEARING WASHER	410 STAINLESS STEEL (CARBIDE COATED)
9	PACKING GLAND FLANGE	SA105 CARBON STEEL
10	PACKING GLAND	420 STAINLESS STEEL
11	PACKING RING	GRAFOIL
12	PACKING STOP WASHER	410 STAINLESS STEEL
13	STUD BODY	SA193 B16 ALLOY STEEL
14	NUT BODY	SA194 GR. 4 ALLOY STEEL
15	STUD PACKING GLAND	SA193 B16 ALLOY STEEL
16	NUT PACKING GLAND	SA194 GR. 4 ALLOY STEEL
17	CAP SCREW YOKE/BODY	SA193 B7 ALLOY STEEL
18	LOCK WASHER YOKE/BODY	CARBON STEEL
19	BELLEVILLE WASHER	17-4 STAINLESS STEEL
20	SPACER	410 STAINLESS STEEL
21	DRIVE BUSHING	410 STAINLESS STEEL
22	CAP SCREW YOKE/ACT.	B7 ALLOY STEEL
23	LOCK WASHER YOKE/ACT.	CARBON STEEL
24	KEY STEM/BUSHING	TOOL STEEL
25	SET SCREW	CARBON STEEL
26	DRAIN	CARBON STEEL
27	ACTUATOR ASSY	
27A	ACTUATOR	LEDEEN
27B	SOLENOID (OPEN)	ASCO
27C	SOLENOID (CLOSED)	ASCO
27D	WESTLOCK SWITCH W/MONITOR	WESTLOCK
27E	BRACKET	CARBON STEEL (COMMERCIAL)
27F	CAP SCREW BRACKET/ACT.	CARBON STEEL
27G	LOCK WASHER BRACKET/ACT.	CARBON STEEL
27H	CAP SCREW BRACKET/SWITCH	CARBON STEEL
27J	LOCK WASHER BRACKET/SWITCH	CARBON STEEL
27K	CLOSE NIPPLE PIPE	CARBON STEEL (GALVANIZED)
27L	FLUSH BUSHING	CARBON STEEL (GALVANIZED)
27M	CONDUIT FITTING STRAIGHT	THOMAS & BETTS
27N	PIPE PLUG	CARBON STEEL
27P	TEE PIPE	316 STAINLESS STEEL
27Q	NIPPLE PIPE 6" LENGTH	316 STAINLESS STEEL
27R	ELBOW PIPE	316 STAINLESS STEEL
27S	TUBING	316 STAINLESS STEEL
27T	TUBE FITTING UNION ELBOW	316 STAINLESS STEEL
27U	TUBE FITTING UNION	316 STAINLESS STEEL
28	KEY ACT./BUSHING (NOT SHOWN)	TOOL STEEL
29	PRESSURE REGULATOR	NORGREN
30	FILTER	NORGREN
31	NIPPLE PIPE 3" LENGTH	316 STAINLESS STEEL

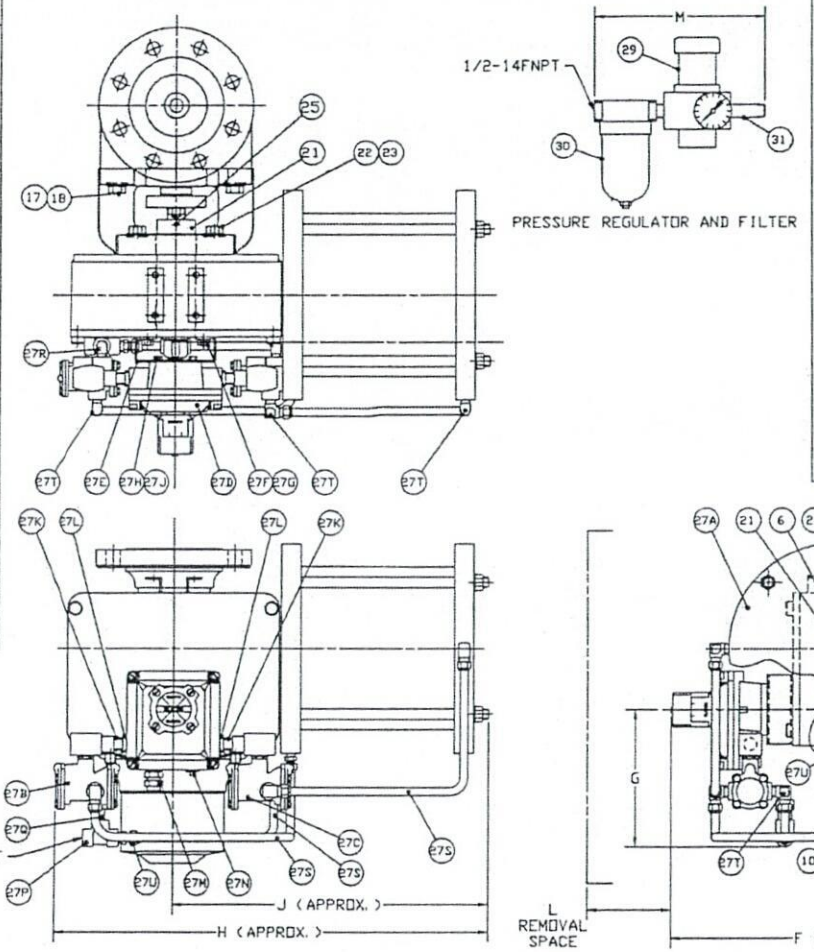

PRESSURE REGULATOR AND FILTER

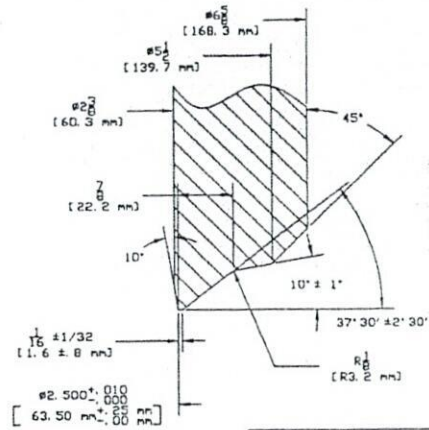

WELD END	250 RMS FINISH ALL OVER BUTT WELD

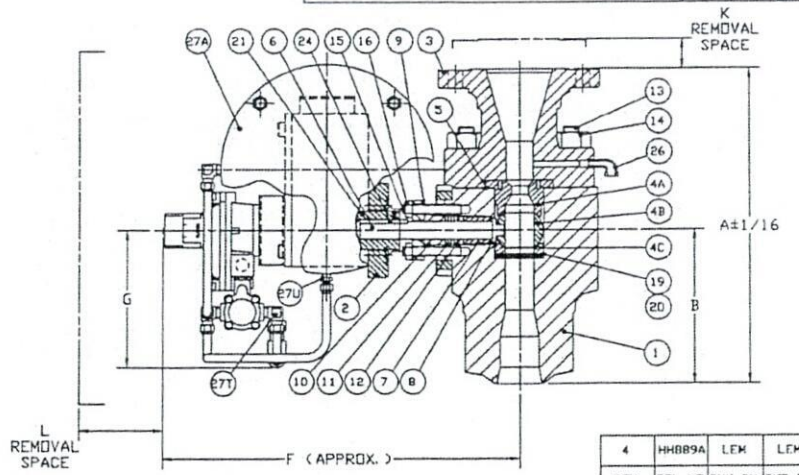

Safety valve tag No.

Unit 1	Unit 2
1LBA10 GH001	2LBA10 GH001

APPLICABLE STANDARDS: ANSI B31.1
B16.34 LIMITED CLASS
ASME SECTION I

PRESSURE/TEMPERATURE RATINGS		
VALVE TYPE	DESIGN	MAX. OPERATING
	PSI @ °F BAR @ °C	PSI @ °F BAR @ °C
3538V	1705 @ 1100 117.6 @ 593.3	3000 @ 1050 206.8 @ 565.6

SHANGHAI KEYPOINT CONTROLS
P.O. NO.: P014U100317-DS01
DRESSER ORDER NO.: 78-01855-0-1

Qty	Valve Size and Type	Dresser Item No.	Set Press. PSIG \ MPA	Operating Temp. °F \ °C	Capacity LBS/HR \ TON /HR	Application
1	2 1/2" 3538V-1-114-FB2000-GS628-PR-CL W/AIR FILTER & REGULATOR	004	2611 \ 18.00	1006 \ 541	338339 \ 153	EBV

VALVE TYPE	ACTUATOR TYPE	INLET BUTT WELD	OUTLET ASME B16.5 STD. FLANGE	A IN MM	B IN MM	F IN MM	G IN MM	H IN MM	J IN MM	K IN MM	L IN MM	M IN MM	APPROX. WEIGHT LBS/KG
3538V	GS628	2-1/2"	4" CLASS 900 RF	24-5/8 625.5	9-3/8 238.1	23-9/16 598.4	6-3/8 161.9	27-5/16 693.7	19-9/16 496.9	6 152.4	10 254.0	7-1/2 190.5	575 260.8

TYPICAL VALVE DESIGNATION

2-1/2-3538V-1-114-FB2000-GS628

INLET SIZE — TYPE NO. — INTERCHANGEABILITY NO. — WELD END DETAIL NO. — BORE DIA (DECIMALS) — OPERATOR TYPE

REV.	REL. NO.	DWN. BY	CKD. BY	ENG. APP.	DATE
4	HH889A	LEM	LEM	BKA	2010-8-24

CERTIFIED Mark P. Rills

3500
CONSOLIDATED POWER RELIEF BALL VALVE W/LEDEEN GS628 ACTUATOR

VALVE TYPE 2-1/2-3538V-1-114-FB2000-GS628-PR-CLS

SERVICE: For EBV Safty Valve

DRESSER Consolidated

DRW. NO. 418320160-1631A-0011 REV. 4 SIZE A3

S.C.I.C.P ★ HINH NGHIỆP