TỔNG CÔNG TY ĐIỆN LỰC - TKV **CÔNG TY NHIỆT ĐIỆN ĐÔNG TRIỀU - TKV**	**CỘNG HOÀ XÃ HỘI CHỦ NGHĨA VIỆT NAM** **Độc lập - Tự do - Hạnh phúc**
Số: 2364/NĐĐT-KHVT V/v báo giá hàng hoá của Dự án đầu tư cải tạo silo than T5	*Quảng Ninh, ngày 09 tháng 8 năm 2024*

Kính gửi: Quý Công ty

Trước tiên, Công ty nhiệt điện Đông Triều - TKV xin gửi lời chào trân trọng và cảm ơn sự hợp tác từ Quý Công ty trong thời gian qua.

Hiện nay, Công ty nhiệt điện Đông Triều - TKV đang tiến hành các thủ tục triển khai công tác chuẩn bị đầu tư Dự án đầu tư cải tạo silo than T5. Để có cơ sở lập tổng mức đầu tư đảm bảo tuân thủ theo các quy định hiện hành, Công ty nhiệt điện Đông Triều - TKV đề nghị Quý Công ty có quan tâm báo giá các hàng hoá chi tiết theo Phụ lục. Bảng tổng hợp khối lượng đề nghị báo giá đính kèm.

- Hiệu lực của báo giá: 90 ngày kể từ ngày báo giá.

Báo giá của Quý Công ty xin gửi tới địa chỉ và theo thời gian như sau:

- Địa chỉ gửi báo giá: Công ty nhiệt điện Đông Triều - TKV *(Địa chỉ: Thôn Đông Sơn, xã Bình Khê, thị xã Đông Triều, tỉnh Quảng Ninh; Điện thoại: 0203.6266323; Fax: 0203.6266324; E-mail: dongtrieu.dtk@gmail.com).*

- Thời gian báo giá: Chậm nhất ngày 16/8/2024.

Rất mong nhận được sự hợp tác và phản hồi sớm từ Quý Công ty.

Trân trọng.

Nơi nhận:
- Như trên;
- Giám đốc (e-copy, b/c);
- Lưu: TCHC, KHVT.

KT. GIÁM ĐỐC
PHÓ GIÁM ĐỐC

CÔNG TY NHIỆT ĐIỆN ĐÔNG TRIỀU - CN.TỔNG CÔNG TY ĐIỆN LỰC TKV - CTCP

Nguyễn Đức Hùng

PHỤ LỤC. BẢNG TỔNG HỢP KHỐI LƯỢNG ĐỀ NGHỊ BÁO GIÁ

(Kèm theo Văn bản số 2364/NĐĐT-KHVT ngày 09 /8/2024 của Công ty nhiệt điện Đông Triều - TKV)

Đề nghị Quý Công ty chào theo bảng dưới đây, ghi rõ cụ thể ký mã hiệu, thông số kỹ thuật, nhà sản xuất, xuất xứ, thời gian cung cấp, đơn giá và thuế phí (nếu có) của hàng hoá đề xuất.

Stt	Tên hàng hóa	Yêu cầu kỹ thuật	Ký mã hiệu, thông số kỹ thuật hàng hoá đề xuất	Nhà sản xuất	Xuất xứ	Đơn vị tính	Số lượng	Thời gian cung cấp	Đơn giá	Thành tiền	Ghi chú
I	**Cung cấp vật tư**										
1	Tấm nhựa UHMW-PE	Vật liệu: Nhựa UHMW-PE độ dày tối thiểu 15mm, có thông số kỹ thuật chi tiết như sau: - Dung sai chiều dày tấm (Thickness): (0 đến +3) mm; - Khối lượng riêng (Density): từ 0,920 đến 0,945 g/cm^3; - Độ bền mài mòn (Abrasion): từ 70				M^2	174,4				

Stt	Tên hàng hóa	Yêu cầu kỹ thuật	Ký mã hiệu, thông số kỹ thuật hàng hoá đề xuất	Nhà sản xuất	Xuất xứ	Đơn vị tính	Số lượng	Thời gian cung cấp	Đơn giá	Thành tiền	Ghi chú
		đến < 90; - Độ bền kéo ở điểm chảy (Yield stress): > 17 MPa; - Độ giãn dài ở điểm chảy (Yield strain): > 8%; - Mô đun đàn hồi kéo (Tensile modulus of elasticity): > 500MPa; - Độ bền va đập loại 2 khía (Impact strength of double-notched specimens): > 80MPa; - Độ bền va đập Charpy loại 1 khía (Charpy impact strength of notched									

Stt	Tên hàng hóa	Yêu cầu kỹ thuật	Ký mã hiệu, thông số kỹ thuật hàng hoá đề xuất	Nhà sản xuất	Xuất xứ	Đơn vị tính	Số lượng	Thời gian cung cấp	Đơn giá	Thành tiền	Ghi chú
		specimens): Không vỡ; - Nhiệt độ cho phép làm việc liên tục: ≥80^{0}C; - Ma sát tĩnh (Static friction): ≤ 0,16; - Ma sát động (Dynamic friction): ≤0,12.									
2	Bộ phụ kiện	Bộ phụ kiện chuyên dụng kèm theo *(bao gồm Bulong SUS304 + Đai ốc SUS304 + Nút đậy UHMW-PE chi tiết theo Bản vẽ số MK-NL-DT-01 đính kèm)*				Bộ	2.791				

Stt	Tên hàng hóa	Yêu cầu kỹ thuật	Ký mã hiệu, thông số kỹ thuật hàng hoá đề xuất	Nhà sản xuất	Xuất xứ	Đơn vị tính	Số lượng	Thời gian cung cấp	Đơn giá	Thành tiền	Ghi chú
3	Thép tấm	Kích thước: 1500x6000x10mm; Vật liệu: SUS304; Dung sai theo TCVN 10351:2014				M^2	40,2				
4	Thanh nẹp Z	Kích thước: 2,2x80mm; Vật liệu: SUS304				M	28,5				
II	**Dịch vụ lắp đặt**										
1	Cải tạo silo than T5 trước khi lắp đặt tấm nhựa UHMW-PE	Bao gồm thực hiện các công việc sau *(bao gồm tất cả chi phí nhân công, máy thi công và các vật tư phụ khác để phục vụ thực hiện công việc)*: - Dỡ bỏ tấm lót bằng thép SUS304 hiện có (phần thân dưới hình chóp cụt của silo				Gói	1				*Chi tiết xem Bản vẽ số MK-NL-DT-01 và Bản vẽ số GZG120-210XT-00(a) đính kèm*

Stt	Tên hàng hóa	Yêu cầu kỹ thuật	Ký mã hiệu, thông số kỹ thuật hàng hoá đề xuất	Nhà sản xuất	Xuất xứ	Đơn vị tính	Số lượng	Thời gian cung cấp	Đơn giá	Thành tiền	Ghi chú
		than T5 và máy cấp rung G6A, G6B): 40,2 m^2; - Lắp đặt mới tấm lót bằng thép SUS304 (phần thân dưới hình chóp cụt của silo than T5 và máy cấp rung G6A, G6B): 40,2 m^2.									
2	Lắp đặt tấm nhựa UHMW-PE	Thực hiện công tác lắp đặt tấm nhựa UHMW-PE (174,4 m^2) bên trong thành silo than T5 *(bao gồm tất cả chi phí nhân công, máy thi công và các vật tư phụ khác để phục vụ lắp đặt)*				Gói	1				*Chi tiết xem Bản vẽ số MK-NL-DT-01 đính kèm*

Stt	Tên hàng hóa	Yêu cầu kỹ thuật	Ký mã hiệu, thông số kỹ thuật hàng hoá đề xuất	Nhà sản xuất	Xuất xứ	Đơn vị tính	Số lượng	Thời gian cung cấp	Đơn giá	Thành tiền	Ghi chú
3	Thí nghiệm tấm nhựa UHMW-PE	Bao gồm thí nghiệm 11 chỉ tiêu sau: - Dung sai chiều dày tấm (Thickness); - Khối lượng riêng (Density); - Độ bền mài mòn (Abrasion); - Độ bền kéo ở điểm chảy (Yield stress); - Độ giãn dài ở điểm chảy (Yield strain); - Mô đun đàn hồi kéo (Tensile modulus of elasticity); - Độ bền va đập loại 2 khía (Impact strength of double-notched specimens); - Độ bền va đập Charpy loại 1 khía (Charpy impact				Gói	1				

Stt	Tên hàng hóa	Yêu cầu kỹ thuật	Ký mã hiệu, thông số kỹ thuật hàng hoá đề xuất	Nhà sản xuất	Xuất xứ	Đơn vị tính	Số lượng	Thời gian cung cấp	Đơn giá	Thành tiền	Ghi chú
		strength of notched specimens); - Nhiệt độ cho phép làm việc liên tục; - Ma sát tĩnh (Static friction); - Ma sát động (Dynamic friction).									

** Ghi chú:*

- Thời gian bảo hành là 12 tháng kể từ ngày nghiệm thu, bàn giao đưa vào sử dụng.

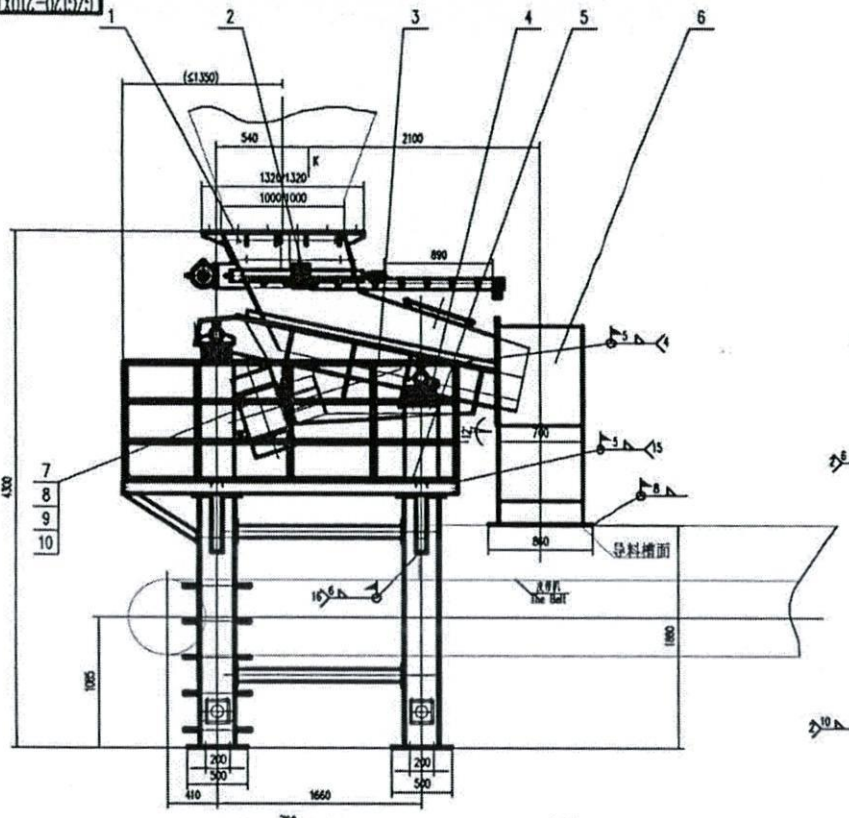

注：1、带隔爆变频器和控制箱，带动力电缆和控制电缆。

2、地下煤斗下两套给料机支架独立制作，给料机（煤斗）纵向中心线间距为4000。

Note: 1, with explosive inverter and control box, motivating cable and control cables.

2, underground hoper two sets of feeder stents independent production, feeder (coal scuttle) longitudinal spacing for 4,000 centerline

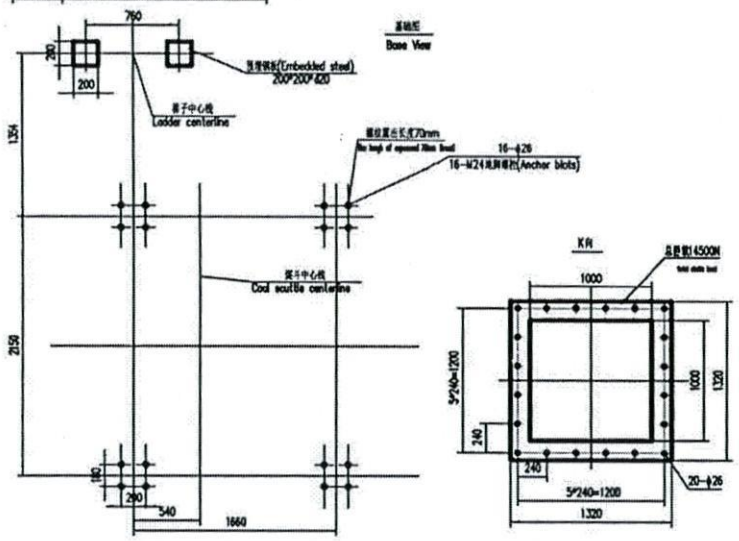

技术参数
Technical Data

生产率 Capacity	t/h	500	振动电机 Vibratory Motor		
卸料高度 Loading Height	t/m	0.9-1.0	型号 Type	V6B-45306-W	
物料粒度 Material Grain	mm	≤20	功率 Power	kw	2*3.0
双振幅 Amplitude	mm	5-7	电压/频率 Voltage/Frequency	V/HZ	400/50
设备总重 Weight	Kg	5838	转速 Speed	rpm	975
			最大激振力 Max Vibrative Force	N	2*45000
进料口总静载 Inlet total static load				N	14500
支架底座单支点静载荷 bracket base single fulcrum static load				N	16500
支架底座单支点动载荷 support the week of the base Single Point Dynamic load				N	570
支架底座最大动载荷 bracket base single pivot point of maximum dynamic load				N	2850

技术参数
Technical Data

电液平板闸门 Electricity Liquid flat Sluice Gate		
型号 Type	DPZ1000*900	
液压缸型号 Type	DYTB II-3000-900	
电压 Voltage	V	400
电机功率 Power	kw	3 (隔爆)
推速 Push Speed	mm/s	50
驱动方式 Driving mode	一侧双驱 A double flooding	
推力/拉力 Thrust/tension	N	30000/25000
行程开关 Trove switch		
型号 Type	LSXA3K-1A	
制造商 Manufacturer	美国霍尼韦尔 Honeywell	

序号 NO	代号 DWG NO	名称 TITLE	数量 QTY	材料 SPECIFICATION	单件	总计	备注 Remark
10	GB/T93-1987	垫圈36 Washer	8	65Mn			
9	GB/T6171-2000	螺母M36 Lock Nut	6	镀锌 Galvanized			
8	GB/T5785-2000	螺栓M36*3*120 Bolt	8	镀锌 Galvanized			
7	V6B-45306-W	振动电机 Vibratory Motor	2		245	490	
6	GZG120-210XT-04a	受料槽 And then trough	1		659	659	
5	GZG120-210XT-03a	支架 Frame	1 套		2470	2470	
4	JZT-05	减振弹簧 Shock absorber spring	8	60Si2Mn			
3	GZG120-210XT-02	给料机 Feeder	1		1225	1225	
2	DPZ1000*900-00	电液平板闸门 Electricity Liquid flat Sluice Gate	1				
1	GZG120-210XT-01	溜槽 Chute	1		870	870	

毛坯尺寸 Blank Size

MAO KHE 2*220MW Thermal Power Plant Project

用户 Client	MAO KHE 2*220MW Thermal Power Plant	AEB010 AT102,AEB010 AT103

标记 Mark	处数 Qty	文件号 File Number	签字 Signature	日期 Date	
设计 Design		工艺 Technology			
审核 Checking		标准化 Standardization			
工艺 Technology		批准 Approval			

重量 Weight	比例 Proportion	
2370	1:20	
共 张 A Total of a Sheet	第 张 The first Sheet	

中国茂名市电气集团有限公司
MAO MOME ELECTRICAL MACHINERY GROUP CO.,LTD.

地下煤斗下给料机
Underground Hopper Feeder

GZG120-210XT-00(a)

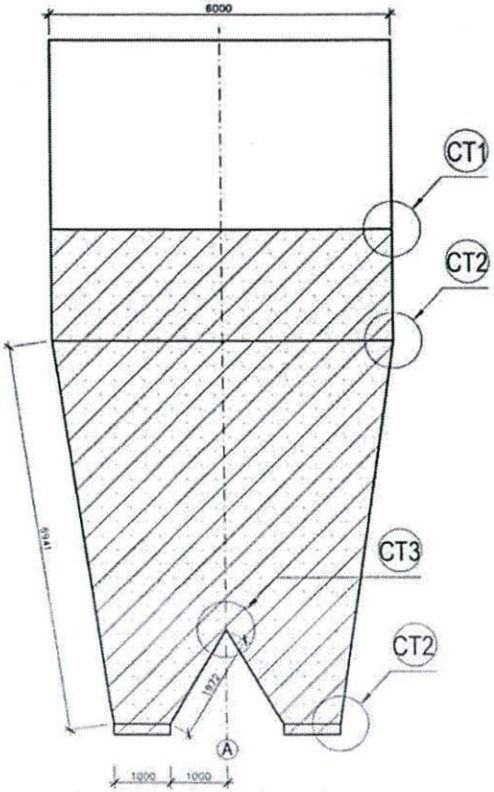

LẮP ĐẶT TẤM UHMW-PE Ở MẶT LỚN SILO

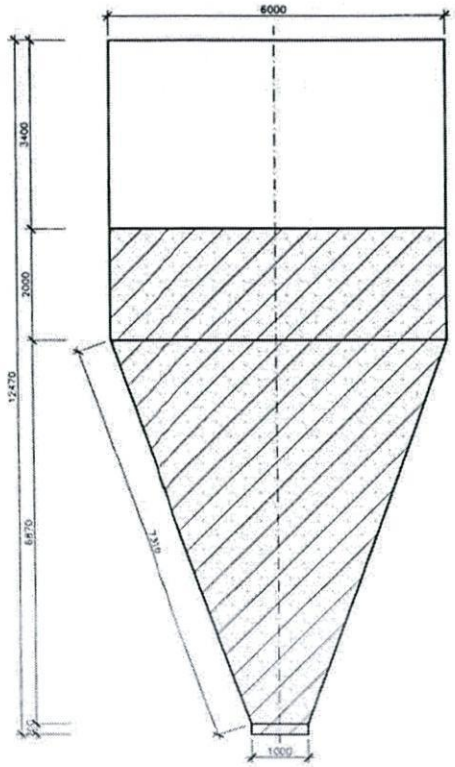

LẮP ĐẶT TẤM UHMW-PE Ở MẶT NHỎ SILO

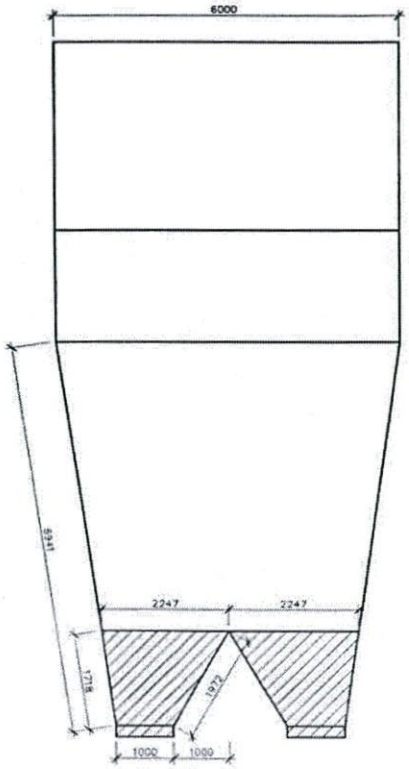

LẮP ĐẶT TẤM THÉP SUS304 Ở MẶT LỚN SILO

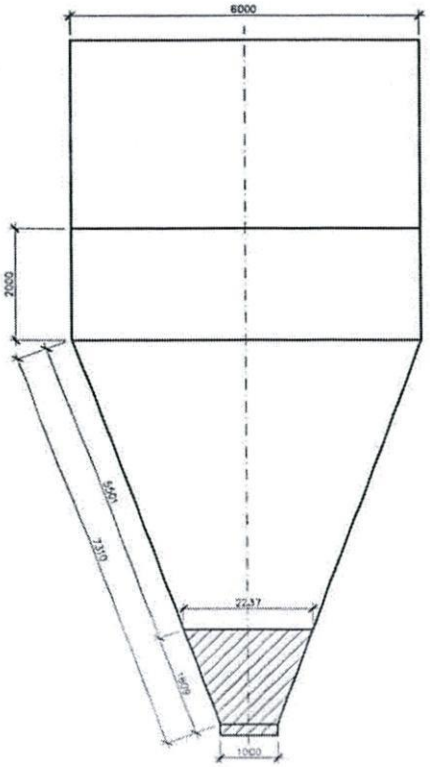

LẮP ĐẶT TẤM THÉP SUS304 Ở MẶT NHỎ SILO

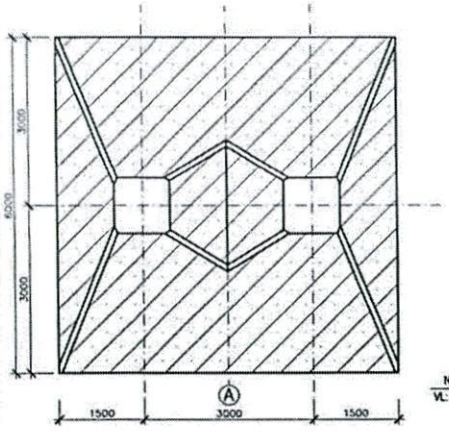

MẶT CẮT NGANG SILO SAU KHI LÓT

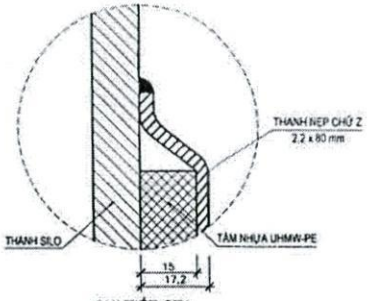

CHI TIẾT CT1

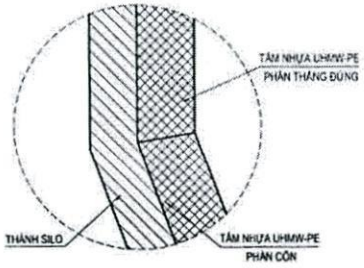

CHI TIẾT CT2

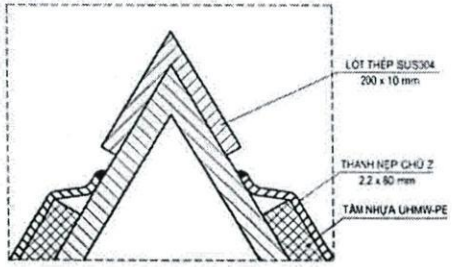

CHI TIẾT CT3

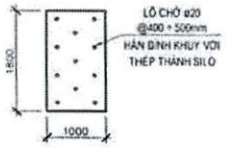

KÍCH THƯỚC TẤM THÉP SUS304
ĐIỂN HÌNH

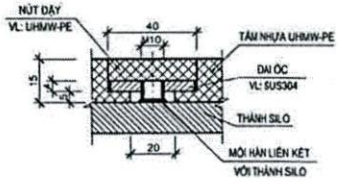

CHI TIẾT 01 BỘ PHỤ KIỆN

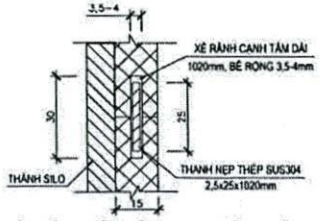

MẶT CẮT LẮP GHÉP ĐÓNG NẸP GIỮA 2 TẤM
Ở TRÊN CÙNG MỘT TẦNG

Chức vụ	Họ và tên	Chữ ký	Ngày
Thiết kế	L.Minh.Trường		
TP.KTAT	Ng.Đức.Hậu		
P.GĐ	Ng.Đức.Hùng		

DỰ ÁN CẢI TẠO SILO THAN T5

PHƯƠNG ÁN CẢI TẠO
SILO THAN T5

VL:

CÔNG TY NHIỆT ĐIỆN ĐÔNG TRIỀU-TKV
PHÒNG KỸ THUẬT-AN TOÀN

Số. Lg	K.Lượng	Tỉ lệ
01		

Số hiệu bản vẽ:
MK-NL-DT-01