TỔNG CÔNG TY ĐIỆN LỰC - TKV **CÔNG TY NHIỆT ĐIỆN ĐÔNG TRIỀU - TKV**	**CỘNG HOÀ XÃ HỘI CHỦ NGHĨA VIỆT NAM** **Độc lập - Tự do - Hạnh phúc**
Số: 575 /NĐĐT-KHVT V/v báo giá Cung cấp thép ống, thép tấm, ống sinh hơi, nấm gió các loại phục vụ sửa chữa, bảo dưỡng thường xuyên năm 2024	*Quảng Ninh, ngày 05 tháng 3 năm 2024*

Kính gửi: Quý công ty và các nhà cung cấp

Trước tiên, Công ty nhiệt điện Đông Triều - TKV xin gửi lời chào trân trọng và cảm ơn sự hợp tác từ Quý Công ty trong thời gian qua.

Hiện nay, Công ty nhiệt điện Đông Triều - TKV đang triển khai lập Dự toán ***Cung cấp thép ống, thép tấm, ống sinh hơi, nấm gió các loại phục vụ sửa chữa, bảo dưỡng thường xuyên năm 2024***. Để có cơ sở thực hiện theo các quy định hiện hành, Công ty nhiệt điện Đông Triều - TKV đề nghị Quý Công ty báo giá danh mục hàng hóa theo phụ lục đính kèm.

- Địa điểm giao hàng: Tại kho của Công ty nhiệt điện Đông Triều - TKV.

- Hiệu lực của báo giá: 90 ngày kể từ ngày báo giá.

- Báo giá phải do đại diện hợp pháp của nhà thầu ký tên và đóng dấu. Trường hợp ký thay thì người ký phải được ủy quyền của người đại diện hợp pháp của nhà thầu kèm theo giấy ủy quyền, quyết định giao việc hoặc văn bản tương đương.

Báo giá của Quý Công ty xin gửi tới địa chỉ và theo thời gian như sau:

- Địa chỉ gửi báo giá: Công ty nhiệt điện Đông Triều - TKV *(Địa chỉ: Thôn Đông Sơn - xã Bình Khê - thị xã Đông Triều - tỉnh Quảng Ninh; Điện thoại: 0203.6266.323; Fax: 0203.6266.324; E-mail: dongtrieu.dtk@gmail.com)*.

(Mọi thông tin trao đổi xin liên hệ: Ông Phạm Thế Vinh - Nhân viên phòng KHĐT-VT; Số điện thoại: 0329.039.895).

- Thời gian báo giá: chậm nhất ngày 12/3/2024.

Rất mong nhận được sự hợp tác và phản hồi sớm từ Quý Công ty.

Trân trọng./.

Nơi nhận:
- Như trên;
- Giám đốc (e-copy để b/c);
- Lưu: TCHC, KHVT.

KT. GIÁM ĐỐC
PHÓ GIÁM ĐỐC

CÔNG TY NHIỆT ĐIỆN ĐÔNG TRIỀU - TKV CN.TỔNG CÔNG TY ĐIỆN LỰC TKV CTCP

Vũ Phú Cường

PHỤ LỤC: KHỐI LƯỢNG ĐỀ NGHỊ BÁO GIÁ

(Kèm theo Văn bản số 575 /NĐĐT-KHVT ngày 05/3/2024 của Công ty nhiệt điện Đông Triều - TKV)

STT	Tên vật tư	Quy cách, đặc tính kỹ thuật	Nhà sản xuất/ Xuất xứ (*)	Đơn vị tính	Khối lượng	Thời giao hàng	Đơn giá (đồng/đvt)	Thành tiền (đồng)	Ghi chú
1	Tôn bảo ôn	Kích thước: Khổ rộng 1,2m dày 0,73mm; (dạng cuộn); Vật liệu: Nhôm A1050 H14		Kg	2.000	45 ngày kể từ ngày có thông báo cấp hàng			
2	Tôn sóng	Kích thước: - Chiều rộng khổ tôn 7 sóng: 890mm; - Chiều dài khổ tôn: 3000mm; - Khoảng cách giữa các bước sóng: 130 mm; - Chiều cao sóng: 32mm; - Chiều rộng sóng: 30mm; - Độ dầy tôn: 1mm; - Vật liệu: SUS304.		Tấm	500	45 ngày kể từ ngày có thông báo cấp hàng			
3	Bông bảo ôn (dạng cuộn có bọc lưới thép)	Bông khoáng Rock Wool Kích thước: 600x3000x75mm/ cuộn; Nhiệt độ 400-600°C; hệ số truyền nhiệt: 0,03584 (ASTM C518-04); tỉ trọng 80 kg/m3		Tấm	500	45 ngày kể từ ngày có thông báo cấp hàng			
4	Thép ống đúc 50,8x5,44	Thép ống đúc (Seamless pipe): - Kích thước: OD50,8x MW5,44xL6000mm; - Vật liệu: SA-210C; - Áp suất 20MPa; - Nhiệt độ 410 độ C; - Bề mặt ngoài sơn chống gỉ, có nắp bịt bảo quản hai đầu ống.		Mét	300	45 ngày kể từ ngày có thông báo cấp hàng			
5	Ống sinh hơi	Ống sinh hơi buồng đốt lò hơi (vị trí		Ống	100	45 ngày kể từ ngày có			

STT	Tên vật tư	Quy cách, đặc tính kỹ thuật	Nhà sản xuất/ Xuất xứ (*)	Đơn vị tính	Khối lượng	Thời giao hàng	Đơn giá (đồng/đvt)	Thành tiền (đồng)	Ghi chú
	buồng đốt lò hơi (vị trí kickout - tường sau)	kickout - tường sau): - Kích thước: OD50,8xMW5,44xL3000mm; - Vật liệu: SA-210C; - Áp suất 20MPa; - Nhiệt độ 410 độ C; - Bề mặt ngoài sơn chống gỉ, có nắp bịt bảo quản hai đầu ống (chi tiết như bản vẽ MK-LH-04-03/01 đính kèm).				thông báo cấp hàng			
6	Ống sinh hơi buồng đốt lò hơi (vị trí kickout - tường bên)	Ống sinh hơi buồng đốt lò hơi (vị trí kickout - tường bên): - Kích thước: OD50,8xMW5,44xL3000mm; - Vật liệu: SA-210C; - Áp suất 20Mpa; - Nhiệt độ 410 độ C; - Bề mặt ngoài sơn chống gỉ, có nắp bịt bảo quản hai đầu ống (chi tiết như bản vẽ MK-LH-04-03/02 đính kèm).		Ống	20	45 ngày kể từ ngày có thông báo cấp hàng			
7	Thép ống đúc 44,5x6,1	Thép ống đúc (Seamless pipe): - Kích thước: OD44,5x MW6,1xL6000mm; - Vật liệu: SA-213T91; - Áp suất 20MPa; - Nhiệt độ 410 độ C; - Bề mặt ngoài sơn chống gỉ, có nắp bịt bảo quản hai đầu ống.		Mét	12	45 ngày kể từ ngày có thông báo cấp hàng			
8	Thép ống đúc	Thép ống đúc (Seamless pipe):		Mét	12	45 ngày kể từ ngày có			

STT	Tên vật tư	Quy cách, đặc tính kỹ thuật	Nhà sản xuất/ Xuất xứ (*)	Đơn vị tính	Khối lượng	Thời giao hàng	Đơn giá (đồng/đvt)	Thành tiền (đồng)	Ghi chú
	44,5x8,26	- Kích thước: OD44,5xMW8,26xL6000mm; - Vật liệu: SA-213T91; - Áp suất 20MPa; - Nhiệt độ 410 độ C; - Bề mặt ngoài sơn chống gỉ, có nắp bịt bảo quản hai đầu ống.				thông báo cấp hàng			
9	Thanh chắn lửa	Kích thước: 6x25x3000mm; Vật liệu: 20G		Thanh	560	45 ngày kể từ ngày có thông báo cấp hàng			
10	Nấm gió buồng lửa 0,7 inch	Mã hiệu L-001-0022#0039; Kích thước lỗ thoát gió: 0,7 inch; Vật liệu: A351 GRHK40; của nhà sản xuất Foster Wheeler (chi tiết như bản vẽ 418320160-25-0985 đính kèm)		Cái	600	45 ngày kể từ ngày có thông báo cấp hàng			
11	Nấm gió buồng lửa 0,8 inch	Mã hiệu L-001-0022#0032; Kích thước lỗ thoát gió: 0,8 inch; Vật liệu: A351 GRHK40; của nhà sản xuất Foster Wheeler (chi tiết như bản vẽ 418320160-25-0985 đính kèm)		Cái	600	45 ngày kể từ ngày có thông báo cấp hàng			
12	Thép ống đúc 42,2x3,56	Thép ống đúc (Seamless pipe): - Kích thước: OD42,2xMW3,56xL6000mm; - Vật liệu: SUS310S.		Mét	80	45 ngày kể từ ngày có thông báo cấp hàng			
13	Thép ống đúc 51,2x3,56	Thép ống đúc (Seamless pipe): - Kích thước: OD51,2xMW3,56xL6000mm; - Vật liệu: SUS310S.		Mét	80	45 ngày kể từ ngày có thông báo cấp hàng			
14	Nấm gió	Đường kính lỗ thoát gió: 2,5mm;Vật		Cái	40	45 ngày kể từ ngày có			

STT	Tên vật tư	Quy cách, đặc tính kỹ thuật	Nhà sản xuất/ Xuất xứ (*)	Đơn vị tính	Khối lượng	Thời giao hàng	Đơn giá (đồng/đvt)	Thành tiền (đồng)	Ghi chú
	Cyclone loại 18 lỗ	liệu: A479TP309; Kích thước: OD50xID34x50mm của nhà sản xuất Foster Wheeler (chi tiết như bản vẽ 418320160-25-0383 đính kèm)				thông báo cấp hàng			
15	Nấm gió Cyclone loại 12 lỗ	Đường kính lỗ thoát gió: 2,5mm;Vật liệu: A479TP309; Kích thước: OD50xID34x38mm của nhà sản xuất Foster Wheeler (chi tiết như bản vẽ 418320160-25-0383 đính kèm)		Cái	20	45 ngày kể từ ngày có thông báo cấp hàng			
16	Nấm gió Cyclone loại 06 lỗ	Đường kính lỗ thoát gió: 2,5mm;Vật liệu: A479TP309; Kích thước: OD50xID34x38mm của nhà sản xuất Foster Wheeler (chi tiết như bản vẽ 418320160-25-0383 đính kèm)		Cái	20	45 ngày kể từ ngày có thông báo cấp hàng			
17	Thép ống đúc 33,4x3,38	Thép ống đúc (Seamless pipe) Kích thước: OD33,4xMW3,38xL3000mm; Vật liệu: SUS304		Mét	12	45 ngày kể từ ngày có thông báo cấp hàng			
18	Thép ống đúc 44,5x7,24	Thép ống đúc (Seamless pipe): - Kích thước: OD44,5xMW7,24xL6000mm; - Vật liệu: SA-213-T2; - Áp suất 20MPa; - Nhiệt độ 410 độ C; - Bề mặt ngoài sơn chống gỉ, có nắp bịt bảo quản hai đầu ống.		Mét	06	45 ngày kể từ ngày có thông báo cấp hàng			
19	Thép ống đúc 44,5x6,35	Thép ống đúc (Seamless pipe): - Kích thước: OD44,5xMW6,35xL6000mm;		Mét	06	45 ngày kể từ ngày có thông báo cấp hàng			

STT	Tên vật tư	Quy cách, đặc tính kỹ thuật	Nhà sản xuất/ Xuất xứ (*)	Đơn vị tính	Khối lượng	Thời giao hàng	Đơn giá (đồng/đvt)	Thành tiền (đồng)	Ghi chú
		- Vật liệu: SA-210C; - Áp suất 20MPa; - Nhiệt độ 410 độ C; - Bề mặt ngoài sơn chống gỉ, có nắp bịt bảo quản hai đầu ống.							
20	Thép ống đúc 22x2,5	Thép ống đúc (Seamless pipe) Kích thước: OD22xMW2,5xL6000mm; Vật liệu: SUS304		Mét	30	45 ngày kể từ ngày có thông báo cấp hàng			
21	Thép ống đúc 33,4x3,5	Thép ống đúc (Seamless pipe) Kích thước: OD33,4xMW3,5xL6000mm; Vật liệu: SUS304		Mét	30	45 ngày kể từ ngày có thông báo cấp hàng			
22	Thép ống đúc 57x3,5	Thép ống đúc (Seamless pipe) Kích thước: OD57xMW3,5xL6000mm; Vật liệu: SUS304		Mét	60	45 ngày kể từ ngày có thông báo cấp hàng			
23	Thép ống đúc 38,1x3,81	Thép ống đúc (Seamless pipe): - Kích thước: OD38,1xMW3,81xL6000mm; - Vật liệu: SA210C; Bề mặt ngoài sơn chống gỉ, có nắp bịt bảo quản hai đầu ống.		Mét	03	45 ngày kể từ ngày có thông báo cấp hàng			
24	Thép ống đúc 44,5x5,54	Thép ống đúc (Seamless pipe): - Kích thước: OD44,5xMW5,54xL6000m; - Vật liệu: SA210C; - Bề mặt ngoài sơn chống gỉ, có nắp bịt bảo quản hai đầu ống.		Mét	03	45 ngày kể từ ngày có thông báo cấp hàng			

STT	Tên vật tư	Quy cách, đặc tính kỹ thuật	Nhà sản xuất/ Xuất xứ (*)	Đơn vị tính	Khối lượng	Thời giao hàng	Đơn giá (đồng/đvt)	Thành tiền (đồng)	Ghi chú
25	Thép ống đúc 60,3x8	Thép ống đúc (Seamless pipe): - Kích thước: OD60,3xMW8xL6000mm; - Vật liệu: SA210C; - Bề mặt ngoài sơn chống gỉ, có nắp bịt bảo quản hai đầu ống.		Mét	06	45 ngày kể từ ngày có thông báo cấp hàng			
26	Ống thép đúc 273x12	Thép ống đúc (Seamless pipe) Kích thước: OD273xMW12xL6000mm; theo TCVN 11221:2015; Vật liệu: Thép 310S		Mét	06	45 ngày kể từ ngày có thông báo cấp hàng			
27	Ống thép đúc 224x12	Thép ống đúc (Seamless pipe) Kích thước: OD224xMW12xL6000mm; theo TCVN 11221:2015; Vật liệu: Thép 310S		Mét	06	45 ngày kể từ ngày có thông báo cấp hàng			
28	Ống thép đúc 159x6	Thép ống đúc (Seamless pipe) Kích thước: OD159xMW6xL6000mm; theo TCVN 11221:2015; Vật liệu: Thép 310S		Mét	24	45 ngày kể từ ngày có thông báo cấp hàng			
29	Thép ống đúc 457x9,5	Thép ống đúc (Seamless pipe) Kích thước: OD457xMW9,5xL6000mm; Vật liệu: Thép C45		Mét	12	45 ngày kể từ ngày có thông báo cấp hàng			
30	Thép tấm SS400 10x1500x6000	Quy cách: 10x1500x6000mm; dung sai theo TCVN 10351:2014; Vật liệu: Thép SS400		Kg	9.191	45 ngày kể từ ngày có thông báo cấp hàng			
31	Thép ống đúc 219,1x18,26	Thép ống đúc (Seamless pipe) Kích thước: OD219,1xMW18,26xL6000mm; Vật liệu: Thép C45		Mét	30	45 ngày kể từ ngày có thông báo cấp hàng			

STT	Tên vật tư	Quy cách, đặc tính kỹ thuật	Nhà sản xuất/ Xuất xứ (*)	Đơn vị tính	Khối lượng	Thời giao hàng	Đơn giá (đồng/đvt)	Thành tiền (đồng)	Ghi chú
32	Thép ống đúc 273,1x18,26	Thép ống đúc (Seamless pipe) Kích thước: OD273,1xMW18,26xL6000mm; Vật liệu: Thép C45		Mét	30	45 ngày kể từ ngày có thông báo cấp hàng			
33	Thép ống đúc 323,9x21,44	Thép ống đúc (Seamless pipe) Kích thước: OD323,9xMW21,44xL6000mm; Vật liệu: Thép C45		Mét	30	45 ngày kể từ ngày có thông báo cấp hàng			
34	Thép ống đúc 88,9x5,49	Thép ống đúc (Seamless pipe) Kích thước: OD88,9xMW5,49xL6000mm; Vật liệu: SUS304		Mét	90	45 ngày kể từ ngày có thông báo cấp hàng			
35	Thép ống đúc 60,3x5,54	Thép ống đúc (Seamless pipe) OD60,3xMW5,54xL6000mm; Vật liệu: SUS304		Mét	06	45 ngày kể từ ngày có thông báo cấp hàng			
36	Cút thép 45 độ	Kích thước: Ø89x3,5; vật liệu: SUS304		Cái	02	45 ngày kể từ ngày có thông báo cấp hàng			
37	Thép ống đúc 76x8	Kích thước: Ø76x8mm; Vật liệu: SA213-T91		Mét	06	45 ngày kể từ ngày có thông báo cấp hàng			
38	Thép tấm 65Mn 10x1500x3000	Thép tấm Kích thước: 10x1500x3000mm; dung sai theo TCVN 10351:2014; Vật liệu: Thép 65Mn		Kg	353	45 ngày kể từ ngày có thông báo cấp hàng			
39	Thép tấm SUS304 5x1500x6000	Thép tấm Kích thước: 5x1500x6000mm; dung sai theo TCVN 10351:2014; Vật liệu: SUS304		Kg	712	45 ngày kể từ ngày có thông báo cấp hàng			
40	Thép U đúc	Kích thước: 120x55x6,3x8,5mm; 6m/cây; dung sai theo TCVN 7571-		Mét	60	45 ngày kể từ ngày có thông báo cấp hàng			

STT	Tên vật tư	Quy cách, đặc tính kỹ thuật	Nhà sản xuất/ Xuất xứ (*)	Đơn vị tính	Khối lượng	Thời giao hàng	Đơn giá (đồng/đvt)	Thành tiền (đồng)	Ghi chú
		11:2019; Vật liệu: SUS304							
41	Thép tấm SUS304 10x1500x6000	Thép tấm Kích thước: 10x1500x6000mm; dung sai theo TCVN 10351:2014; Vật liệu: SUS304		Kg	4.949	45 ngày kể từ ngày có thông báo cấp hàng			
42	Thép góc	Quy cách: 40x40x3; 6m/cây; dung sai theo TCVN 7571-1:2019, Vật liệu: SUS304		Mét	30	45 ngày kể từ ngày có thông báo cấp hàng			
43	Thép ống đúc 65Mn 219,1x12x7	Thép ống đúc (Seamless pipe) Kích thước: OD219,1xMW12,7mm; Vật liệu: Thép 65Mn (2m/cây)		Mét	36	45 ngày kể từ ngày có thông báo cấp hàng			
44	Thép ống đúc 65Mn 273,1x18,26	Thép ống đúc (Seamless pipe) Kích thước: OD273,1xMW18,26mm; Vật liệu: Thép 65Mn (2m/cây)		Mét	20	45 ngày kể từ ngày có thông báo cấp hàng			
45	Tấm sàn Grating	Kích thước: 1500x1000x40mm; Vật liệu: Thép SS400 mạ kẽm (72,3 đến 72,6kg/tấm)		kg	2.067	45 ngày kể từ ngày có thông báo cấp hàng			
46	Thép ống đúc 26,7x2,87	Thép ống đúc (Seamless pipe) Kích thước: OD26,7xMW2,87xL6000mm; Vật liệu: Thép SS400		kg	1.250	45 ngày kể từ ngày có thông báo cấp hàng			
47	Thép chữ I	Kích thước: 100x55x4,5x7,2mm; theo TCVN 7571-15:2019; Vật liệu: Thép SS400 (6m/cây)		kg	10.260	45 ngày kể từ ngày có thông báo cấp hàng			
48	Thép tấm SS400 5x1500x6000	Thép tấm Kích thước 5x1500x6000; dung sai theo TCVN 10351:2014; Vật liệu: Thép SS400		Kg	706	45 ngày kể từ ngày có thông báo cấp hàng			
49	Thép tấm SS400 12x1500x6000	Thép tấm Kích thước 12x1500x6000; dung sai theo TCVN 10351:2014; Vật		Kg	1.696	45 ngày kể từ ngày có thông báo cấp hàng			

STT	Tên vật tư	Quy cách, đặc tính kỹ thuật	Nhà sản xuất/ Xuất xứ (*)	Đơn vị tính	Khối lượng	Thời giao hàng	Đơn giá (đồng/đvt)	Thành tiền (đồng)	Ghi chú
		liệu: Thép SS400							
50	Thép tấm SS400 3x1500x6000	Thép tấm Kích thước 3x1500x6000mm; dung sai theo TCVN 10351:2014; Vật liệu: Thép SS400		Kg	424	45 ngày kể từ ngày có thông báo cấp hàng			
51	Thép tấm SS400 16x1500x6000	Thép tấm Kích thước 16x1500x6000; dung sai theo TCVN 10351:2014 Vật liệu: Thép SS400		Kg	2.260	45 ngày kể từ ngày có thông báo cấp hàng			
	Tổng								
	Thuế GTGT								
	Tổng cộng *(đã bao gồm thuế, phí và lệ phí)*								
	Bằng chữ:								

Ghi chú:

(*) *Đề nghị đơn vị báo giá chào đầy đủ nhà sản xuất và xuất xứ của hàng hóa. Nếu đơn vị báo giá không chào đầy đủ nội dung nêu trên thì mục hàng hóa của đơn vị báo giá không được xem xét.*

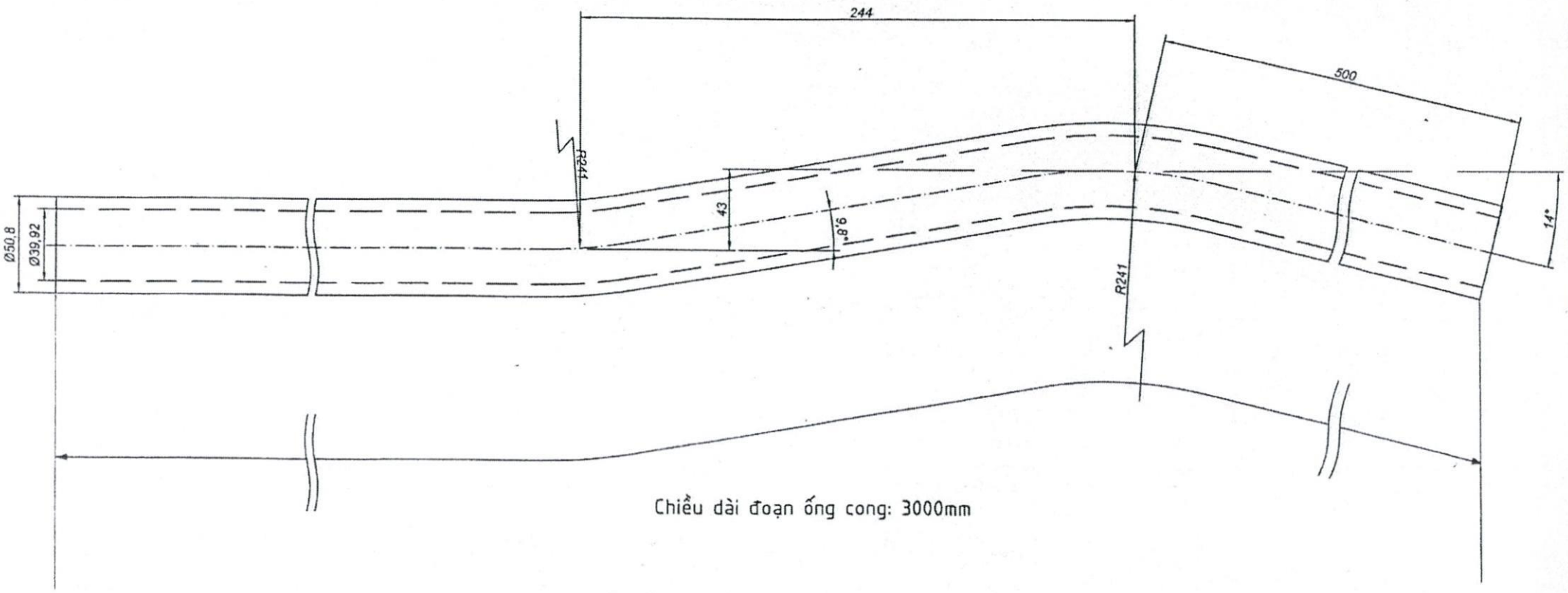

YÊU CẦU KỸ THUẬT/ CHÚ Ý

1. Chi tiết gia công đúng kích thước trên bản vẽ.
2. Các vị trí cong không bị móp méo, biến dạng, nứt.
3. Các dung sai kích thước đảm bảo TCVN 2263:1-2007-C.

					HỆ THỐNG BÁN THỂ LÒ HƠI
Chức vụ	Họ và tên	Chữ ký	Ngày	ỐNG CONG SINH HƠI VỊ TRÍ KICKOUT TƯỜNG SAU VÀ TƯỜNG TRƯỚC *φ50,8x3000mm*	CÔNG TY NHIỆT ĐIỆN ĐỒNG TRIỀU-TKV PHÒNG KỸ THUẬT AN TOÀN
Thiết kế	Ngô.Tuấn.Tú				Số. Lg: 01 / K.Lượng: 03m / Tỉ lệ
TP.KTAT	Ng.Đức.Hậu				
P.GĐ	Ng. Văn Kỳ			VL: SA-210C	Số hiệu bản vẽ: MK-LH-04-03/01

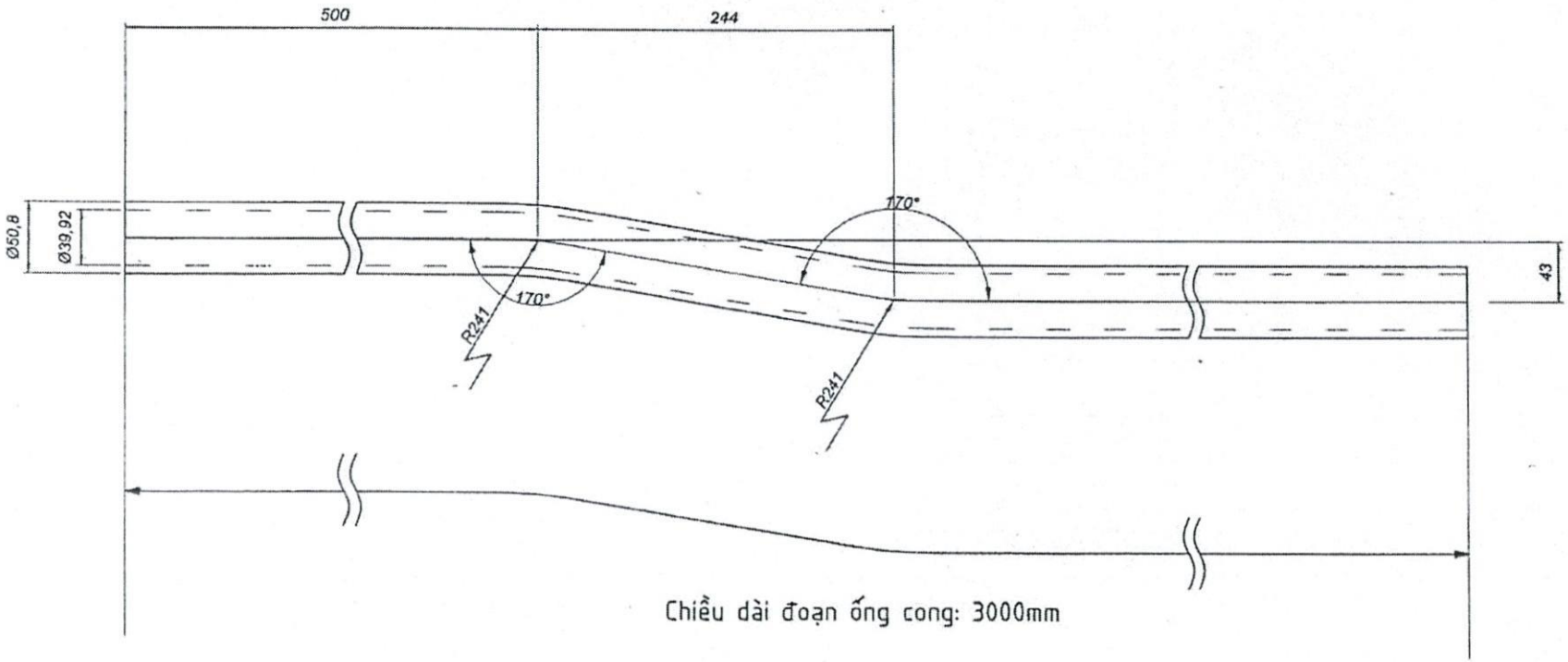

YÊU CẦU KỸ THUẬT/ CHÚ Ý

1. Chi tiết gia công đúng kích thước trên bản vẽ.
2. Các vị trí cong không bị móp méo, biến dạng, nứt.
3. Các dung sai kích thước đảm bảo TCVN 2263:1-2007-C.

					HỆ THỐNG BẢN THỂ LÒ HƠI
Chức vụ	Họ và tên	Chữ ký	Ngày	ỐNG CONG SINH HƠI VỊ TRÍ KICKOUT TƯỜNG TRÁI VÀ TƯỜNG PHẢI ø50,8x3000mm	CÔNG TY NHIỆT ĐIỆN ĐỒNG TRIỀU-TKV PHÒNG KỸ THUẬT AN TOÀN
Thiết kế	Ngô.Tuấn.Tú				Số. Lg: 01 / K.Lượng: 03m / Tỉ lệ
TP.KTAT	Ng.Đức.Hậu				
P.GĐ	Ng. Văn Kỳ			VL: SA-210C	Số hiệu bản vẽ: MK-LH-04-03/02

418320160-25-0985

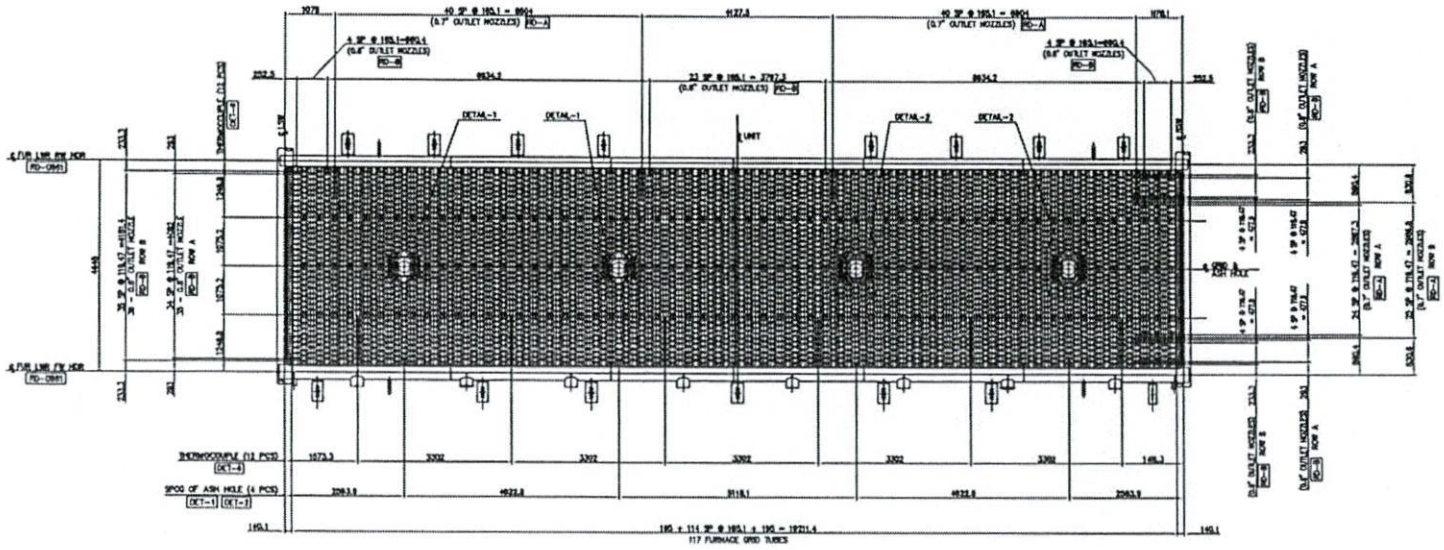

PLAN VIEW

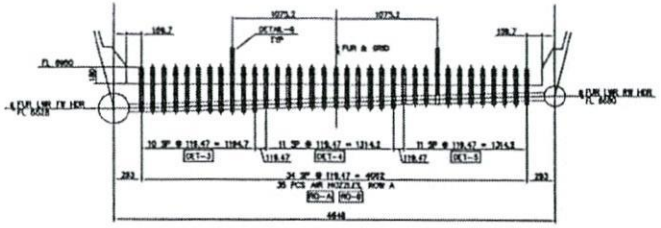

SECTION A–A

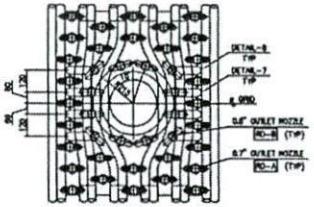

DETAIL-1

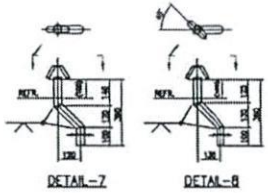

DETAIL-7 DETAIL-8

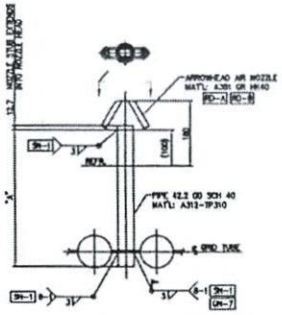

DETAIL-3
DETAIL-4
DETAIL-5

	DN-A	# OF ROWS
DET-3	405	23
DET-4	380	24
DET-5	315	24

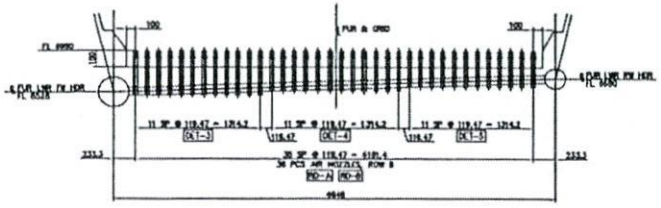

SECTION B–B

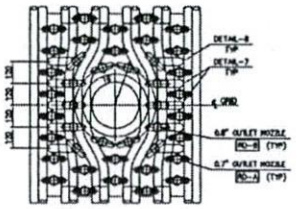

DETAIL-2

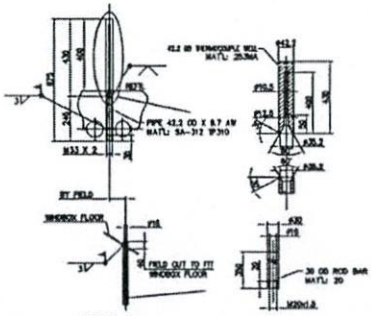

DETAIL-6

GENERAL NOTES

1. DO NOT SCALE THIS DRAWING. USE FRAME DIMENSIONS ONLY.
2. ABBREVIATIONS USED ON THIS DRAWING ARE IN ACCORDANCE WITH ASME Y14.38 "ABBREVIATIONS AND ACRONYMS".
3. ALL WELD SYMBOLS USED ON THIS DRAWING IN ACCORDANCE WITH AMERICAN WELDING SOCIETY PUBLICATION ANSI/AWS 2.4, "STANDARD WELD SYMBOLS FOR WELDING BRAZING AND NONDESTRUCTIVE EXAMINATION".
4. THIS DRAWING SHOWS THE GENERAL ARRGT OF GRID AIR NOZZLES. WORK THIS DRAWING WITH FUR GRID FLOOR ARRGT DRAWING 418320160-25-0981
5. ALL WELDS TO BE GAS TIGHT.
6. ANY SPARE NOZZLES RECEIVED BY THE SELLER SHALL BE PACKED AND SHIPPED WITH THE PRESSURE PARTS.
7. AIR NOZZLE AT PANEL SPLIT LOCATIONS ARE TO BE FIELD WELD AFTER ASSEMBLY OF GRID PANEL.
8. ORIENTATE ALL AIR NOZZLE AS SHOWN.

SHOP NOTES

1. ALL AIR NOZZLE WELDS TO BE GAS TIGHT.

REFERENCE DRAWINGS

GENL ARRGT CROSS SECTION 418320160-25-0020
GENL ARRGT LONGITUDINAL SECT A–A 418320160-25-0021
GENL ARRGT LONGITUDINAL SECT B–B 418320160-25-0022
FURNACE GRID FLOOR ARRANGEMENT 418320160-25-0981

A. ARROWHEAD NOZZLES WITH 0.7" OUTLETS L-001-00220(PATT. 00039)
B. ARROWHEAD NOZZLES WITH 0.6" OUTLETS L-001-00220(PATT. 00032)

REV	DATE	BY	REVISION DESCRIPTION
D	06-26-08	SAM	FOR CONSTRUCTION
D	07-03-08	LG	MODIFIED THERMOCOUPLE WELL @ DET-8
C	06-19-08	LG	REARRANGED AIR NOZZLES AS SHOWN
B	05-30-08	LG	PIPE REARRANGED IN DET-7&8
A	03-24-08	LG	FIRST ISSUE

REV	DATE	BY	REVISION DESCRIPTION
D	06-26-08	SAM	CONSTRUCTION
D	07-03-08	LG	FABRICATION
A	02-21-08	LG	REVISION
A	02-21-08	LG	SIMPLIFY WARPED GRID
A	02-21-08	LG	PANEL WELDING GRID
A	02-21-08	LG	ENLARGEMENT

FURNACE GRID FLOOR
AIR NOZZLE
ARRANGEMENT

NETWORK NATIONAL COAL-AERIGIN ENGINEERING GROUP
SUAS UNIT 3 X 330 MW THERMAL POWER PLANT PROJECT

DRAWN BY	LG	03-27-08	418320160
CHECKED BY	SAM	02-21-08	
APPROVED BY	MLK	02-21-08	

SCALE: NONE | SIZE: A3 | TYPE: F

418320160-25-0985 | REV. 0

THE DRAWING & THE PROPERTY OF THE FOSTER WHEELER ENERGY ENGINEERING (P) LTD. LTD. FOSTER WHEELER ENERGY CORPORATION

418320160-25-0383

GRID KEY			
LABEL	ITEM	DETAIL	TOTAL NUMBER OF NOZZLES PER LOOPSEAL
◉	(18)-HOLE NOZZLE	DETAIL 1 & 1C	76
○	(12)-HOLE NOZZLE	DETAIL 1 & 1A	125
○	(8)-HOLE NOZZLE	DETAIL 1 & 1B	164

GENERAL NOTES

1. DO NOT SCALE THIS DRAWING. USE FIGURE DIMENSIONS ONLY.
2. ABBREVIATIONS USED ON THIS DRAWING ARE IN ACCORDANCE WITH ASME Y14.38 "ABBREVIATIONS AND ACRONYMS"
3. ALL WELD SYMBOLS USED ON THIS DRAWING IN ACCORDANCE WITH AMERICAN WELDING SOCIETY PUBLICATION AWS/ANSI Z.4, "STANDARD WELD SYMBOLS FOR WELDING BRAZING AND NONDESTRUCTIVE EXAMINATION"
4. FOR GENERAL NOTES SEE DRAWING NUMBER 418320160-25-0380

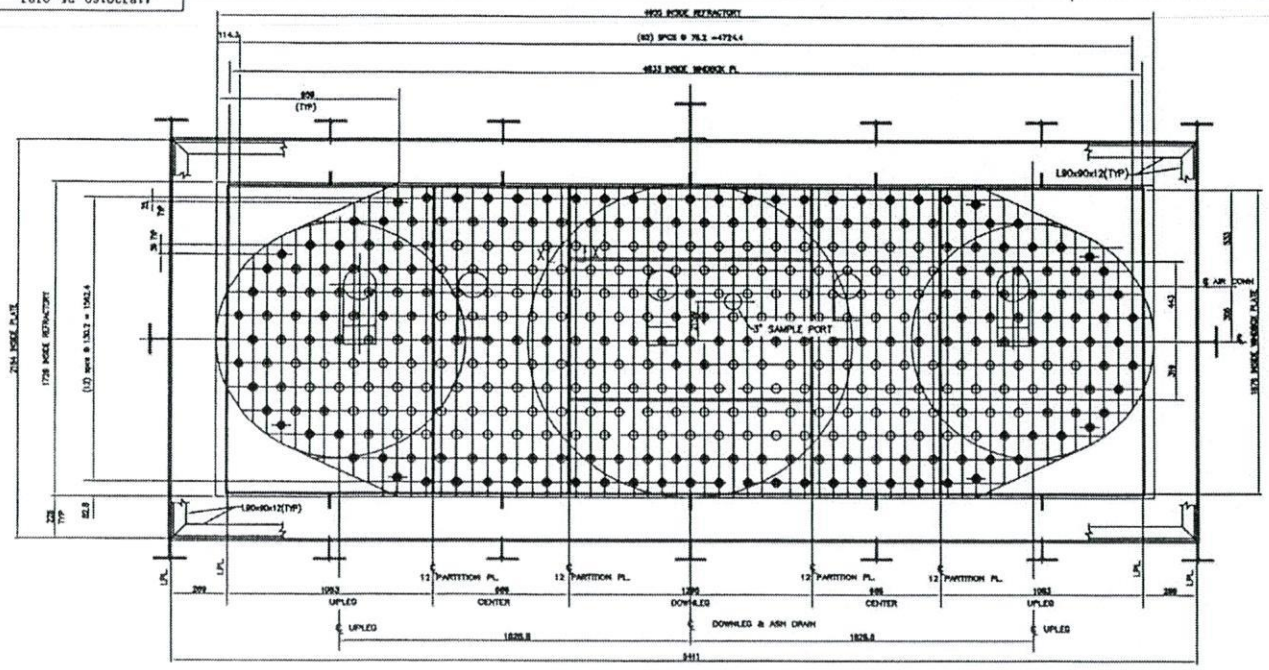

SECTION B1-B1 RD-0381
SHOWN FOR LOOPSEAL B
OPP. FOR LOOPSEAL A

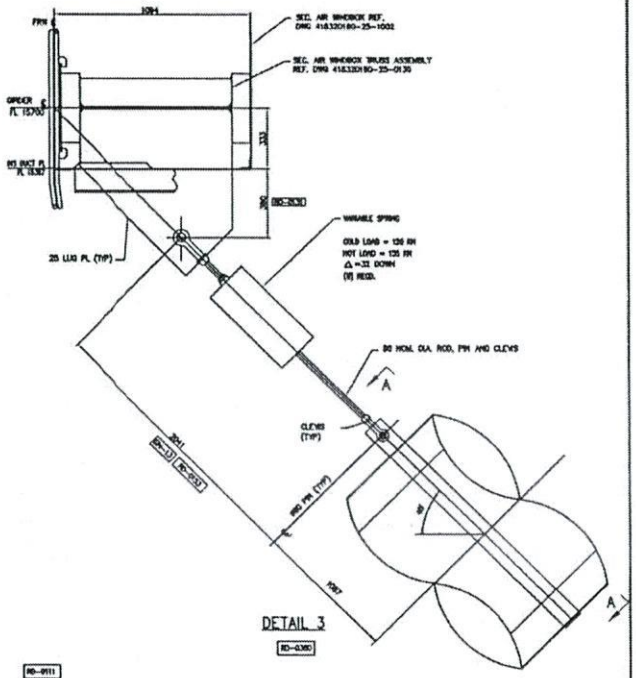

DETAIL 3
RD-0380

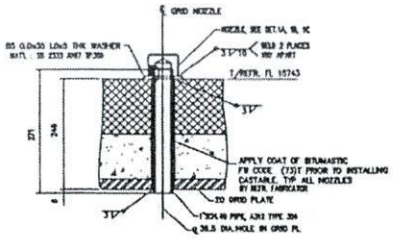

DETAIL 1
SCALE: NONE

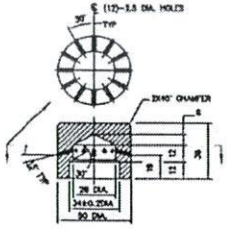

DETAIL 1A
SCALE: NONE
MATL = ASTM A479 TP309
(125 REQ'D PER LOOPSEAL)

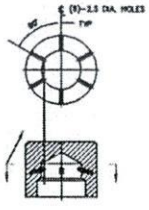

DETAIL 1B
SCALE: NONE
FOR INFO NOT SHOWN SEE DET. 1A
(164 REQ'D PER LOOPSEAL)

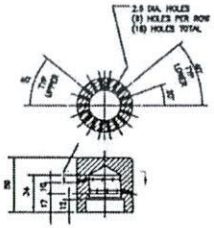

DET 1C
SCALE: NONE
FOR INFO NOT SHOWN SEE DET. 1A
(76 REQ'D)

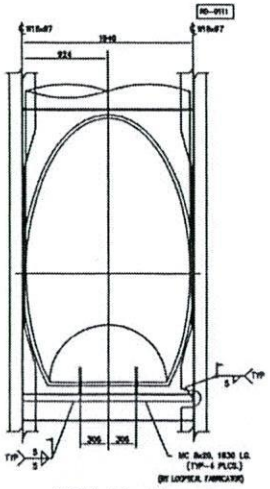

VIEW A1-A1
RD-0380

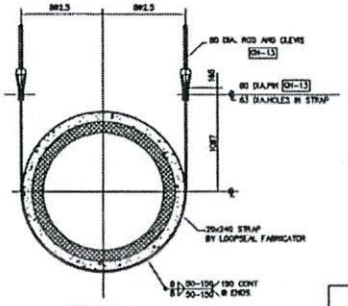

SECT A-A

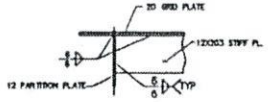

SECT X-X (TYP)

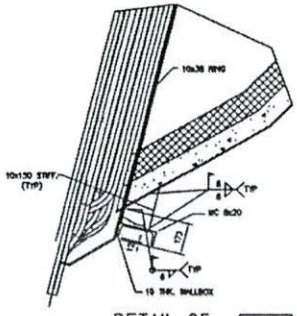

DETAIL 25 RD-0380
RIGHT SIDE ELEVATION VIEW

NOTE : THE FABRICATOR OF THE LOOPSEAL SHOULD PROVIDE 100 LONGER RETURN LEGS AT FURNACE WALL BOX INLET NECESSARY FOR FIELD ADJUSTMENTS DURING ERECTION.

0	10/06/98	RB	FOR CONSTRUCTION
3	02/23/98	RB	CHANGE PL. NO. 15743 IN DET.1
2	12/15/97	RB	FIRST ISSUE
REV.	DATE	BY	REVISION DESCRIPTION
0	12/06/98	RB	CONSTRUCTION
0	10/06/98	RB	FABRICATION
0	10/23/98	RB	SCHEDULE
0	10/23/98	RB	SURPLUS DRAWING, ORDER
0	10/23/98	RB	PARTIAL DRAWING, ORDER
0	10/23/98	RB	INFORMATION
REV.	DATE	BY	DRAWN FOR

CYCLONE LOOPSEAL
SECTIONS & DETAILS

VIETNAM NATIONAL COAL-MINERAL INDUSTRIES GROUP
BINH DINH 2 X 220 MW THERMAL POWER PLANT PROJECT

DRAWN BY	DQ	08-23-98	418320160
CHECKED BY	SF	03-26-98	
APPROVED BY	QZW	03-19-98	

DRAWING NO. 418320160-25-0383 — REV. 0

FW FOSTER WHEELER ENERGY CORPORATION